SI1F7845B

Famille	Table de cuisson
Type d'encastrement	Semi-affleurant
Dimension	78 cm
Alimentation	Electrique
Type	Induction
Code EAN	8017709254926

Esthétique

Esthétique	Universel
Couleur	Noir
Finition	Verre
Matériau	Verre
Type de verre	Céramique
Bord de la vitre	Bord avant biseauté
Type de commandes	Multi Slider
Slider	Oui
Couleur des LED	Rouge
Position des commandes	Frontal
Couleur de la sérigraphie	Gris

Programmes / Fonctions

Nombre de foyers induction	4
Nombre de foyers avec booster	4
Nombre de zones flexibles	1
Touche principale on/off	Oui
Niveaux de puissance	14
Auto-Vent	Oui
Nombre total de foyers	4

Options

smeg

Type de Zone Flexible	Flexi4Zone	**Mode puissance Eco**	Oui Avancé
Encastrement	490x750-780 mm	**Puissance Eco - Palier**	1500, 2000, 2500, 3000, 3500, 4000, 4500, 5000, 6000, 7200 W
Minuterie fin de cuisson	4	**Mode Expo**	Oui
Option Pause	Oui	**Verrouillage commandes / Sécurité enfant**	Oui
Minuteur	4	**Sélection rapide des niveaux**	Oui
Signal sonore fin de cuisson	Oui	**Flexi-Heat**	Oui
Indicateur temps résiduel	Oui		

Technologie

Avant gauche - Induction - Flexi4Zone - 2.30 kW - Booster 3.20 kW - Ø 22 cm

Arrière gauche - Induction - Flexi4Zone - 2.30 kW - Booster 3.20 kW - Ø 22 cm

Avant droit - Induction - simple - 1.80 kW - Booster 2.80 kW - Ø 18 cm

Arrière droit - Induction - simple - 2.30 kW - Booster 3.20 kW - Ø 21 cm

Dimensions de la Flexi4Zone	459x214 mm	**Auto-arrêt en cas de surchauffe**	Oui
Adaptation automatique au diamètre des casseroles	Oui	**Auto-arrêt en cas de débordement**	Oui
Détection automatique du récipient	Oui	**Eco-Heat**	Oui
Indicateur diamètre minimum d'utilisation	Oui	**Eco-off**	Oui

Raccordement électrique

Puissance nominale	7200 W	**Fréquence**	50/60 Hz
Intensité	32 A	**Longueur du câble d'alimentation**	150 cm
Tension	220-240 V	**Borne de raccordement**	5 pôles
Tension 2	400 V	**Type de prise**	No
Type de câble d'alimentation installé	Universel		

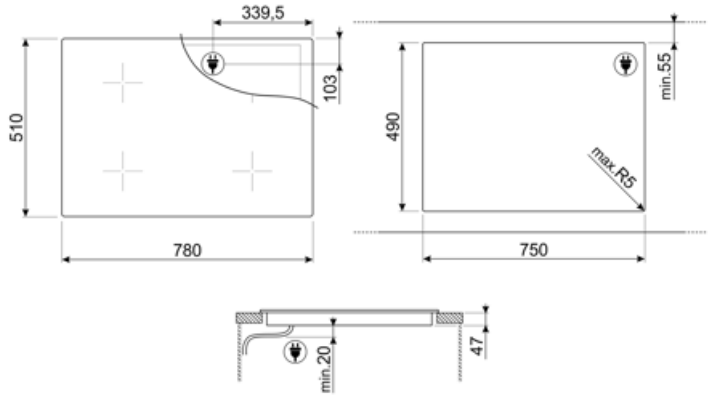
339,5
103
510
780
490
min.55
max.R5
750
min.20
47

Accessoires Compatibles

LGCN

Profilé de jonction pour tables de cuisson, inox, 475/495mm

SCRP

Grattoir de nettoyage anti-rayures - pour tables de cuisson induction et vitrocéramique, ainsi que teppan yaki

TPK

Plaque teppan yaki en aluminium entourée en haut et en bas par une couche d'inox, à poser directement sur tables induction ou plan de cuisson des centres de cuisson induction. Dimensions : 325 x 265 x 20 mm (L x H x P sans poignées) 325 x 265 x 55 mm (L x H x P avec poignées)

TPKPLATE

Plaque universelle pour tables de cuisson gaz, induction, vitrocéramique et électrique. Surface antiadhésive idéale pour la cuisson du poisson, des œufs et des légumes. Dimensions : 410 X 240 mm.

Symbols glossary

La fonction Auto-Vent permet, via un système infrarouge intelligent, de faire fonctionner la hotte directement via la table de cuisson en ajustant automatiquement la vitesse d'aspiration de la hotte en fonction de la température et de la puissance sélectionnées sur la table de cuisson.

Semi-affleurant : un solution d'encastrement pour tables de cuisson et éviers avec un bord jusqu'à 4 mm qui combine la simplicité d'installation avec un design minimaliste.

Sliders individuels Premium pour chaque zone

Convient parfaitement à un meuble de 80 cm

Eco-Off : Pour économiser de l'énergie, le niveau de puissance de la zone de cuisson est éteint avant que le compte à rebours sonne.

Flexi4Zone : Le système Flexi4Zone vous permet d'utiliser plusieurs récipients de tailles différentes en même temps, offrant une grande flexibilité de positionnement.

Induction : La plaque d'induction fonctionne au moyen de bobines circulaires qui émettent un champ magnétique uniquement en contact avec un récipient à fond ferreux, vers lequel la chaleur est transférée. Elle se caractérise par une plus grande efficacité et une sécurité supérieure.

Option Pause

Sélection rapide, avec une seule touche, la cuisson commence au plus haut niveau, puis se réduit automatiquement au fil du temps. Idéale pour les plats qui nécessitent une ébullition rapide puis une cuisson continue sans contrôle constant (par exemple, le bouillon de bœuf).

Option Booster : Le booster permet aux plaques à induction et vitrocéramiques de fonctionner en puissance maximale, lorsqu'il est nécessaire de cuisiner des plats demandant une cuisson plus intense.

Verrouillage commandes : L'option verrouillage des commandes, présente sur différents types de produits, permet de verrouiller toutes les fonctions et programmes sélectionnés ainsi que les commandes, pour une sécurité totale, notamment en présence d'enfants.

Slider : Les commandes par Slider, très intuitives et pratiques, permettent de régler le niveau de puissance en appuyant ou en faisant simplement glisser le bout des doigts.

Eco-Heat : l'appareil indique quand et combien la zone est encore chaude, après l'extinction.

Flexi-Heat : Grâce à la fonction Flexi-Heat, il est possible de déplacer la casserole entre les trois zones de température préréglées pour chauffer rapidement (température élevée), cuire (température moyenne) ou garder chaud (température minimale) sans avoir à augmenter ou baisser la température mais simplement en déplaçant la casserole.

Anti-surchauffe : Le système anti-surchauffe provoque l'arrêt automatique lorsque les températures dépassent les températures de sécurité.

Sécurité antidébordement : Le dispositif de sécurité anti-débordement spécial coupe la plaque de cuisson en cas de débordement de liquide.

Puissance Eco : Possibilité de limiter la puissance maximale d'absorption de la table de cuisson.

Temps écoulé : Cette fonction vous permet de contrôler le temps écoulé depuis le début d'un processus de cuisson.

Minuterie : La minuterie permet de programmer l'extinction des zones de cuisson après un temps de fonctionnement réglé, variant de 1 à 99 minutes. Une fois la période préréglée écoulée, la plaque s'éteint et un signal sonore est activé.

Benefit (TT)

Plaques de cuisson à induction

Cuisson rapide et contrôle précis de la température

Verre

Luminosité et élégance dans la cuisine : le verre dépoli confère à la surface un aspect raffiné et moderne qui met en valeur l'espace.

Céramique

Stabilité et design même jusqu'à 700°C : le matériau de la plaque de cuisson résiste aux températures élevées sans se déformer, conservant ainsi l'esthétique et la fonctionnalité même en cas d'utilisation intensive.

Cuisson précise et polyvalente avec commandes Multi Slider et LED blanches, alliant fonctionnalité et design minimaliste

Commandes en position frontale

Contrôle instantané et intuitif grâce aux commandes frontales, facilement accessibles pour une utilisation pratique.

Cuisson toujours sous contrôle avec 14 niveaux de puissance, garantissant une précision maximale