SI1F7845B

Сімейство продуктів	Варильна поверхня
Вбудовування	Ультранизький профіль
Розміри	78 cm
Джерело живлення	Електричний
Тип	Індукційна
Код EAN	8017709254926

Естетика

Естетика	Универсальный
Колір	Чорний
Оздоблення	Скло
Матеріал	Скло
Тип скла	Керамічне скло
Тип краю скла	Скошенный фронтальный край
Тип управління	Мультислайдер
Слайдер	Так
Слайдер	Червоний
Розташування перемикачів	Фронтальне
Колір серіографії	Сірий

Программы/ функции

Кількість індукційних зон приготування	4
Кількість зон приготування з функцією BOOSTER	4
Кількість Multizone	1
Головний перемикач вкл./викл.	Так
Рівні потужності	14
Автовентиляция	Так
Кількість зон приготування	4

Опції

smeg

Тип змінної зони	Flexi4Zone
Стандартный вырез	490x750-780 мм
Таймер закінчення приготування	4
Опція Пауза	Так
Таймер	4
Акустичний сигнал закінчення приготування	Так
Індикатор залишкового часу	Так
Режим обмеження потужності	Так, завчасно
Режим обмеження потужності у Вт	1500, 2000, 2500, 3000, 3500, 4000, 4500, 5000, 6000, 7200 Вт
Режим Showroom	Так
Блокування управління	Так
Швидке регулювання рівнів приготування	Так
Flexi-Heat	Так

Технічні характеристики

Передня ліва - Индукционная - Flexi4Zone - 2.30 кВт - Booster 3.20 кВт - Ø 22 см

Задня ліва - Индукционная - Flexi4Zone - 2.30 кВт - Booster 3.20 кВт - Ø 22 см

Передня права - Індукційна - одинарна - 1.80 кВт - Booster 2.80 кВт - Ø 18 см

Задня права - Індукція - одинарна - 2.30 кВт - Booster 3.20 кВт - Ø 21 см

Размеры Flexi4Zone	459x214 мм
Автоматичне визначення діаметру посуду	Так
Автоматичне визначення наявності посуду	Так
Індикація мінімального діаметру посуду	Так
Автоматичне відключення при перегріванні	Так
Автоматичне відключення при проливанні	Так
Eco-Heat	Так
Eco-Off	Так

Електричне підключення

Номінальна потужність	7200 Вт
Сила струму (А)	32 А
Напруга (В)	220-240 В
Напруга 2 (В)	400 В
Тип електричного кабелю	Універсальний
Частота струму (Гц)	50/60 Гц
Довжина електричного кабелю (см)	150 см
Клемна коробка	5 полюсів
Тип електричної вилки	No

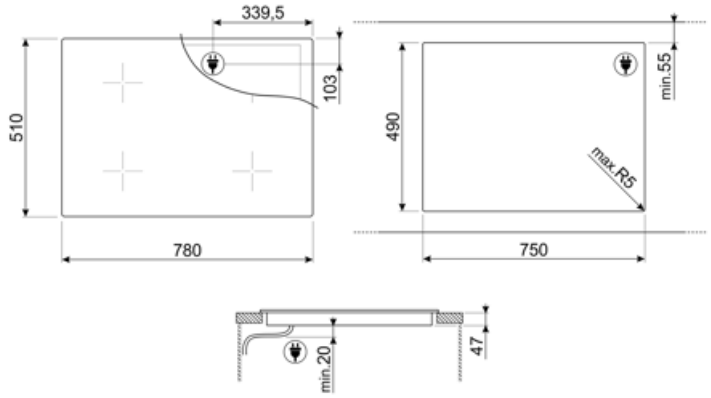
339,5
103
510
780
490
min.55
max.R5
750
min.20
47

Compatible Accessories

LGCN

Соединительная планка для встраиваемых варочных панелей, нержавеющая сталь, 475/495 мм

TPK

Гриль Teppanyaki

SCRP

Скребок для индукционных и стеклокерамических варочных панелей, а также теппаняки

TPKPLATE

Универсальный гриль для индукционных, газовых, керамических и электрических варочных панелей. Антипригарная поверхность идеально подходит для приготовления рыбы, яиц и овощей. Размеры: 410 x 240 мм.

Symbols glossary

Интеллектуальная инфракрасная система, которая позволяет вытяжке и варочной панели с этой функцией работать вместе.

Ультранизкий профиль: установка изделия с плоским краем - высота 1 мм.

Индивидуальный слайдер премиум-класса для каждой зоны приготовления

Ідеально вписується в 80-сантиметрову нішу

Eco-Off: эта функция энергосбережения отключает зону нагрева до срабатывания таймера, используя остаточное тепло сковороды.

Эта функция позволяет одновременно использовать несколько кастрюль разных размеров (минимальный диаметр 10 см), что увеличивает варианты их размещения.

Индукция: работа этих варочных панелей основана на принципе электромагнитной индукции. Тепло генерируется непосредственно в дне кастрюли во время ее контакта с варочной панелью.

Все конфорки можно уменьшить до минимального уровня мощности, поэтому варочную панель можно оставить без присмотра на короткое время без переваривания или подгорания продуктов. Затем просто нажмите эту функцию еще раз, и ранее установленные уровни мощности снова активируются.

Booster: опция позволяет зоне работать на полную мощность, когда требуется очень интенсивное приготовление.

Блокування від дітей: деякі моделі обладнані пристроєм для блокування програми/циклу, щоб унеможливити її випадкову зміну.

Управление слайдер позволяет регулировать мощность, просто проводя пальцем по сенсорному устройству.

Eco-Heat: эта функция предупреждает о том, что после выключения зона остается горячей. Это не только обеспечивает максимальную безопасность, предотвращая ожоги, но и позволяет использовать остаточное тепло для продолжения приготовления или поддержания блюд в горячем состоянии.

Эта функция позволяет перемещать сковороды между тремя заданными температурными зонами: интенсивный нагрев (высокая температура), приготовление (средняя температура) или поддержание тепла (минимальная температура), без необходимости повышать или понижать температуру - просто перемещайте сковороды по этим трем зонам по мере необходимости. Предустановленные уровни мощности также можно изменить.

Защита от перегрева: система безопасности, которая автоматически отключает варочную панель в случае перегрева блока управления.

: специальная защита от перелива отключает варочную панель при переливании жидкости.

Возможность установить максимальную потребляемую мощность варочной панели

Быстрый выбор, приготовление одним касанием начинается на самом высоком уровне нагрева, а затем автоматически уменьшается со временем. Идеально подходит для блюд, которые требуют быстрого кипячения и дальнейшего приготовления без постоянного контроля (например, говяжий бульон).

Таймер: все стеклокерамические варочные панели с сенсорным управлением имеют таймер, который автоматически завершает приготовление через заданное время.

Истекшее время: показывает, как долго конфорка использовалась.