SI1M24744D

Οικογένεια προϊόντων	Εστία
ΤΥΠΟΣ ΕΝΤΟΙΧΙΣΜΟΥ	Εξαιρετικά χαμηλό προφίλ ή επίπεδα με τον πάγκο
Διαστάσεις	70/75 cm
Παροχή ενέργειας	Ηλεκτρική
ΤΥΠΟΣ	Επαγωγική
Κωδικός EAN	8017709361822



ΑΙΣΘΗΤΙΚΗ

Αισθητική	Musa
Χρωμα	Μαύρο
Φινίρισμα	Γυαλί
Υλικό	Γυαλί
Τύπος γυαλιού	Κεραμική
Άκρο κρυστάλλου	Κάθετο
Αντικατάσταση αερίου	Ναι
Τύπος χειριστηρίων	Compact Slider Plus
Μπάρα επιλογών	Ναι
Χρώμα LED	Κόκκινο
Θέση χειριστηρίων	Μπροστά
Λογότυπος	Μεταξοτυπία
Χρώμα μεταξοτυπίας	Γκρι

Προγράμματα/Λειτουργίες

Αριθμός επαγωγικών ζωνών μαγειρέματος	4
Επιλογές ρύθμισης χρόνου	Αυτόματη απενεργοποίηση
Αριθμός ζωνών μαγειρέματος με booster	4
Αριθμός ζωνών Multizone	1
Κύριος διακόπτης on/off	Ναι
Επίπεδα ισχύος	9
Σύνδεση με απορροφητήρα AutoVent 2.0	Ναι
Συνολικός αριθμός ζωνών μαγειρέματος	4

ΕΠΙΛΟΓΕΣ



Επιλογή Multizone	Ναι
Τύπος ευέλικτης ζώνης	Multizone
ΔΙΑΣΤΑΣΕΙΣ ΟΠΗΣ	478-482x555-560 mm
Διπλό booster	Ναι
Αυτόματη λειτουργία Keep Warm	Ναι
Λειτουργία για επιφάνειες ψησίματος	Ναι
Χρονοδιακόπτης λήξης μαγειρέματος	4
Επιλογή παύσης	Ναι
Υπενθύμιση χρόνου	1
Ειδοποίηση λήξης μαγειρέματος	Ναι
Ένδειξη υπολειπόμενου χρόνου	Ναι
Λειτουργία Περιορισμού Ισχύος	Ναι Advance
Λειτουργία Περιορισμού Ισχύος σε W	2400 έως 7400 - βήμα 100 W
Επιλογή επίδειξης εκθεσιακού χώρου	Ναι
Κλείδωμα ελέγχου/Ασφάλεια παιδιών	Ναι
Επιλογή καθαρισμού	Ναι
Γρήγορη εκκίνηση	Ναι
Ταχεία επιλογή επιπέδου ισχύος	Ναι

ΤΕΧΝΙΚΑ ΧΑΡΑΚΤΗΡΙΣΤΙΚΑ



Εμπρός αριστερά - Επαγωγή - Multizone - 2.10 kW - Booster 2.50 kW - Double booster 3.00 kW - 21.8x18.0 cm
Πίσω αριστερά - Επαγωγή - Multizone - 2.10 kW - Booster 2.50 kW - Double booster 3.00 kW - 21.8x18.0 cm
Πίσω δεξιά - Επαγωγή - Μονή - 2.30 kW - Booster 3.00 kW - Double booster 3.00 kW - - Ø 21.0 cm
Εμπρός δεξιά - Επαγωγή - Μονή - 1.40 kW - Booster 2.10 kW - Double booster 2.10 kW - - Ø 16.0 cm
Multizone left - Booster 3.70 kW - 38.5x23.0 cm

Αυτόματη ρύθμιση βάσει της διαμέτρου του σκεύους	Ναι
Ανίχνευση σκεύους	Ναι, τουλάχιστον 9 cm
Μόνιμη αυτόματη ανίχνευση σκεύους με ένδειξη	Ναι
Ένδειξη ελάχιστης επιτρεπόμενης διαμέτρου σκεύους	Ναι
Αυτόματη απενεργοποίηση σε περίπτωση υπερθέρμανσης	Ναι
Αυτόματη απενεργοποίηση σε περίπτωση υπερχείλισης	Ναι
Ένδειξη εναπομένουσας θερμότητας	Ναι
Eco-Heat	Ναι
Προστασία από τυχαία εκκίνηση	Ναι

ΗΛΕΚΤΡΙΚΗ ΣΥΝΔΕΣΗ

Ονομαστική ισχύς ηλεκτρικής σύνδεσης (W)	7400 W
Ένταση ρεύματος	33 A
Τάση (V)	220-240 V
Πρόσθετοι τρόποι σύνδεσης	Ναι, διπλό και τριφασικό
Συχνότητα (Hz)	50/60 Hz

Τάση 2 (V)	380-415 V	**Μήκος καλωδίου τροφοδοσίας**	120 cm
Τύπος παρεχόμενου καλωδίου	Μονοφασικό	**Terminal box**	5πολικός
		Φις	Όχι

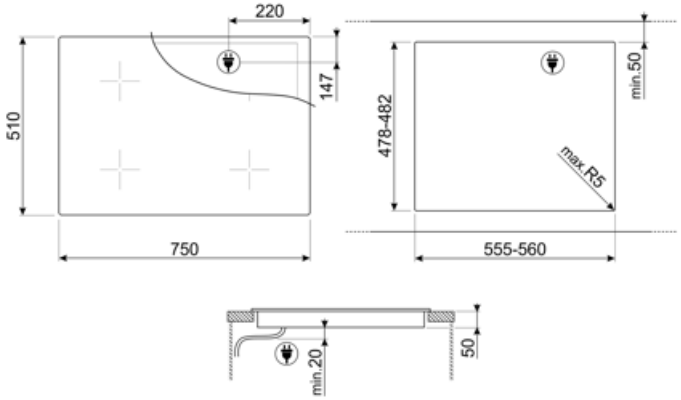

Compatible Accessories



GRILLPLATE

Universal επιφάνεια ψησίματος για εστίες επαγωγικές, αερίου, κεραμικές και ηλεκτρικές. Αντικολλητική επιφάνεια ιδανική για το ψήσιμο κρέατος, τυριών και λαχανικών. Διαστάσεις: 410 x 240cm



TPKPLATE

Universal επιφάνεια ψησίματος για εστίες επαγωγικές, αερίου, κεραμικές και ηλεκτρικές εστίες. Αντικολλητική επιφάνεια ιδανική για το ψήσιμο ψαριών, αυγών και λαχανικών. Διαστάσεις: 410 X 240 mm.



SCRP

Επαγωγικές και κεραμικές εστίες και ξύστρα τεπανιάκι

Symbols glossary



Μόνιμη αυτόματη ανίχνευση pot



Power Booster: η επιλογή επιτρέπει στη ζώνη να λειτουργεί σε πλήρη ισχύ όταν απαιτείται πολύ έντονο μαγείρεμα.



Ο πίνακας ελέγχου ρυθμιστικών σας επιτρέπει να ρυθμίσετε την ισχύ απλά περνώντας το δάχτυλό σας κατά μήκος της συσκευής αφής.



Eco-Heat: αυτή η λειτουργία προειδοποιεί όταν η ζώνη είναι ακόμα ζεστή μετά την απενεργοποίησή της. Εκτός από τη διασφάλιση της μέγιστης ασφάλειας για την πρόληψη εγκαυμάτων, αυτό σας επιτρέπει επίσης να χρησιμοποιείτε την υπολειπόμενη θερμότητα για να συνεχίσετε το μαγείρεμα ή να διατηρείτε τα τρόφιμα ζεστά.



Προστασία από υπερθέρμανση: Το σύστημα ασφαλείας το οποίο απενεργοποιεί αυτόματα την εστία σε περίπτωση υπερθέρμανσης της μονάδας ελέγχου.



Πολλαπλές ζώνες: επιτρέπει τη χρήση πολλών τηγανιών ταυτόχρονα, μεγάλων ή μικρών, προσφέροντας ελευθερία τοποθέτησης και μεγαλύτερη ευελιξία



PAUSE_72dpi



Λειτουργία γρήγορης εκκίνησης: η επιλεγμένη θερμοκρασία επιτυγχάνεται γρηγορότερα. Το θερμαντικό στοιχείο λειτουργεί στη μέγιστη ισχύ μέχρι να επιτευχθεί η σωστή θερμοκρασία.



Χρόνος που έχει παρέλθει: δείχνει πόσο καιρό χρησιμοποιείται η ζώνη μαγειρέματος.



Λειτουργία ψησίματος



Δυνατότητα ρύθμισης της μέγιστης απορρόφησης ισχύος της εστίας



Compact Slider εφέ ghost με οπίσθιο φωτισμό



Σύνδεση εστίας και απορροφητήρα



Παιδική ασφάλεια: ορισμένα μοντέλα είναι εξοπλισμένα με συσκευή για το κλείδωμα του προγράμματος/κύκλου έτσι ώστε να μην μπορεί να αλλάξει κατά λάθος.



CUT_OUT_STANDARD_72dpi



Λειτουργία Keep Warm: Η λειτουργία διατήρησης ζεστού διατηρεί το μαγειρεμένο φαγητό ζεστό. Σε αυτή τη λειτουργία η ζώνη θέρμανσης λειτουργεί με ελάχιστη ισχύ για 120 λεπτά και στη συνέχεια απενεργοποιείται αυτόματα.



Επαγωγική: Το έργο αυτών των εστιών βασίζεται στην αρχή της ηλεκτρομαγνητικής επαγωγής. Η θερμότητα παράγεται απευθείας στο κάτω μέρος του τηγανιού κατά τη διάρκεια της επαφής του με την εστία.



Προστασία υπερπλήρωσης: Η ειδική προστασία υπερπλήρωσης κλείνει την θερμάστρα εάν υπάρξει υπερχείλιση υγρών.



Γρήγορη επιλογή, με ένα άγγιγμα το μαγείρεμα αρχίζει στο υψηλότερο επίπεδο, στη συνέχεια μειώνεται αυτόματα μετά το χρόνο. Ιδανικό για πιάτα που απαιτούν γρήγορο βρασμό και στη συνέχεια συνεχές μαγείρεμα χωρίς συνεχή έλεγχο (π.χ. ζωμός βοδινού).



Ένδειξη υπολειπόμενης θερμότητας: Μετά την απενεργοποίηση της κεραμικής εστίας, ο δείκτης υπολειπόμενης θερμότητας δείχνει ποια από τις ζώνες θέρμανσης παραμένει ζεστή. Όταν η θερμοκρασία πέσει κάτω από τους 60 ° C, ο δείκτης σβήνει.



Χρονόμετρο: Όλες οι κεραμικές εστίες διαθέτουν χρονοδιακόπτη που τερματίζει αυτόματα το μαγείρεμα μετά από προκαθορισμένο χρόνο.



Ανίχνευση ελάχιστης διαμέτρου δοχείου 9 cm



Πρόσθετο επίπεδο μέγιστης ισχύος για αποτελεσματικότερη κατανάλωση ενέργειας