SI1M24744D

Famille	Table de cuisson
Type d'encastrement	Semi-affleurant ou affleurant
Dimension	70/75 cm
Alimentation	Electrique
Type	Induction
Code EAN	8017709361822



Esthétique

Esthétique	Musa
Couleur	Noir
Finition	Verre
Matériau	Verre
Type de verre	Céramique
Bord de la vitre	Droit
Gas_replacement	oui
Type de commandes	Slider Compact Plus
Slider	oui
Couleur des LED	Rouge
Position des commandes	Frontal
Logo	Sérigraphié
Couleur de la sérigraphie	Gris

Programmes / Fonctions

Nombre de foyers induction	4
Options de programmation de la durée	Arrêt automatique
Nombre de foyers avec booster	4
Nombre de zones flexibles	1
Touche principale on/off	oui
Niveaux de puissance	9
Auto-Vent 2.0	oui
Nombre total de foyers	4

Options



Option Multizone	oui
Type de Zone Flexible	Multizone
Encastrement	478-482x555-560 mm
Double Booster	oui
Maintien au chaud	oui
Fonction gril	oui
Minuterie fin de cuisson	4
Option Pause	oui
Minuteur	1
Signal sonore fin de cuisson	oui
Indicateur temps résiduel	oui
Mode puissance Eco	Oui Avancé
Puissance Eco - Palier	2400 à 7400 - step 100 W W
Mode Expo	oui
Verrouillage commandes / Sécurité enfant	oui
Option Nettoyage	oui
Quick start / Démarrage rapide	oui
Sélection rapide des niveaux	oui

Technologie



Avant gauche - Induction - Multizone - 2.10 kW - Booster 2.50 kW - Double booster 3.00 kW - 21.8x18.0 cm
Arrière gauche - Induction - Multizone - 2.10 kW - Booster 2.50 kW - Double booster 3.00 kW - 21.8x18.0 cm
Arrière droit - Induction - simple - 2.30 kW - Booster 3.00 kW - Double booster 3.00 kW - - Ø 21.0 cm
Avant droit - Induction - simple - 1.40 kW - Booster 2.10 kW - Double booster 2.10 kW - - Ø 16.0 cm
Multizone left - Booster 3.70 kW - 38.5x23.0 cm

Adaptation automatique au diamètre des casseroles	oui
Détection automatique du récipient	Oui, minimum 9 cm
Détection automatique de la casserole et de la commande relative	oui
Indicateur diamètre minimum d'utilisation	oui
Auto-arrêt en cas de surchauffe	oui
Auto-arrêt en cas de débordement	oui
Affichage chaleur résiduelle	oui
Eco-Heat	oui
Protection pour mise en marche accidentelle	oui

Raccordement électrique

Puissance nominale	7400 W
Intensité	33 A
Tension	220-240 V
Tension 2	380-415 V
Type de câble d'alimentation installé	Mono-phasé
Modalités de connexion supplémentaires	Oui, bi et triphasé
Fréquence	50/60 Hz
Longueur du câble d'alimentation	120 cm
Borne de raccordement	5 pôles

Type de prise	Non

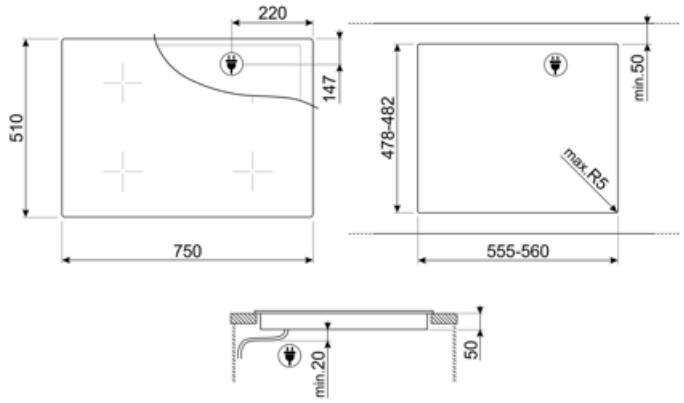

Accessoires Compatibles



GRILLPLATE

Grille viande universel pour tables de cuisson gaz, induction, vitrocéramique et électrique. Surface antiadhésive idéale pour la cuisson de la viande, du fromage et des légumes. Dimensions : 410 x 240 mm.



TPKPLATE

Plaque universelle pour tables de cuisson gaz, induction, vitrocéramique et électrique. Surface antiadhésive idéale pour la cuisson du poisson, des œufs et des légumes. Dimensions : 410 X 240 mm.



SCRP

Grattoir de nettoyage anti-rayures - pour tables de cuisson induction et vitrocéramique, ainsi que teppan yaki

Symbols glossary



Détection automatique et permanente des casseroles



La fonction Auto-Vent permet, via un système Bluetooth intelligent, de faire fonctionner la hotte directement via la table de cuisson en ajustant automatiquement la vitesse d'aspiration de la hotte en fonction de la température et de la puissance sélectionnées sur la table de cuisson.



Option Booster : Le booster permet aux plaques à induction et vitrocéramiques de fonctionner en puissance maximale, lorsqu'il est nécessaire de cuisiner des plats demandant une cuisson plus intense.



Verrouillage commandes : L'option verrouillage des commandes, présente sur différents types de produits, permet de verrouiller toutes les fonctions et programmes sélectionnés ainsi que les commandes, pour une sécurité totale, notamment en présence d'enfants.



Slider : Les commandes par Slider, très intuitives et pratiques, permettent de régler le niveau de puissance en appuyant ou en faisant simplement glisser le bout des doigts.



CUT_OUT_STANDARD_72dpi



Eco-Heat : l'appareil indique quand et combien la zone est encore chaude, après l'extinction.



La fonction de Maintien au chaud permet de garder les aliments cuits au chaud. Dans ce mode la zone de chauffage fonctionne à une capacité minimale pendant 120 minutes, puis s'éteint automatiquement.



Anti-surchauffe : Le système anti-surchauffe provoque l'arrêt automatique lorsque les températures dépassent les températures de sécurité.



Induction : La plaque d'induction fonctionne au moyen de bobines circulaires qui émettent un champ magnétique uniquement en contact avec un récipient à fond ferreux, vers lequel la chaleur est transférée. Elle se caractérise par une plus grande efficacité et une sécurité supérieure.



Multizone : Avec l'option Multizone, la zone de cuisson peut être utilisée comme grande surface de cuisson ou divisée en deux zones distinctes. Chaque zone s'adapte automatiquement à la taille et à la position du conteneur et ne chauffe que la surface nécessaire, assurant la meilleure distribution de la chaleur et une efficacité maximale.



Sécurité antidébordement : Le dispositif de sécurité anti-débordement spécial coupe la plaque de cuisson en cas de débordement de liquide.



Option Pause



Sélection rapide, avec une seule touche, la cuisson commence au plus haut niveau, puis se réduit automatiquement au fil du temps. Idéale pour les plats qui nécessitent une ébullition rapide puis une cuisson continue sans contrôle constant (par exemple, le bouillon de bœuf).



Accélérateur de chauffe : La touche accélérateur de chauffe augmente rapidement le niveau de puissance en fonction des réglages prédéfinis, permettant à l'élément chauffant de travailler au maximum jusqu'à ce que la température soit atteinte.



Indicateur de chaleur résiduelle : Après avoir éteint la zone de cuisson, l'indicateur de chaleur résiduelle indique si la zone est encore chaude, l'utilisant ainsi pour garder les aliments au chaud. Lorsque la température est tombée en dessous de 60°C, la lumière s'éteint.

Temps écoulé : Cette fonction vous permet de contrôler le temps écoulé depuis le début d'un processus de cuisson.

Minuterie : La minuterie permet de programmer l'extinction des zones de cuisson après un temps de fonctionnement réglé, variant de 1 à 99 minutes. Une fois la période préréglée écoulée, la plaque s'éteint et un signal sonore est activé.

Fonction Gril

Détection d'une casserole de 9 cm de diamètre minimum

Puissance Eco : Possibilité de limiter la puissance maximale d'absorption de la table de cuisson.

Un niveau de puissance maximale supplémentaire pour une meilleure consommation d'énergie

Effet fantôme rétro-éclairé pour le Slider compact