SI2741D

Famiglia	Piano di cottura
Incasso	Semifilo con possibilità incasso a Filo
Dimensione	70/75 cm
Alimentazione	Elettrica
Tipologia	Induzione
Codice EAN	8017709291662

Estetica

Estetica	Universale
Colore	Nero
Finitura	Vetro
Materiale	Vetro
Tipo vetro	Ceramico
Bordo vetro	Dritto
Tipo di regolazione comandi	Digi Touch
Colore LED comandi	Rosso
Posizione comandi	Frontale
Logo	Serigrafato
Colore serigrafia	Grigio

Programmi / Funzioni

Numero zone di cottura induzione	4
Opzioni di programmazione tempo	Spegnimento automatico
Numero zone di cottura con booster	4
Tasto principale on/off	Sì
Livelli di potenza	9
Numero totale di zone di cottura	4

Opzioni

Foro da incasso	478-482x555-560 mm
Timer fine cottura	4
Contaminuti	1
Allarme acustico di fine cottura	Sì
Indicatore tempo residuo	Sì
Opzione Limitatore di Potenza	Sì
Opzione Limitatore di Potenza in W	1000, 1600, 2200, 2800, 3500, 6000, 7200 W
Opzione Blocco Pulsanti / Sicurezza Bambini	Sì

Caratteristiche Tecniche

Anteriore sinistra - Induzione - Singolo - 1.60 kW - Booster 2.10 kW - Ø 21.0 cm

Posteriore sinistra - Induzione - Singolo - 1.20 kW - Booster 1.60 kW - Ø 15.0 cm

Posteriore destra - Induzione - Singolo - 1.60 kW - Booster 2.10 kW - Ø 21.0 cm

Anteriore destra - Induzione - Singolo - 1.20 kW - Booster 1.60 kW - Ø 15.0 cm

Adattamento automatico al diametro della pentola	Sì
Rilevamento della presenza pentola	Sì, min. 9 cm
Indicatore diametro minimo di utilizzo	Sì
Auto-arresto in caso di surriscaldamento	Sì
Indicatore calore residuo	Sì
Protezione da accensione accidentale	Sì

Collegamento Elettrico

Dati nominali di collegamento elettrico	7200 W
Corrente	32 A
Tensione (V)	220-240 V
Tensione 2 (V)	380-415 V
Tipo di cavo elettrico installato	Sì, Monofase
Altre modalità di collegamento	Sì, Bi- e Trifase
Frequenza	50/60 Hz
Lunghezza cavo di alimentazione	120 cm

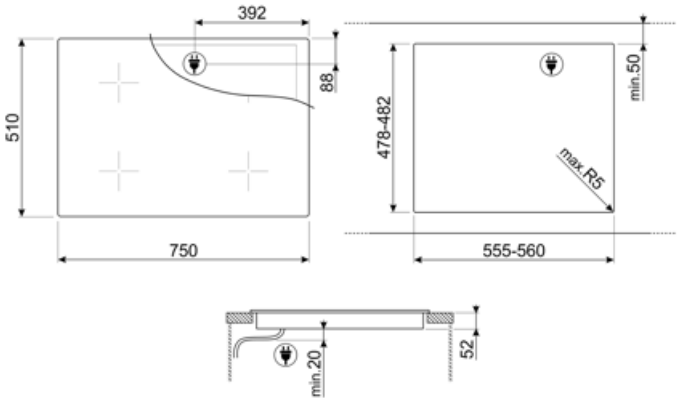
392
88
510
750
min.50
478-482
max.R5
555-560
min.20
52

Accessori Compatibili

GRILLPLATE

Bistecchiera universale per piani a induzione, gas, ceramici ed elettrici. Superficie antiaderente ideale per la cottura di carne, formaggi e verdure. Dimensioni: 410 x 240 mm.

TPKPLATE

Piastra universale per piani a induzione, gas, ceramici ed elettrici. Superficie antiaderente ideale per la cottura di pesce, uova e verdure. Dimensioni: 410 X 240 mm.

SCRP

Raschietto per piani cottura - adatto per piani induzione e ceramici

Glossario simboli

Opzione Booster: L'Opzione Booster presente sui piani di cottura a induzione, permette alla piastra di lavorare alla massima potenza, quando si rende necessario cucinare cibi che richiedono cotture molto intense.

Controllo touch

ECO-logic: L'opzione ECO-logic limita la potenza totale assorbita al valore medio (3,0 kW) installato nelle abitazioni, così da poter utilizzare contemporaneamente anche altri elettrodomestici e risparmiare energia.

Induzione: Il piano a induzione funziona tramite bobine circolari che emettono un campo magnetico solo a contatto con un recipiente dal fondo in materiale ferroso, al quale viene trasferito calore. Si caratterizza per una maggiore efficienza e per una sicurezza superiore.

Tempo trascorso: La funzione permette di controllare il tempo trascorso dall'inizio di una cottura.

Rilevamento della pentola con diametro minimo 9 cm

Blocco comandi: L'opzione blocco comandi, presente su diverse tipologie di prodotti, permette di bloccare tutte le funzioni e i programmi impostati, nonché i comandi, per una totale sicurezza soprattutto in presenza di bambini.

Alcuni modelli di piani cottura a induzione presenti in gamma, si possono installare nei fori di misura 48x56 cm.

Anti-surriscaldamento: Il sistema Anti-surriscaldamento provoca lo spegnimento automatico quando le temperature superano quelle di sicurezza

Indicatore di calore residuo: Dopo lo spegnimento della zona cottura, l'indicatore di calore residuo segnala se la zona è ancora calda, usufruendone così per mantenere caldi i cibi. Quando la temperatura si sarà abbassata sotto i 60°C la spia si spegnerà.

Timer: Tramite il Timer è possibile programmare lo spegnimento delle zone cottura dopo un tempo di funzionamento stabilito, variabile da 1 a 99 minuti. Allo scadere del periodo preimpostato, la piastra si spegne e si attiva un segnale acustico.