SI7844B

Famiglia	Piano di cottura
Incasso	Semifilo
Dimensione	78 cm
Alimentazione	Elettrica
Tipologia	Induzione
Codice EAN	8017709254933

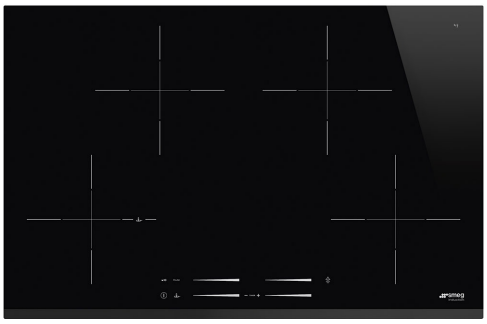

Estetica

Estetica	Universale
Colore	Nero
Finitura	Vetro
Materiale	Vetro
Tipo vetro	Ceramico
Bordo vetro	Bisello frontale
Tipo di regolazione comandi	Multi Slider
Slider	Sì
Colore LED comandi	Rosso
Posizione comandi	Frontale
Colore serigrafia	Grigio

Programmi / Funzioni

Numero zone di cottura induzione	4
Numero zone di cottura con booster	4
Tasto principale on/off	Sì
Livelli di potenza	14
Auto-Vent	Sì
Numero totale di zone di cottura	4

Opzioni

Foro da incasso	490x750-780 mm
Timer fine cottura	4
Opzione di pausa	Sì
Contaminuti	4
Allarme acustico di fine cottura	Sì
Indicatore tempo residuo	Sì
Opzione Limitatore di Potenza	Si Advance
Opzione Limitatore di Potenza in W	1500, 2000, 2500, 3000, 3500, 4000, 4500, 5000, 6000, 7200 W
Opzione Show Room Demo	Sì
Opzione Blocco Pulsanti / Sicurezza Bambini	Sì
Selezione rapida dei livelli	Sì

Caratteristiche Tecniche

Anteriore sinistra - Induzione - Singolo - 2.30 kW - Booster 3.20 kW - Ø 21 cm

Posteriore sinistra - Induzione - Singolo - 2.30 kW - Booster 3.20 kW - Ø 21 cm

Anteriore destra - Induzione - Singolo - 2.30 kW - Booster 3.20 kW - Ø 21 cm

Posteriore destra - Induzione - Singolo - 2.30 kW - Booster 3.20 kW - Ø 21 cm

Adattamento automatico al diametro della pentola	Sì
Rilevamento della presenza pentola	Sì
Indicatore diametro minimo di utilizzo	Sì
Auto-arresto in caso di surriscaldamento	Sì
Auto-arresto in caso di traboccamento	Sì
Sensore Perfect Heat	Sì
Eco-Heat	Sì
Eco-Off	Sì

Collegamento Elettrico

Dati nominali di collegamento elettrico	7200 W
Tensione (V)	220-240 V
Tensione 2 (V)	400 V
Tipo di cavo elettrico installato	Universale
Frequenza	50/60 Hz
Lunghezza cavo di alimentazione	150 cm
Morsettiera	5 poli

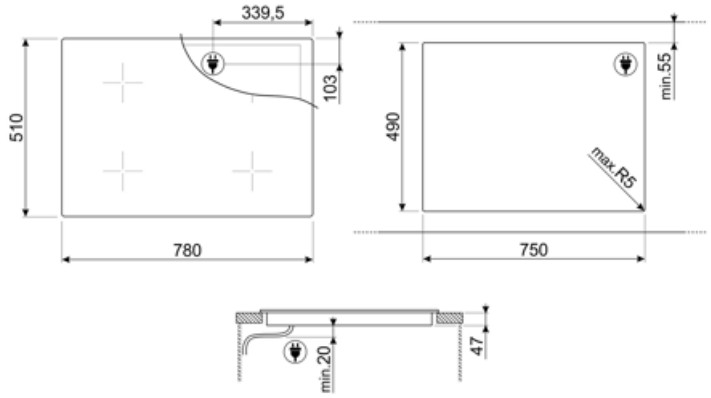
339,5
103
510
780
490
min.55
max.R5
750
min.20
47

Accessori Compatibili

GRILLPLATE

Bistecchiera universale per piani a induzione, gas, ceramici ed elettrici. Superficie antiaderente ideale per la cottura di carne, formaggi e verdure. Dimensioni: 410 x 240 mm.

SCRP

Raschietto per piani cottura - adatto per piani induzione e ceramici

TPKPLATE

Piastra universale per piani a induzione, gas, ceramici ed elettrici. Superficie antiaderente ideale per la cottura di pesce, uova e verdure. Dimensioni: 410 X 240 mm.

LGCN

Listello di giunzione in acciaio inox, da 475 a 495 mm

TPK

Piastra per cottura Teppanyaki 32,5 cm, acciaio inox

Glossario simboli

Auto-Vent: Grazie alla funzione Auto-Vent la velocità di aspirazione della cappa si regola automaticamente in base alla temperatura e alla potenza selezionate sul piano cottura.

Semifilo: soluzione d'incasso per piani e lavelli con bordino fino a 4 mm che combina la semplicità di installazione con un design minimal.

Comando Slider individuale per ogni zona

Incasso in cabinet 80 cm

Eco-Off: per risparmiare energia, il livello di potenza della zona di cottura si disattiva prima che suoni il timer del conto alla rovescia.

Induzione: Il piano a induzione funziona tramite bobine circolari che emettono un campo magnetico solo a contatto con un recipiente dal fondo in materiale ferroso, al quale viene trasferito calore. Si caratterizza per una maggiore efficienza e per una sicurezza superiore.

Con questa funzione è possibile sospendere temporaneamente il funzionamento di tutte le zone di cottura abbassando il livello di potenza al minimo per non rischiare di bruciatare i cibi. Una volta riattivato il piano verranno ripresi tutte i parametri di potenza e tempo selezionati in precedenza.

Possibilità di limitare il totale assorbimento energetico del piano in modo avanzato

Tempo trascorso: La funzione permette di controllare il tempo trascorso dall'inizio di una cottura.

Opzione Booster: L'Opzione Booster presente sui piani di cottura a induzione, permette alla piastra di lavorare alla massima potenza, quando si rende necessario cucinare cibi che richiedono cotture molto intense.

Blocco comandi: L'opzione blocco comandi, presente su diverse tipologie di prodotti, permette di bloccare tutte le funzioni e i programmi impostati, nonché i comandi, per una totale sicurezza soprattutto in presenza di bambini.

Slider-Control: Il particolare dispositivo Slider-Control permette di regolare il calore delle quattro zone con semplici movimenti circolari delle dita sui comandi.

Eco-Heat: il dispositivo segnala quando e quanto la zona è ancora calda, dopo lo spegnimento.

Anti-surriscaldamento: Il sistema Anti-surriscaldamento provoca lo spegnimento automatico quando le temperature superano quelle di sicurezza

Anti-traboccamento: Lo speciale dispositivo Anti-traboccamento spegne il piano cottura in presenza di tracimazione dei liquidi.

Perfect Heat: Grazie alla funzione Perfect Heat è possibile mantenere costante la temperatura della pentola durante la cottura senza avere la necessità di regolare manualmente il livello di potenza del piano cottura.

Selezione rapida: Con l'opzione Selezione rapida la cottura inizia al massimo grado di temperatura per poi diminuire automaticamente trascorso un determinato periodo di tempo.

Timer: Tramite il Timer è possibile programmare lo spegnimento delle zone cottura dopo un tempo di funzionamento stabilito, variabile da 1 a 99 minuti. Allo scadere del periodo preimpostato, la piastra si spegne e si attiva un segnale acustico.