SI7844B

Семейство продуктов	Варочная поверхность
Тип встраивания	Ультранизкий профиль
Размеры	78 cm
Источник питания	Электрический
Тип	Индукция
EAN-**код**	8017709254933

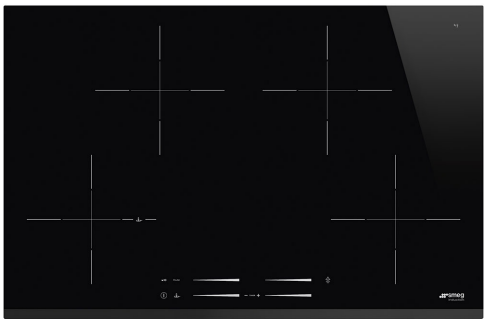

Эстетика

Эстетика	Универсальный
Цвет	Черный
Отделка	Стекло
Материал	Стекло
Тип стекла	Стеклокерамика
Тип края стекла	Скошенный фронтальный край
Тип управления	Мультислайдер
Индикация остаточного тепла	Да
Цвет подсветки	Красный
Расположение переключателей	Фронтальное
Цвет сериографии	Серый

Программы/ функции

Количество индукционных зон приготовления	4
Количество зон приготовления с функцией BOOSTER	4
Главный переключатель вкл./выкл.	Да
Уровни мощности	14
Автовентиляция	Да
Количество зон приготовления	4

Опции

smeg

Стандартный вырез	490x750-780 мм
Таймер окончания приготовления	4
Опция Пауза	Да
Таймер поминутный	4
Акустический сигнал окончания приготовления	Да
Индикация оставшегося времени	Да
Режим ограничения мощности	Да, заранее
Режим ограничения мощности - пошаговый	1500, 2000, 2500, 3000, 3500, 4000, 4500, 5000, 6000, 7200 Вт
Режим Showroom	Да
Блокировка управления	Да
Быстрый выбор уровня приготовления	Да

Технические характеристики

Фронтальная левая - Индукция - одинарная - 2.30 кВт - Booster 3.20 кВт - Ø 21 см

Задняя левая - Индукция - одинарная - 2.30 кВт - Booster 3.20 кВт - Ø 21 см

Фронтальная правая - Индукция - одинарная - 2.30 кВт - Booster 3.20 кВт - Ø 21 см

Задняя правая - Индукция - одинарная - 2.30 кВт - Booster 3.20 кВт - Ø 21 см

Автоматическое определение диаметра посуды	Да
Автоматическое определение наличия посуды	Да
Индикация минимального диаметра посуды	Да
Автоматическое отключение при перегреве	Да
Автоматическое отключение при проливании	Да
Сенсор Perfect Heat	Да
Eco-Heat	Да
Eco-Off	Да

Электрическое подключение

Номинальная мощность	7200 Вт
Напряжение	220-240 В
Напряжение 2	400 В
Тип электрического кабеля	Универсальная
Частота тока	50/60 Гц
Длина электрического кабеля	150 см
Клеммная коробка	5 полюсов
Тип электрической вилки	No

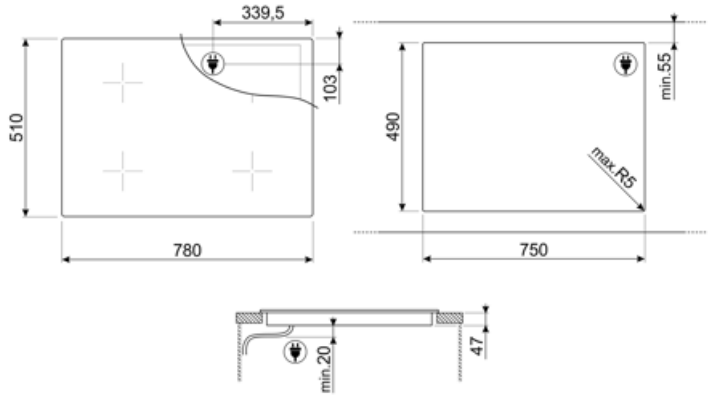
339,5
103
510
780
490
min.55
max.R5
750
min.20
47

Совместимые Аксессуары

GRILLPLATE

Универсальный гриль для индукционных, газовых, керамических и электрических варочных панелей. Антипригарная поверхность идеально подходит для приготовления мяса, сыра и овощей. Размеры: 410 x 240 мм.

SCRP

Скребок для индукционных и стеклокерамических варочных панелей, а также теппаняки

TPKPLATE

Универсальный гриль для индукционных, газовых, керамических и электрических варочных панелей. Антипригарная поверхность идеально подходит для приготовления рыбы, яиц и овощей. Размеры: 410 x 240 мм.

LGCN

Соединительная планка для встраиваемых варочных панелей, нержавеющая сталь, 475/495 мм

TPK

Гриль Teppanyaki

Symbols glossary

Интеллектуальная инфракрасная система, которая позволяет вытяжке и варочной панели с этой функцией работать вместе.

Ультранизкий профиль: установка изделия с плоским краем - высота 1 мм.

Управление слайдер позволяет регулировать мощность, просто проводя пальцем по сенсорному устройству.

Eco-Off: эта функция энергосбережения отключает зону нагрева до срабатывания таймера, используя остаточное тепло сковороды.

Индукция: работа этих варочных панелей основана на принципе электромагнитной индукции. Тепло генерируется непосредственно в дне кастрюли во время ее контакта с варочной панелью.

Все конфорки можно уменьшить до минимального уровня мощности, поэтому варочную панель можно оставить без присмотра на короткое время без переваривания или подгорания продуктов. Затем просто нажмите эту функцию еще раз, и ранее установленные уровни мощности снова активируются.

Быстрый выбор, приготовление одним касанием начинается на самом высоком уровне нагрева, а затем автоматически уменьшается со временем. Идеально подходит для блюд, которые требуют быстрого кипячения и дальнейшего приготовления без постоянного контроля (например, говяжий бульон).

Таймер: все стеклокерамические варочные панели с сенсорным управлением имеют таймер, который автоматически завершает приготовление через заданное время.

Идеально вписывается в шкаф 80 см

Booster: опция позволяет зоне работать на полную мощность, когда требуется очень интенсивное приготовление.

Блокировка управления: некоторые модели оснащены устройством для блокировки управления, чтобы не было возможности случайно изменить программу/ цикл приготовления, включить или выключить прибор.

Eco-Heat: эта функция предупреждает о том, что после выключения зона остается горячей. Это не только обеспечивает максимальную безопасность, предотвращая ожоги, но и позволяет использовать остаточное тепло для продолжения приготовления или поддержания блюд в горячем состоянии.

Защита от перегрева: система безопасности, которая автоматически отключает варочную панель в случае перегрева блока управления.

: специальная защита от перелива отключает варочную панель при переливании жидкости.

Эта функция позволяет поддерживать постоянную температуру сковороды во время приготовления без необходимости вручную регулировать уровень мощности на варочной панели. Идеально подходит для поддержания пищи в теплом состоянии, а также для поддержания постоянной температуры при более интенсивном приготовлении пищи, особенно при жарке.

Истекшее время: показывает, как долго конфорка использовалась.

Возможность установить максимальную потребляемую мощность варочной панели

Индивидуальный слайдер премиум-класса для каждой зоны приготовления