SIA1963DG

Termékcsalád	Főzőlap
Beépítés típusa	Ultra-alacsony profil vagy teljesen síkban
Méretek	90 cm
Teljesítmény	Elektromos
Típus	Indukciós
EAN kód	8017709328016



Design

Design család	Linea
Szín	Neptune Grey
Felületkezelés	Üveg
Anyag	Üveg
Üveg típusa	'Glassy' kerámia
Üveg pereme	Egyenes él
Vezérlés típusa	Vivo Screen Max
Slider	Igen
LED színe	TFT
Vezérlőgomb pozíciója	Elülső
Logó	Selyem rács
Szerigráfia színe	Fekete
Alternatív színek állnak rendelkezésre	Fekete

Program/Funkciók

Indukciós főzőzónák száma	6
Időbeállítási lehetőségek	Automatikus kikapcsolás
Főzőzónák száma boosterrel	6
Rugalmas zónák száma	3
Főkapcsoló (BE/KI)	Igen
Teljesítményszintek	17

Opciók



MultiZone opció	Igen	**Perc számláló**	1
Rugalmas zóna típus	AreaZone	**Főzés vége jelzés**	Igen
Munkalap kivágás	500-916 mm	**Hátralévő idő kijelzése**	Igen
Edénykövetés	Igen	**Korlátozott energiafogyasztású üzemmód**	Igen
Automatikus forrás funkció	Igen	**Korlátozott energiafogyasztás (W)**	2400-11100 - 100 W-os léptékkel W
Párolás funkció	Igen	**Bemutató üzemmód**	Igen
Melegentartás automatikus funkció	Igen	**Vezérlés zár / Gyermekbiztonsági zár**	Igen
Olvasztás/Alacsony hőmérsékletű főzés funkció	Igen	**Bridge (híd) opció**	Igen
Időzítő	6	**Gyorsindítás**	Igen
Pause funkció	Igen	**Gyors teljesítményszint-választás**	Igen

MŰSZAKI JELLEMZŐK



Központi - Indukciós – multizone - 2.40 kW - Booster 3.70 kW - 84.0x40.0 cm

Automatikus beállítás az edény méretének megfelelően	Igen	**Automatikus kikapcsolás kifutás esetén**	Igen
Edényfelismerés	Igen, min. 10 cm	**Maradékhő kijelzés**	Igen
Állandó automatikus edényfelismerés a hozzá tartozó vezérlés kijelzésével	Igen	**Védelem a véletlen bekapcsolás ellen**	Igen
Automatikus kikapcsolás túlmelegedés esetén	Igen		

Elektromos csatlakozás

Elektromos csatlakozás névleges értéke (W)	11100 W	**Mellékelt elektromos kábel típusa**	Igen, egy- és kétfázisú
Áramerősség	49 A	**Frekvencia (Hz)**	50/60 Hz
Feszültség (V)	220-240 V	**Tápkábel hossza**	120 cm
Feszültség 2 (V)	380-415 V	**Terminal box**	5 poles
Telepített elektromos kábel típusa	Háromfázisú	**Csatlakozódugó**	Nem
További csatlakozási lehetőségek	Egyfázisú és kétfázisú		

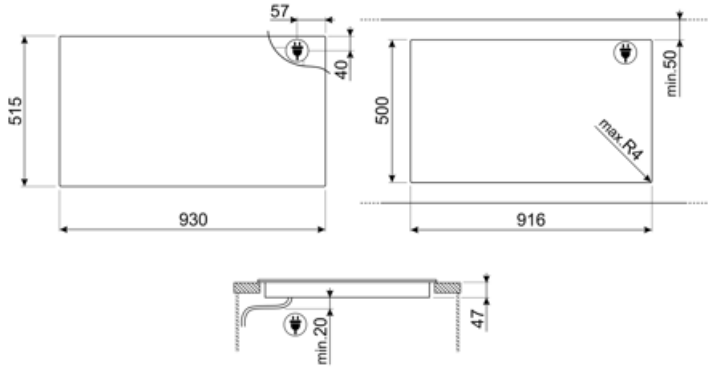
57
40
515
930
500
min.50
max.R4
916
min.20
47

Compatible Accessories



GRILLPLATE

Univerzális sütőlap indukciós, gáz-, kerámia- és elektromos főzőlapokhoz. Tapadásmentes felület, ideális húsok, sajtok és zöldségek sütéséhez. Méretek: 410 x 240 mm.



TPKPLATE

Univerzális lemez indukciós, gáz-, kerámia- és elektromos főzőlapokhoz. Tapadásmentes felület ideális hal, tojás és zöldségek sütéséhez. Méretek: 410 X 240 mm.



SCRP

Karcolásmentes tűzhely kaparó – indukciós és kerámia főzőlapokhoz

Alternative products



SIA1963D

Szín: Fekete

Symbols glossary



Állandó automatikus edényérzékelés



Power booster: ez az opció lehetővé teszi, hogy a főzőzóna maximális teljesítményen működjön, amikor intenzív főzésre van szükség.



7" TFT érintőképernyő, nagy felbontású, valós színekkel



Szabadon mozgathatja az edényt bárhová anélkül, hogy kikapcsolná a kiválasztott kezdeti beállításokat.



Ez a funkció lehetővé teszi a készételek melegentartását anélkül, hogy azok odaégnének.



Indukció: Ezen főzőlapok működése az elektromágneses indukció elvén alapul. A hő közvetlenül az edény aljában keletkezik, amint az érintkezésbe kerül a főzőlappal.



Kifutás elleni védelem: a speciális kifutás elleni védelem automatikusan kikapcsolja a főzőlapot, ha folyadék kerül a kezelőfelületre.



Gyors kiválasztás egy érintéssel, a főzés a legmagasabb fokozaton kezdődik, majd idővel automatikusan csökken. Ideális olyan ételekhez, amelyek gyors forralást, majd folyamatos főzést igényelnek állandó ellenőrzés nélkül (pl. marhahúsleves).



Maradékhő kijelzés: Az üvegkerámia főzőlap kikapcsolása után a maradékhő-jelző mutatja, hogy melyik főzőzóna forró még. Amikor a hőmérséklet 60°C alá csökken, a kijelző kialszik.



Eltelt idő: azt mutatja, hogy a főzési zóna mennyi ideje van használatban.



TWIN ZONE



Automatikus forralás funkció: az érzékelő megerősíti a forráspont elérését, majd egy hangjelzés jelzi, hogy az összetevők hozzáadhatók, időt és energiát takarítva meg.



Gyerekzár: egyes modellek olyan funkcióval rendelkeznek, amely lehetővé teszi a program vagy ciklus zárolását, megakadályozva annak véletlen módosítását.



A Slider kezelőfelület lehetővé teszi a teljesítmény beállítását egyszerűen az ujjunk végighúzásával az érintőfelületen.



Elegáns ezüst vagy fekete üveg, üveg alatti grafikával, ami simaságot és ragyogást biztosít a felületnek



Túlmelegedés elleni védelem: a vezérlés túlmelegedése esetén a főzőlapot automatikusan kikapcsoló biztonsági rendszer.



Olvasztás funkció, amely alkalmas a kíméletes melegítést igénylő ételek, például a csokoládé vagy a vaj lassú megolvasztására.



Pause funkció: minden főzőzóna minimális teljesítményszintre csökkenthető, így a főzőlap rövid időre felügyelet nélkül hagyható anélkül, hogy az étel túlfőne vagy odaégne. A funkció ismételt megnyomásával a korábban beállított teljesítményszintek újraaktiválódnak.



Gyorsindítás funkció: a kiválasztott hőmérséklet gyorsabban elérhető. A fűtőelem maximális teljesítményen működik, amíg el nem éri a megfelelő hőmérsékletet.



Lassú főzés funkció: ideális a hosszú főzési időt igénylő receptekhez, megakadályozza az ételek kifutását vagy az edény falához tapadását.



Időzítés: Minden indukciós főzőlap rendelkezik időzítővel, amely az előre beállított idő után automatikusan befejezi a működést.



Teljesítménykorlátozás: lehetővé teszi a főzőlap maximális teljesítményfelvételének korlátozását.