SIA1963DG

Famiglia	Piano cottura
Incasso	Semifilo con possibilità incasso a Filo
Dimensione	90 cm
Alimentazione	Elettrica
Tipologia	Induzione
Codice EAN	8017709328016



Estetica

Estetica	Linea
Colore	Neptune Grey
Finitura	Vetro
Materiale	Vetro
Tipo vetro	Ceramico 'Glassy'
Bordo vetro	Dritto
Tipo di regolazione comandi	Vivo Screen Max
Slider	Sì
Colore LED comandi	TFT
Posizione comandi	Frontale
Logo	Serigrafato
Colore serigrafia	Nero
Altri colori disponibili	Nero

Programmi / Funzioni

Numero zone di cottura induzione	6
Opzioni di programmazione tempo	Spegnimento automatico
Numero zone di cottura con booster	6
Numero Zone Flessibili	3
Tasto principale on/off	Sì
Livelli di potenza	17

Opzioni

Opzione Multizone	Sì
Tipologia Zona Flessibile	AreaZone
Foro da incasso	500-916 mm
Follow Pot	Sì
Funzione di automatic boiling	Sì
Funzione automatica di mantenimento bollore	Sì
Funzione automatica di mantenimento del calore	Sì
Funzione automatica di cottura a basse temperature	Sì
Timer fine cottura	6
Opzione di pausa	Sì
Contaminuti	1
Allarme acustico di fine cottura	Sì
Indicatore tempo residuo	Sì
Opzione Limitatore di Potenza	Sì Advance
Opzione Limitatore di Potenza in W	2400 a 11100 - step 100 W
Opzione Show Room Demo	Sì
Opzione Blocco Pulsanti / Sicurezza Bambini	Sì
Opzione Bridge	Sì
Avvio rapido	Sì
Selezione rapida dei livelli	Sì

Caratteristiche Tecniche

Centrale - Induzione - Multizone - 2.40 kW - Booster 3.70 kW - 84.0x40.0 cm

Adattamento automatico al diametro della pentola	Sì
Rilevamento della presenza pentola	Sì, min. 10 cm
Rilevamento Automatico posizione pentola e comando	Sì
Auto-arresto in caso di surriscaldamento	Sì
Auto-arresto in caso di traboccamento	Sì
Indicatore calore residuo	Sì
Protezione da accensione accidentale	Sì

Collegamento Elettrico

Dati nominali di collegamento elettrico	11100 W
Corrente	49 A
Tensione (V)	220-240 V
Tensione 2 (V)	380-415 V
Tipo di cavo elettrico installato	Sì, Trifase
Altre modalità di collegamento	Sì, Mono e Bi-fase
Tipo di cavo elettrico in dotazione	Sì, Mono e Bi-fase
Frequenza	50/60 Hz
Lunghezza cavo di alimentazione	120 cm
Morsettiera	5 poli
Spina	No

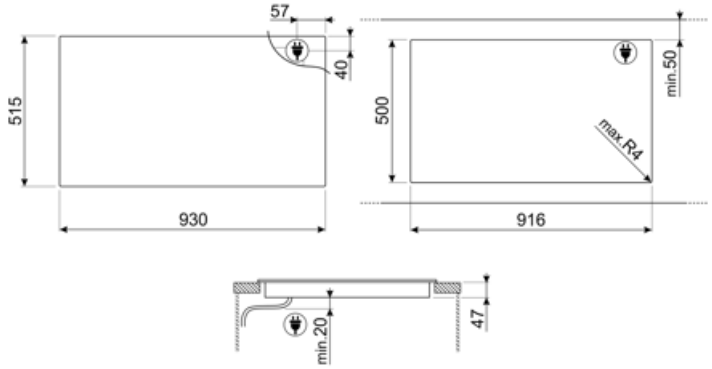
57
40
515
930
500
min.50
max.R4
916
min.20
47

Accessori Compatibili



GRILLPLATE

Bistecchiera universale per piani a induzione, gas, ceramici ed elettrici. Superficie antiaderente ideale per la cottura di carne, formaggi e verdure. Dimensioni: 410 x 240 mm.



TPKPLATE

Piastra universale per piani a induzione, gas, ceramici ed elettrici. Superficie antiaderente ideale per la cottura di pesce, uova e verdure. Dimensioni: 410 X 240 mm.



SCRP

Raschietto per piani cottura - adatto per piani induzione e ceramici

Prodotti alternativi



SIA1963D

Colore: Nero

Glossario simboli



Rilevamento automatico e permanente della pentola con attivazione automatica dei comandi



Regolazione automatica temperatura: La funzione permette di regolare automaticamente la temperatura di ebollizione, dopo averne identificato il momento di inizio attraverso un segnale acustico, e mantenerla fino al termine della cottura. Assicura risultati perfetti e garantisce sino al 30% di risparmio energetico.



Opzione Booster: L'Opzione Booster presente sui piani di cottura a induzione, permette alla piastra di lavorare alla massima potenza, quando si rende necessario cucinare cibi che richiedono cotture molto intense.



Blocco comandi: L'opzione blocco comandi, presente su diverse tipologie di prodotti, permette di bloccare tutte le funzioni e i programmi impostati, nonché i comandi, per una totale sicurezza soprattutto in presenza di bambini.



Display TFT, 7 pollici a colori ad alta definizione



Slider-Control: Il particolare dispositivo Slider-Control permette di regolare il calore delle quattro zone con semplici movimenti circolari delle dita sui comandi.



Libertà di spostare la pentola dove si desidera senza disattivare le impostazioni di partenza.



Elegante vetro, in silver o nero, con serigrafie sottovetro che donano maggior lucentezza e facilità di pulizia, senza rumore durante lo spostamento della pentola



Mantiene il cibo alla temperatura ideale dopo la cottura, senza il rischio di bruciature



Anti-surriscaldamento: Il sistema Anti-surriscaldamento provoca lo spegnimento automatico quando le temperature superano quelle di sicurezza



Induzione: Il piano a induzione funziona tramite bobine circolari che emettono un campo magnetico solo a contatto con un recipiente dal fondo in materiale ferroso, al quale viene trasferito calore. Si caratterizza per una maggiore efficienza e per una sicurezza superiore.



Funzione Melting: La funzione Melting permette di impostare il livello di potenza appropriato per far sciogliere alimenti delicati quali il cioccolato e il burro, senza comprometterne il gusto.



Anti-traboccamento: Lo speciale dispositivo Anti-traboccamento spegne il piano cottura in presenza di tracimazione dei liquidi.



Con questa funzione è possibile sospendere temporaneamente il funzionamento di tutte le zone di cottura abbassando il livello di potenza al minimo per non rischiare di bruciatare i cibi. Una volta riattivato il piano verranno ripresi tutte i parametri di potenza e tempo selezionati in precedenza.



Selezione rapida: Con l'opzione Selezione rapida la cottura inizia al massimo grado di temperatura per poi diminuire automaticamente trascorso un determinato periodo di tempo.



Avanzamento veloce: Il tasto Avanzamento veloce incrementa rapidamente il livello di potenza secondo impostazioni prefissate, facendo lavorare l'elemento riscaldante al massimo fino raggiungimento della temperatura.

Indicatore di calore residuo: Dopo lo spegnimento della zona cottura, l'indicatore di calore residuo segnala se la zona è ancora calda, usufruendone così per mantenere caldi i cibi. Quando la temperatura si sarà abbassata sotto i 60°C la spia si spegnerà.

Simmering: La funzione Simmering identifica il livello di potenza del calore adeguata per realizzare ricette che richiedono cotture a fuoco lento, evitando di far attaccare i cibi alla casseruola, di farli bruciare o bollire troppo.

Tempo trascorso: La funzione permette di controllare il tempo trascorso dall'inizio di una cottura.

Timer: Tramite il Timer è possibile programmare lo spegnimento delle zone cottura dopo un tempo di funzionamento stabilito, variabile da 1 a 99 minuti. Allo scadere del periodo preimpostato, la piastra si spegne e si attiva un segnale acustico.



TWIN_ZONE_72dpi



Possibilità di limitare il totale assorbimento energetico del piano in modo avanzato