SIM3964D

Produktgruppe	Platetopp
Type innbygging	Overflate eller planmotering
Mål	90 cm
Strømtilførsel	Elektrisk
Type	Induksjonstoppe
EAN-kode	8017709301453

Estetisk linje

Estetikk	Classic
Farge	Sort
Finish	Glass
Materiale	Glass
Glass Type	Keramisk Eclipse
Glasskant	Rett kant
Type kontroll innstilling	EVO Slider
Skyvebryter	Ja
Kontrollknapp funksjon	Foran
Serigrafi farge	Grå

Programmer/funksjoner

Antall induksjonstilberedningssoner	6
Tidsinnstillingsalternativer	Automatisk avstenging
Antall ekstra hurtige tilberedningssoner	6
Antall multisoner	3
Av/på-hovedbryter	Ja
Effektnivåer	9
Auto-vent 2.0	Ja
Antall tilberedningssoner	6

Funksjoner

Multisonefunksjon	Ja
Fleksibel sonetype	MultiZone
Nedfelling i benkeplate	490x860 mm
Automatisk varmebevaringsfunksjon	Ja
Grillfunksjon	Ja
Timer for tilberedningsslutt	6
Pausefunksjon	Ja
Timer	1
Lydsignal for tilberedningsslutt	Ja
Resttidsindikator	Ja
Modus for begrenset effektforbruk	Ja Advance
Begrenset Styrke forbrukmodus - steg	2400 a 11100 - step 100 W
Demomodus	Ja
Kontroller med barnelås	Ja
Tosonefunksjon	Ja
Hurtigstart	Ja
Hurtiginnstilling av nivåer	Ja

Tekniske egenskaper

Venstre foran - Induksjon - multisone - 2.10 kW - Booster 2.50 kW - Double booster 3.00 kW - 24.0x18.0 cm
Venstre bak - Induksjon Multisone - 2.10 kW - Booster 2.50 kW - Double booster 3.00 kW - 24.0x18.0 cm
Midten foran - Induksjon - multisone - 2.10 kW - Booster 2.50 kW - Double booster 3.00 kW - 24.0x18.0 cm
Midten bak - Induksjon Multisone - 2.10 kW - Booster 2.50 kW - Double booster 3.00 kW - 24.0x18.0 cm
Høyre foran - Induksjon - multisone - 2.10 kW - Booster 2.50 kW - Double booster 3.00 kW - 24.0x18.0 cm
Høyre bak - Induksjon - flersone - 2.10 kW - Booster 2.50 kW - Double booster 3.00 kW - 24.0x18.0 cm
Multizone left - Booster 3.70 kW - 38.5x23.0 cm
Multizone center - Booster 3.70 kW - 38.5x23.0 cm
Multizone right - Booster 3.70 kW - 38.5x23.0 cm

Automatisk justering av stekepannens diameter	Ja
Kasserolledetektering	Ja, min 9 cm
Permanent automatisk grytedetektor med angivelse av den relativ kontroll	Ja
Automatisk avstenging ved overheting	Ja
Automatisk avstenging ved overkoking	Ja
Restvarmeindikator	Ja
Vern mot utilsiktet start	Ja

Elektrisk tilkobling

Elektrisk tilkoblingseffekt (W)	11100 W
Strøm (A)	49 A
Spenning (V)	220-240 V
Spenning: 2 (V)	380-415 V
Type ledning	Trippelfase
Type ledning	Enkel og dobbel fase
Type strømkabel som følger med	Ja, enkel og dobbel fase
Frekvens (Hz)	50/60 Hz
Lengde på strømledning (cm)	120 cm
Koblingsboks	5-polet

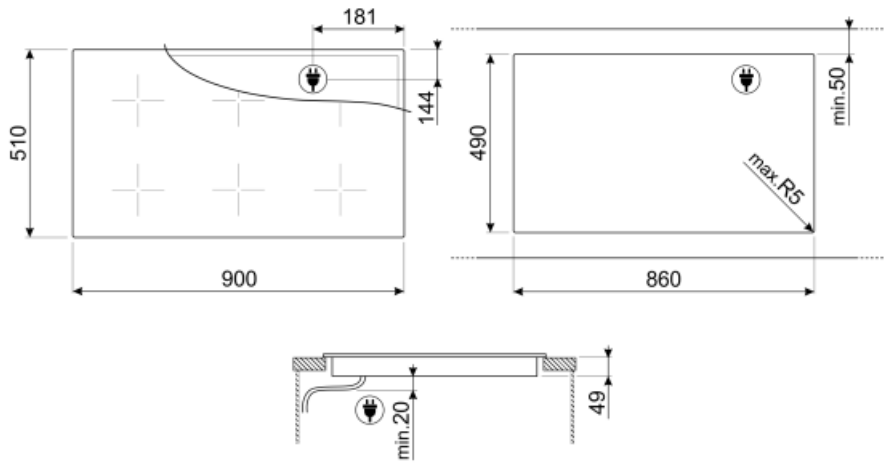
181
144
510
900
490
min.50
max.R5
860
min.20
49

Not included accessories

GRILLPLATE

Universalrist for induksjon, gass, keramisk og elektrisk platetopp. Non-stick belegg ideelt for steking av kjøtt, ost og grønnsaker. Mål: 410 x 240 mm.

TPK

Stainless steel grill plate to cook Teppanyaki dishes

SCRP

Induction and ceramic hobs and teppanyaki scraper

TPKPLATE

Universalplate for induksjon, gass, keramisk og elektrisk platetopp. Non-stick belegg ideelt for steking av fisk, egg og grønnsaker. Mål: 410 X 240 mm.

Symbols glossary (TT)

Permanent auto-grytedetektor

Effekt-booster: Valg som gjør det mulig å arbeide ved full effekt når det er behov for svært intens steking.

I dette panelet er det mulig å justere effekten ved å dra fingeren over berøringsskjermen.

Overhetingsbeskyttelse: Sikkerhetssystemet som automatisk slår av platetoppen hvis kontrollenheten overopphetes.

Multizone: Gjør det mulig å bruke flere panner samtidig, både store og små, noe som gir frihet ved plassering av disse og større fleksibilitet.

Grillfunksjon

Alle stekesoner kan reduseres til et minimum effektnivå, slik at platetoppen kan etterlates uten tilsyn i en kort periode uten at maten overstekes eller brennes. Trykk på denne funksjonen igjen, det forrige innstilte effektnivået kan aktiveres på nytt.

Hurtigstartfunksjon: Valgt temperatur nås fortere. Varmeelementet holdes ved maksimum effekt inntil riktig temperatur er nådd.

Løpt tid: Viser hvor lenge stekesonen har vært i bruk.

TWIN_ZONE_72dpi

Mulighet for å stille inn maksimalt strømforbruk for platetoppen.

Mørkt blir til lyst

Forbindelse mellom platetopp og hette

Barnesikring: Noen modeller er utstyrt med en innretning som låser programmet/syklusen slik at den ikke kan endres ved uhell.

Denne funksjonen gjør det mulig å holde maten varm uten å brenne den

Induksjon: Arbeidet til disse platetoppene er basert på prinsippet om elektromagnetisk induksjon. Varmen genereres direkte i bunnen av pannen når den er i kontakt med platetoppen.

Overfyllingsbeskyttelse: Den spesielle overfyllingsbeskyttelsen slår av komfyren hvis den flyter over av væsker.

Evolution totalt bakbelyst glidebryter med ghost-effekt

Hurtigvalg: Med ett trykk begynner tilberedningen ved høyeste nivå og reduseres automatisk over tid. Ideell for retter som trenger hurtig koking og deretter kontinuerlig tilberedning uten konstant kontroll (f.eks. kjøttkraft/buljong).

Angivelse av restvarme: Etter at den glasskeramiske platetoppen er blitt avslått vil restvarmeindikatoren vise hvilken av varmesonene som fortsatt forblir varme. Når temperaturen faller under 60 °C vil indikatoren slukkes.

Timer-funksjon: Alle keramiske platetopper har en timer-funksjon som automatisk avslutter stekingen etter en forhåndsinnstilt tid.

Min diameter grytedetektor på 9 cm

Passer perfekt i 90 cm skap