SIMU330D

Famille	Table de cuisson
Type d'encastrement	Semi-affleurant ou affleurant
Dimension	30"
Alimentation	Mixte
Type	Induction
Code EAN	8017709328924



Esthétique

Esthétique	SPR - Professional
Couleur	Noir
Finition	Verre
Matériau	Verre
Type de verre	Céramique Eclipse
Bord de la vitre	Droit
Type de commandes	Commandes sensitives rétro-éclairées blanches
Slider	Oui
Couleur des LED	Blanc
Position des commandes	Frontal
Logo	Sérigraphié
Couleur de la sérigraphie	Gris

Programmes / Fonctions

Nombre de foyers induction	4
Options de programmation de la durée	Arrêt automatique
Nombre de foyers avec booster	4
Nombre de zones flexibles	2
Touche principale on/off	Oui
Niveaux de puissance	9
Nombre total de foyers	4

Options



Option Multizone	Oui
Type de Zone Flexible	Multizone
Double Booster	Oui
Maintien au chaud	Oui
Fonction gril	Oui
Minuterie fin de cuisson	4
Option Pause	Oui
Minuteur	1
Signal sonore fin de cuisson	Oui
Indicateur temps résiduel	Oui
Mode puissance Eco	Oui
Puissance Eco - Palier	2400 à 7400 - step 100 W W
Mode Expo	Oui
Verrouillage commandes / Sécurité enfant	Oui
Option Bridge	Oui
Quick start / Démarrage rapide	Oui
Sélection rapide des niveaux	Oui

Tech



Avant gauche - Induction - Multizone - 2.10 kW - Booster 2.50 kW - Double booster 3.00 kW - 24.0x18.0 cm
Arrière gauche - Induction - Multizone - 2.10 kW - Booster 3.00 kW - Double booster 3.00 kW - 24.0x18.0 cm
Arrière central - Induction - simple - 2.30 kW - Booster 3.00 kW - Ø 20 cm
Avant droit - Induction - simple - 1.40 kW - Booster 2.10 kW - Ø 16 cm
Multizone left - Booster 3.70 kW - 38.5x23.0 cm

Adaptation automatique au diamètre des casseroles	Oui
Détection automatique du récipient	Oui, minimum 9 cm
Détection automatique de la casserole et de la commande relative	Oui
Auto-arrêt en cas de surchauffe	Oui
Auto-arrêt en cas de débordement	Oui
Affichage chaleur résiduelle	Oui
Protection pour mise en marche accidentelle	Oui

Raccordement électrique

Puissance nominale	7400 W
Intensité (A)	33 A
Tension (V)	240 V
Tension (V)	208 V
Type de câble d'alimentation	Mono-phasé
Fréquence (Hz)	60 Hz
Longueur du câble d'alimentation (cm)	120 cm
Borne de raccordement	5 pôles
Type de prise	Non

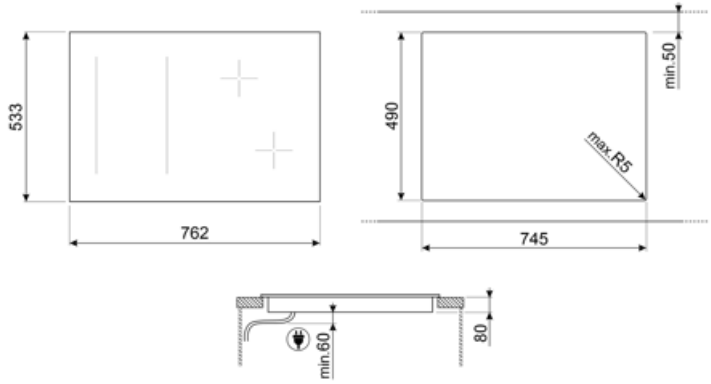
533
762
490
min.50
max.R5
745
min.60
80

Compatible Accessories



SCRP

Grattoir de nettoyage anti-rayures - pour tables de cuisson induction et vitrocéramique, ainsi que teppan yaki

Symbols glossary



Détection automatique et permanente des casseroles



Verrouillage commandes : L'option verrouillage des commandes, présente sur différents types de produits, permet de verrouiller toutes les fonctions et programmes sélectionnés ainsi que les commandes, pour une sécurité totale, notamment en présence d'enfants.



ECO-logic : L'option ECO-logic limite la consommation d'énergie totale à la valeur moyenne (3,0 kW) installée dans la maison, de sorte que les autres appareils peuvent être utilisés en même temps et économiser de l'énergie.



Anti-surchauffe : Le système anti-surchauffe provoque l'arrêt automatique lorsque les températures dépassent les températures de sécurité.



Multizone : Avec l'option Multizone, la zone de cuisson peut être utilisée comme grande surface de cuisson ou divisée en deux zones distinctes. Chaque zone s'adapte automatiquement à la taille et à la position du conteneur et ne chauffe que la surface nécessaire, assurant la meilleure distribution de la chaleur et une efficacité maximale.



Option Pause



Accélérateur de chauffe : La touche accélérateur de chauffe augmente rapidement le niveau de puissance en fonction des réglages prédéfinis, permettant à l'élément chauffant de travailler au maximum jusqu'à ce que la température soit atteinte.



Temps écoulé : Cette fonction vous permet de contrôler le temps écoulé depuis le début d'un processus de cuisson.



Option Booster : Le booster permet aux plaques à induction et vitrocéramiques de fonctionner en puissance maximale, lorsqu'il est nécessaire de cuisiner des plats demandant une cuisson plus intense.



Slider : Les commandes par Slider, très intuitives et pratiques, permettent de régler le niveau de puissance en appuyant ou en faisant simplement glisser le bout des doigts.



La fonction de Maintien au chaud permet de garder les aliments cuits au chaud. Dans ce mode la zone de chauffage fonctionne à une capacité minimale pendant 120 minutes, puis s'éteint automatiquement.



Induction : La plaque d'induction fonctionne au moyen de bobines circulaires qui émettent un champ magnétique uniquement en contact avec un récipient à fond ferreux, vers lequel la chaleur est transférée. Elle se caractérise par une plus grande efficacité et une sécurité supérieure.



Sécurité antidébordement : Le dispositif de sécurité anti-débordement spécial coupe la plaque de cuisson en cas de débordement de liquide.



Sélection rapide, avec une seule touche, la cuisson commence au plus haut niveau, puis se réduit automatiquement au fil du temps. Idéale pour les plats qui nécessitent une ébullition rapide puis une cuisson continue sans contrôle constant (par exemple, le bouillon de bœuf).



Indicateur de chaleur résiduelle : Après avoir éteint la zone de cuisson, l'indicateur de chaleur résiduelle indique si la zone est encore chaude, l'utilisant ainsi pour garder les aliments au chaud. Lorsque la température est tombée en dessous de 60°C, la lumière s'éteint.



Minuterie : La minuterie permet de programmer l'extinction des zones de cuisson après un temps de fonctionnement réglé, variant de 1 à 99 minutes. Une fois la période préréglée écoulée, la plaque s'éteint et un signal sonore est activé.

- Zone double
- Détection d'une casserole de 9 cm de diamètre minimum
- L'obscurité devient lumière
- Fonction Gril
- Un niveau de puissance maximale supplémentaire pour une meilleure consommation d'énergie
- Slider Evolution totalement rétro-éclairé effet fantôme