SISL7844

Skupina výrobků	Varná deska
Vestavěný typ	Ultra nízký profil nebo plně zapuštěná
Detail	80 cm
Elektrické napájení	Elektřina
Typ	Indukce
EAN kód	8017709351793



Aesthetics

Estetika	Isola
Serie	Flat
Barva	Černá
Povrchová úprava	Sklo
Materiál	Sklo
Typ skla	keramika Eclipse
Skleněný okraj	Straight edge
Typ nastavení ovládání	EVO Slider
Posuvná část	Ano
Barvy LED	Bílá
Poloha ovládacího knoflíku	Přední
Logo	Sítotisk
Barva sítotisku	Šedá

Program/funkce

Počet indukčních varných zón	4
Možnosti nastavení času	Automatické vypnutí
Počet varných zón se zesíleným výkonem	4
Počet flexibilních zón	1
Hlavní vypínač zapnout/vypnout	Ano
Úrovně výkonu	9
Auto-vent 2.0	Ano
Celkový počet varných zón	4

Možnosti



Možnost Multizóny	Ano
Typ flexibilní zóny	Multizóna
Výřez pracovní desky	480x730 mm
Funkce automatického udržování teplých pokrmů	Ano
Funkce grilování	Ano
Časovač ukončení vaření	4
Možnost pozastavení	Ano
Minutka	1
Alarm ukončení vaření	Ano
Ukazatel zbytkového času	Ano
Režim omezené spotřeby energie	Ano, postupný
Režim omezené spotřeby energie ve W	2400 až 7400 - krok 100 W
Možnost předvádění v showroomu	Ano
Zámek ovládacích prvků/Bezpečnost dětí	Ano
Možnost propojených plotýnek	Ano
Rychlé spuštění	Ano
Rychlý výběr úrovně	Ano

Technické parametry



Přední levá - Indukce – vícezónová - 2.10 kW - Booster 2.50 kW - Double booster 3 kW - 24.0x18.0 cm
Zadní levá - Indukce – vícezónová - 2.10 kW - Booster 2.50 kW - Double booster 3 kW - 24.0x18.0 cm
Středová - Indukční – jediná - 2.30 kW - Booster 3.00 kW - Double booster 3 kW - Ø 21.0 cm
Přední pravá - Indukční – jediná - 1.40 kW - Booster 2.10 kW - Ø 16.0 cm
Multizone left - Booster 3.7 kW - 38.5x23.0 cm

Automatické nastavení podle rozměru nádoby	Ano
detekce nádoby	Ano, min. 7 cm
Automatická detekce polohy nádoby s indikací příslušných ovládání	Ano
Indikace minimálního průměru nádobí	Ano
Automatické vypnutí při přehřátí	Ano
Automatické vypnutí při přetečení	Ano
Indikátor zbytkového tepla	Ano
Ochrana proti náhodnému spuštění	Ano

Elektrické připojení

Jmenovitý příkon elektrického připojení (W)	7400 W
Stávající	33 A
Napětí (V)	220-240 V
Napětí 2 (V)	380-415 V
Typ elektrického kabelu	Jednofázový
Typ elektrického kabelu	Ano, dvoufázové a třífázové
Typ dodávaného elektrického kabelu	Ano, dvoufázové a třífázové
Kmitočet (Hz)	50/60 Hz
Power supply cable length	120 cm
Terminal box	5 poles
Zástrčka	Ne

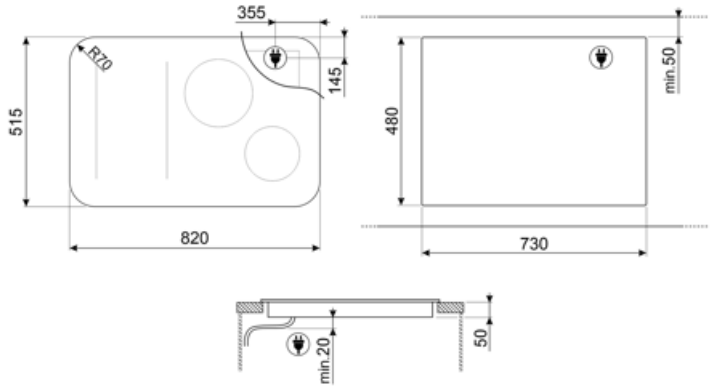
355
R70
145
515
820
480
min.50
730
50
min.20

Compatible Accessories



GRILLPLATE

Univerzální rošt pro indukční, plynové, sklokeramické a elektrické varné desky. Nepřilnavý povrch je ideální pro přípravu masa, sýra a zeleniny. Rozměry: 410 x 240 mm.



TPKPLATE

Univerzální deska pro indukční, plynové, sklokeramické a elektrické varné desky. Nepřilnavý povrch je ideální pro přípravu ryb, vajec a zeleniny. Rozměry: 410 X 240 mm.



SCRP

Stěrka na indukční a keramické varné desky a teppanyaki

Symbols glossary



Trvalá automatická detekce nádobí



Posilovač výkonu: možnost umožňující provoz zóny s plným výkonem, pokud je nutné velmi intenzivní vaření.



Evolution Slider se zcela podsvíceným efektem ducha



Tma se stává světlem



Funkce udržování teplých pokrmů: Funkce udržování teplých pokrmů udržuje vařené jídlo ohřáté. V tomto režimu pracuje topná zóna s minimálním výkonem 120 minut, a poté se automaticky vypne.



Indukce: Provoz těchto varných desek je založen na principu elektromagnetické indukce. Teplo vzniká přímo ve spodní části nádobí během jeho kontaktu s varnou deskou.



Ochrana proti přeplnění: Speciální ochrana proti přeplnění vypne kamna v případě přetečení kapalin.



Rychlý výběr, jedním dotykem se vaření začne na nejvyšší úrovni, poté se po čase automaticky sníží. Ideální pro pokrmy, které vyžadují rychlé vaření a následné vaření bez stálé kontroly (např. hovězí vývar).



Indikace zbytkového tepla: Po vypnutí sklokeramické varné desky indikátor zbytkového tepla ukazuje, která z varných zón je stále horká. Když teplota klesne pod 60 °C, indikátor zhasne.



Časovač: Všechny keramické varné desky mají časovač, který automaticky ukončí vaření po předem nastaveném čase.



Detekce nádoby o minimálním průměru 7 cm



Spojení mezi varnou deskou a odsavačem



Dětský zámek: některé modely jsou vybaveny zařízením pro uzamčení programu/cyklu, takže jej nelze omylem změnit.



Posuvník ovládacího panelu umožňuje nastavit napájení jednoduše tak, že prstem přejedete po dotykovém zařízení.



Funkce grilování



Ochrana proti přehřátí: Bezpečnostní systém, který automaticky vypne varnou desku v případě přehřátí řídicí jednotky.



Multizóna: umožňuje použití několika nádob najednou, velkých nebo malých, což nabízí volnost umístění a větší flexibilitu



PAUSE_72dpi



Funkce rychlého spuštění: zvolené teploty je dosaženo rychleji. Topný článek pracuje s maximálním výkonem, dokud není dosaženo správné teploty.



Uplynutý čas: ukazuje, jak dlouho je varná zóna používána.



TWIN_ZONE_72dpi



Možnost nastavení maximálního příkonu varné desky