SISL7844

Produktfamilie	Kogeplade
Indbygningstype	Ultra-lav profil eller fuldt på linje
Dimension	80 cm
Strømforsyning	Elektrisk
Type	Induktionskogeplade
EAN-kode	8017709351793



Æstetik

Æstetik	Isola
Serie	Flat
Farve	Sort
Finish	Glas
Materiale	Glas
Glastype	Keramisk Eclipse
Glas kant	Lige kant
Type af betjeningsindstilling	EVO Slider
Glider	Ja
Glider	Hvid
Drejeknap position	Forside
Logo	Silketryk
Serigrafi farve	Grå

Program / Funktioner

Samlet antal induktionszoner	4
Timer	Automatisk afbryder
Antal kogezoner med booster	4
Antal multizoner	1
Tænd/slukket-knap	Ja
Effektniveauer	9
Auto-vent 2.0	Ja
Zoner i alt	4

Valgmuligheder



Multizone	Ja
Fleksibel Zonetype	MultiZone
Udskæring af bordplade	480x730 mm
Automatisk holde varm-funktion	Ja
Grill funktion	Ja
Timer for slut på tilberedning	4
Pauseindstilling	Ja
Minutur	1
Lydalarm for endt tilberedning	Ja
Visning af resterende tid	Ja
Begrænset strømforbrugstilstand	Ja Advance
Begrænset strømforbrug-tilstand - Trin	2400 til 7400 - trin 100 W
Showroom Demotilstand	Ja
Knapper lås/børnesikring	Ja
Mulighed for tvillingzone	Ja
Hurtig start	Ja
Hurtig niveauindstilling	Ja

Tekniske egenskaber



Forrest til venstre - Induktion - multizone - 2.10 kW - Booster 2.50 kW - Double booster 3 kW - 24.0x18.0 cm
Bagest til venstre - Induktion - multizone - 2.10 kW - Booster 2.50 kW - Double booster 3 kW - 24.0x18.0 cm
Central - Induktion - enkelt - 2.30 kW - Booster 3.00 kW - Double booster 3 kW - Ø 21.0 cm
Front-højre - Induktion - enkelt - 1.40 kW - Booster 2.10 kW - Ø 16.0 cm
Multizone left - Booster 3.7 kW - 38.5x23.0 cm

Automatisk justering af pandediameter	Ja
Panderegistrering	Ja, min 7 cm
Permanent automatisk detektion af gryder med angivelse af den relative betjening	Ja
Angivelse af den mindste grydediameter	Ja
Automatisk slukning ved overophedning	Ja
Automatisk slukning ved overløb	Ja
Restvarmeindikator	Ja
Beskyttelse mod uønsket start	Ja

Elektrisk tilslutning

Elektrisk tilslutning, normering (W)	7400 W
Nuværende	33 A
Spænding (V)	220-240 V
Spænding 2 (V)	380-415 V
Ledningstype	Enkelt fase
Ledningstype	Ja, dobbelt- og trefaset
Type el-kabel medfølger	Ja, dobbelt- og trefaset
Frekvens (Hz)	50/60 Hz
Strømforsyning ledningslængde	120 cm
Klemkasse	5 poler
Stik	Nej

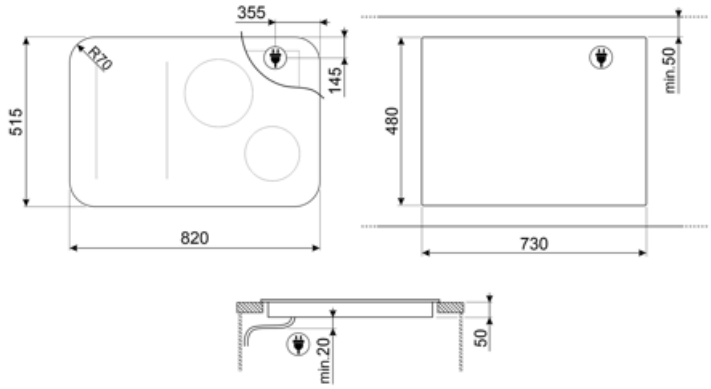
355
R70
145
515
820
480
min.50
730
50
min.20

Compatible Accessories



GRILLPLATE

Universalgryde til induktion, gas, keramik og elektriske kogeplader. Non-stick overflade ideel til tilberedning af kød, ost og grøntsager. Dimensioner: 410 x 240 mm.



TPKPLATE

Universalplade til induktion, gas, keramik og elektriske kogeplader. Non-stick overflade ideel til tilberedning af fisk, æg og grøntsager. Dimensioner: 410 X 240 mm.



SCRP

Induction and ceramic hobs and teppanyaki scraper

Symbols glossary



Permanent automatisk grydedetektion



Power booster: gør det muligt for zonen at arbejde med fuld effekt, når meget intens madlavning er nødvendig.



Sliderens kontrolpanel giver dig mulighed for at justere strømmen ved blot at føre fingeren hen over touch-enheden.



Beskyttelse mod overophedning: Sikkerhedssystemet, der automatisk slukker for kogepladen i tilfælde af overophedning af kontrolenheden.



Multizone: gør det muligt at bruge flere pander på én gang, store eller små, hvilket giver placeringsfrihed og større fleksibilitet



Alle kogezoner kan reduceres til det minimale effektniveau, så kogepladen kan efterlades uden opsyn i en kort periode uden at mad overstiger eller brænder. Tryk derefter på denne funktion igen, de tidligere indstillede effektniveauer kan genaktiveres.



Quick Start-funktion: den valgte temperatur nås hurtigere. Varmelegemet fungerer ved maksimal effekt, indtil den rigtige temperatur er nået.



Forløbet tid: viser, hvor længe kogezonen har været i brug.



TWIN_ZONE_72dpi



Min diameter grydedetektion på 7 cm



Mørke bliver til lys



Forbindelse mellem kogeplade og emhætte



Børnesikring: nogle modeller er udstyret med en enhed til at låse programmet / cyklussen, så det ikke på uheldigvis kan ændres.



Denne funktion giver dig mulighed for at holde tilberedt mad varm uden at brænde den på



Induktion: Arbejdet med disse kogeplader er baseret på princippet om elektromagnetisk induktion. Varmen genereres direkte i bunden af gryden under dens kontakt med kogepladen.



Beskyttelse mod overfyldning: Den specielle overfyldningsbeskyttelse lukker ovnen ned i nærvær af væskestrømning.



Hurtigt valg, med et tryk begynder tilberedningen på det højeste niveau og reduceres derefter automatisk efter tid. Ideel til retter, der kræver hurtig kogning og derefter fortsat tilberedning uden konstant kontrol (f.eks. Oksekødssuppe).



Angivelse af restvarme: Efter at den keramiske kogeplade er slukket, viser indikatoren for restvarme, hvilken af varmezonerne der stadig er varm. Når temperaturen falder til under 60 °C slukkes indikatoren.



Timer: Alle keramiske kogeplader har en timer, der automatisk afslutter tilberedningen efter en forudindstillet tid.



Grill funktion



Mulighed for at indstille kogepladens maksimale effektabsorbering



Evolution Slider totalt bagbelyst ghost effect