SISL7844

Produktfamilie	Kochfeld
Einbau	C-Schliff, für aufliegende oder flächenbündige Montage
Abmessungen	80 cm
Energiequelle	Elektrisch
Typ der Heiztechnik	Induktion
EAN-Code	8017709351793



Ästhetik

Ästhetik	Isola
Serie	Flat
Farbe	Schwarz
Oberfläche	Glas
Material	Glas
Glasart	Eclipse Glaskeramik
Typ Glaskeramik	C-Schliff
Bedienung	EVO Slider
Slider-Bedienung	Ja
Farbe Display	Weiß
Position Bedienelemente	Frontal
Markenlogo	Siebdruck
Farbe des Dekors	Dunkelgrau

Programme / Funktionen

Anzahl Induktionskochzonen	4
Programmierung der Garzeit	Automatische Abschaltung nach Garzeitende
Anzahl der Kochzonen mit Booster	4
Anzahl der MultiZonen	1
EIN/AUS-Taste	Ja
Leistungsstufen	9
Auto-Vent 2.0	Ja
Anzahl der Kochzonen	4

Optionen



Funktion MultiZone	Ja
Typ flexible Zone	MultiZone
Ausschnittmass	480x730 mm
Warmhalte-Automatik	Ja
Sensor Grill-Funktion	Ja
Timer mit Endabschaltung	4
Option Pause	Ja
Timer/Minutenzähler	1
Akustisches Signal bei Garzeitende	Ja
Restzeitanzeige	Ja
Eco-Logic - Reduzierung der Anschlussleistung	Ja
Reduktion der Leistungsstufen (W)	2400 W bis 7400 W - Stufen in 100 W
Demo-Mode Showroom-Funktion	Ja
Tastensperre/Kindersicherung	Ja
Brückentechnologie TwinZone	Ja
Schnellstart	Ja
Schnellauswahl der Leistungsstufen	Ja

Technische Eigenschaften



Vorne links - Induktion - MultiZone - 2.10 kW - Booster 2.50 kW - Double booster 3 kW - 24.0x18.0 cm
Hinten links - Induktion - MultiZone - 2.10 kW - Booster 2.50 kW - Double booster 3 kW - 24.0x18.0 cm
Mitte - Induktion - 2.30 kW - Booster 3.00 kW - Double booster 3 kW - Ø 21.0 cm
Vorne rechts - Induktion - 1.40 kW - Booster 2.10 kW - Ø 16.0 cm

Multizone links - Booster 3.7 kW - 38.5x23.0 cm

Automatische Anpassung des Topfdurchmessers	Ja
Automatische Topferkennung	Ja, min. Ø 7 cm
Automatische Erkennung der Topfposition mit Bedienfeldaktivierung	Ja
Dekor für min. Topfgröße	Ja
Überhitzungsschutz	Ja
Überlaufschutz	Ja
Restwärmeanzeige	Ja
Einschaltschutz	Ja

Elektrischer Anschluss

Elektrischer Gesamtanschlusswert	7400 W
Absicherung	33 A
Spannung 1 (V)	220-240 V
Spannung 2 (V)	380-415 V
Typ des vormontierten Anschlusskabels	Einphasig
Zusätzliche Anschlußmöglichkeiten	Zwei- oder dreiphasig
Typ des beigefügten Anschlusskabels	Zwei- oder dreiphasig
Frequenz	50/60 Hz
Länge Netzkabel	120 cm
Anschlussleiste	5-polig
Netzstecker	Nein

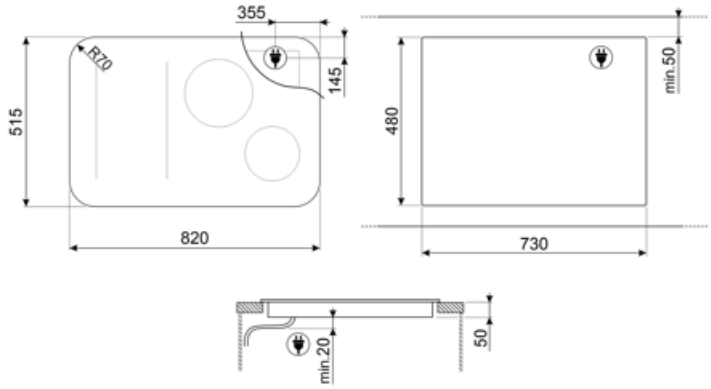
355
R70
145
515
820
480
min.50
730
50
min.20

Kompatibel Zubehör



GRILLPLATE

Universal-Grillplatte mit Antihaftbeschichtung. Kompatibel für Gas-/Glaskeramik-/Induktionskochfelder mit Brückenfunktion TwinZone; Flexi4Zon oder MultiZone.
Abmessungen: 410x240 mm



TPKPLATE

Universal-Teppanyaki-Grillplatte mit Antihaftbeschichtung. Kompatibel für Gas-/Glaskeramik-/Induktionskochfelder mit Brückenfunktion TwinZone; Flexi4Zon oder MultiZone.
Abmessungen: 410x240 mm



SCRP

Metall-Glasschaber für alle Glaskeramik-/Induktionskochfelder.

Symbolverzeichnis



Automatische Topferkennung: diese Sicherheitsfunktion erkennt permanent, ob sich auf dem Kochfeld ein Kochgeschirr mit magnetischem Topfboden befindet.



Power-Booster: mit dieser Funktion läßt sich ein sehr intensiver Garvorgang der jeweiligen Kochzone temporär aktivieren.



Evolution Slider, vollständig hinterleuchtet.



Eclipse-Schwarzglas



Warmhalten: mit dieser Funktion lassen sich fertig gegarte Speisen bequem warmhalten ohne dass diese anbrennen.



Induktionskochfeld: Die Funktionsweise der Induktion basiert darauf, dass Energie in Form eines magnetischen Wechselfeldes im Boden des Kochgeschirrs übertragen und in Wärme umgewandelt wird.



Überlaufschutz: diese Schutzeinrichtung schaltet das Kochfeld automatisch ab, wenn Flüssigkeiten überlaufen und auf das Touch-Display gelangen.



Schnellauswahl: mit einem Tastendruck beginnt das Kochen auf der höchsten Stufe und wird nach einiger Zeit automatisch reduziert. Ideal für Gerichte, die ein schnelles Ankochen und anschließendes Weitergaren ohne ständige Kontrolle erfordern



Restwärmeanzeige: Nach dem Ausschalten des Kochfeldes wird angezeigt, welche der Kochzonen noch heiß ist. Sinkt die Temperatur unter 60°C, erlischt die Anzeige.



Timer: um den Garvorgang nach einer voreingestellten Zeit automatisch zu beenden.



Min. Ø 7 cm des Kochgeschirrs.



Auto-Vent 2.0: infrarotgesteuerte, automatische Leistungsanpassung des Dunstabzugs nach der Kochstufe des Induktionskochfeldes.



Kindersicherung: Eine Tastensperre, die einen ungewollten Zugriff auf die Funktionen verhindert.



Slider-Bedienung: mit dieser läßt sich die Leistung der jeweiligen Kochzonen sehr einfach durch seitliches wischen mit dem Finger auf dem Touch-Display regeln.



Grill-Funktion



Überhitzungsschutz: dieses Sicherheitssystem schaltet das Kochfeld bei Überhitzung automatisch ab.



MultiZone: eine Brückenfunktion zweier Kochzonen über eine gemeinsame Regelung, geeignet für die Verwendung von größerem Kochgeschirr, wie auch Bräter.



Pause: dank dieser Funktion lassen sich alle Kochzonen kurzfristig auf min. Leistungsstufe reduzieren ohne dass Speisen überkochen oder anbrennen. Durch nochmalige Aktivierung der Taste, können die zuvor eingestellten Parameter bequem fortgesetzt werden.



Schnellstart: mit dieser Funktion läßt sich das Kochfeld schneller aktivieren, um den Garvorgang zu beschleunigen.



Gardauer: diese signalisiert, wie lange die jeweilige Kochzone bereits in Betrieb ist.



TwinZone: eine Brückenfunktion für die Kombination zweier Kochzonen über eine gemeinsame Regelung, geeignet für die Verwendung von größerem Kochgeschirr, wie auch Bräter.



ECO Logic: eine individuelle Leistungsbegrenzung in kW je nach Absicherung der örtlicher Elektroinstallation.