SISL7844

Tuoteryhmä	Keittotaso
Kalusteeseen sijoitettava	Ultra-matala profiili
Mitat	80 cm
Virtalähde	Sähkö
Tyyppi	Induktioliesi
EAN-koodi	8017709351793



Estetiikka

Estetiikka	Isola
Serie	Flat
Väri	Musta
Pinnan viimeistely	Lasi
Materiaali	Lasi
Glass type	keraaminen Eclipse
Lasireuna	Suora reuna
Säätimien tyyppi	EVO Slider
Liukukiskot	Kyllä
Liukukiskot	Valkoinen
Säätönuppien sijainti	Etuosa
Logo	Silkkipainettu
Väri	Harmaa

Ohjelma / toiminnot

Induktiokeittoalueita yhteensä	4
Ajastusvaihtoehdot	Automaattinen virrankatkaisu
Tehostettuja keittoalueita yhteensä	4
Monivyöhykkeiden määrä	1
Pääkatkaisin	Kyllä
Tehotasot	9
Auto-vent 2.0	Kyllä
Keittoalueita yhteensä	4

Vaihtoehdot



Monivyöhykemahdollisuus	Kyllä	**Jäljellä olevan ajan ilmaisin**	Kyllä
Flexione type	MultiZone	**Virransäästötila**	Si Advance
Työtason profiili	480x730 mm	**Rajoitetun energiankulutuksen tila**	2400-7400 - vaihe 100 W
Automaattinen lämpimänäpito	Kyllä	**Esittelytoiminto**	Kyllä
Grillitoiminto	Kyllä	**Säätimet/lapsilukko**	Kyllä
Keittoajastin	4	**Kaksoisvyöhykemahdollisuus**	Kyllä
Taukomahdollisuus	Kyllä	**Pika-aloitus**	Kyllä
Minuuttiajastin	1	**Pika-asetustasot**	Kyllä
Äänimerkki kypsennyksen päättyessä	Kyllä		

Tekniset ominaisuudet



Edessä vasemmalla - Induktio - monivyöhyke - 2.10 kW - Booster 2.50 kW - Double booster 3 kW - 24.0x18.0 cm
Takana vasemmalla - Induktio - monialue - 2.10 kW - Booster 2.50 kW - Double booster 3 kW - 24.0x18.0 cm
Keskellä - Induktio - yksi - 2.30 kW - Booster 3.00 kW - Double booster 3 kW - Ø 21.0 cm
Edessä oikealla - Induktio - yksi - 1.40 kW - Booster 2.10 kW - Ø 16.0 cm
Multizone left - Booster 3.7 kW - 38.5x23.0 cm

Mukautuu automaattisesti keittoastian läpimittaan	Kyllä	**Automaattinen ylikuumenemisvirrankatkaisu**	Kyllä
Keittoastian tunnistus	Kyllä, väh. 7 cm	**Automaattinen ylikiehumisvirrankatkaisu**	Kyllä
Pysyvä automaattinen kattilantunnistus ja vastaavan säätimen osoitus	Kyllä	**Jälkilämmön ilmaisin**	Kyllä
Keittoastian vähimmäiskoon tunnistus	Kyllä	**Vahingossa käynnistymisen esto**	Kyllä

Sähköliitäntä

Sähköliitäntäteho (W)	7400 W	**Toimitetun sähköjohdon tyyppi**	Kyllä, kaksi- ja kolmivaihe
Virta (A)	33 A	**Taajuus (Hz)**	50/60 Hz
Jännite (V)	220-240 V	**Sähköjohdon pituus (cm)**	120 cm
Jännite 2 (V)	380-415 V	**Liitinrasia**	5 napaa
Johdon tyyppi	Yksi vaihe	**Sähköpistokkeen tyyppi**	Ei
Johdon tyyppi	Kyllä, kaksi- ja kolmivaihe		

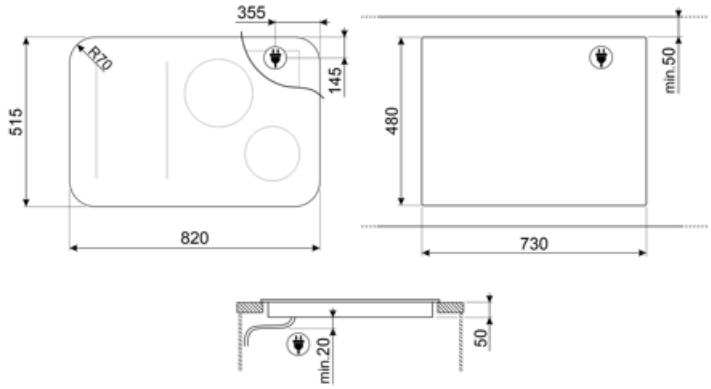
355
R70
145
515
820
480
min.50
730
min.20
50

Compatible Accessories



GRILLPLATE

Yleisritilä induktio-, kaasu-, keramiikka- ja sähkötasoille. Tarttumaton pinta, joka soveltuu ihanteellisesti lihan, juuston ja kasvisten kypsennykseen. Mitat: 410 x 240 mm.



TPKPLATE

Yleisalusta induktio-, kaasu-, keramiikka- ja sähkötasoille. Tarttumaton pinta, joka soveltuu ihanteellisesti kalan, kananmunien ja kasvisten kypsennykseen. Mitat: 410 X 240 mm.



SCRP

Induction and ceramic hobs and teppanyaki scraper

Symbols glossary



Pysyvä ja automaattinen keittoastian tunnistus



Yhteys tason ja liesituulettimen välillä



Teho-booster: valinta, jonka ansiosta alue voi työskennellä täydellä teholla, kun tarvitaan hyvin intensiivistä kypsennystä.



Lapsilukko: jotkin mallit on varustettu laitteella, joka lukitsee ohjelman/jakson, jottei sitä voitaisi muuttaa vahingossa.



Liukuohjauspaneelin avulla voit säätää tehoa yksinkertaisesti koskettamalla kosketuslaitetta sormella.



Tämän toiminnon avula voit pitää kypsennetyn ruoan lämpimättä ilman,että se palaa



Ylikuumenemissuoja: Turvajärjestelmä, joka sammuttaa tason automaattisesti, jos ohjausyksikkö ylikuumenee.



Induktio: Näiden tasojen työ perustuu sähkömagneettiselle induktiolle. Lämpö syntyy suoraan keittoastian pohjaan kosketuksissa tason kanssa.



Multizone: mahdollistaa sekä suurten että pienten keittoastioiden samanaikaisen käytön taaten asetuksen vapauden ja lisää joustavuutta



Ylivuotosuoja: Erityinen ylivuotosuoja sammuttaa hellan, jos nesteitä vuotaa yli.



Kaikki keittoalueet voidaan vähentää minimitehotasolle, joten taso voidaan jättää valvomatta lyhyeksi aikaa ilman, että ruoka vuotaa yli tai palaa. Sitten riittää, että painaa toimintoa uudelleen: aiemmin asetetut tehotasot voidaan aktivoida uudelleen.



Pikavalinta: kypsennys alkaa korkeimmalta tasolta yhdellä kosketuksella ja vähenee sitten automaattisesti ajan kuluessa. Ihanteellinen ruoille, jotka edellyttävät nopeaa kiehautusta ja sitten jatkuvaa kypsennystä ilman jatkuvaa tarkistusta (esim. naudan lihaliemi).



Pikakäynnistystoiminto: valittu lämpötila saavutetaan nopeammin. Lämmitysvastus toimii maksimaalisella teholla, kunnes oikea lämpötila saavutetaan.



Jäännöslämmön ilmaisin: Kun lasikeraaminen taso on sammutettu, jäännöslämmön ilmaisin näyttää, mitkä lämmitystasoista ovat yhä kuumia. Kun lämpötila laskee alle 60 °C:seen, merkkivalo sammuu.



Kulunut aika: näyttää, miten pitkään kypsennysaluetta on käytetty.



Ajastin: Kaikissa keraamisissa tasoissa on ajastin, joka keskeyttää kypsennyksen esiasetetun ajan jälkeen.



TWIN_ZONE_72dpi



Grillitoiminto



Tunnistettavan keittoastian vähimmäishalkaisija 7 cm



Mahdollisuus asettaa tason suurin tehonotto



Pimeys muuttuu valoksi



Evolution Slider, kokonaan taustavalaistu, sumea