SISL7844

Famiglia	Piano cottura
Incasso	Semifilo con possibilità incasso a Filo
Dimensione	80 cm
Alimentazione	Elettrica
Tipologia	Induzione
Codice EAN	8017709351793



Estetica

Estetica	Isola
Serie	Flat
Colore	Nero
Finitura	Vetro
Materiale	Vetro
Tipo vetro	Ceramico Eclipse
Bordo vetro	Dritto
Tipo di regolazione comandi	EVO Slider
Slider	Sì
Colore LED comandi	Bianco
Posizione comandi	Frontale
Logo	Serigrafato
Colore serigrafia	Grigio

Programmi / Funzioni

Numero zone di cottura induzione	4
Opzioni di programmazione tempo	Spegnimento automatico
Numero zone di cottura con booster	4
Numero Zone Flessibili	1
Tasto principale on/off	Sì
Livelli di potenza	9
Auto-Vent 2.0	Sì
Numero totale di zone di cottura	4

Opzioni

Opzione Multizone	Sì
Tipologia Zona Flessibile	MultiZone
Foro da incasso	480x730 mm
Funzione automatica di mantenimento del calore	Sì
Funzione Grill	Sì
Timer fine cottura	4
Opzione di pausa	Sì
Contaminuti	1
Allarme acustico di fine cottura	Sì
Indicatore tempo residuo	Sì
Opzione Limitatore di Potenza	Sì Advance
Opzione Limitatore di Potenza in W	2400 a 7400 - step 100 W
Opzione Show Room Demo	Sì
Opzione Blocco Pulsanti / Sicurezza Bambini	Sì
Opzione Bridge	Sì
Avvio rapido	Sì
Selezione rapida dei livelli	Sì

Caratteristiche Tecniche

Anteriore sinistra - Induzione - Multizone - 2.10 kW - Booster 2.50 kW - Doppio booster 3 kW - 24.0x18.0 cm
Posteriore sinistra - Induzione - Multizone - 2.10 kW - Booster 2.50 kW - Doppio booster 3 kW - 24.0x18.0 cm
Centrale - Induzione - Singolo - 2.30 kW - Booster 3.00 kW - Doppio booster 3 kW - Ø 21.0 cm
Anteriore destra - Induzione - Singolo - 1.40 kW - Booster 2.10 kW - Ø 16.0 cm
Multizona sinistra - Booster 3.7 kW - 38.5x23.0 cm

Adattamento automatico al diametro della pentola	Sì
Rilevamento della presenza pentola	Sì, min. 7 cm
Rilevamento Automatico posizione pentola e comando	Sì
Indicatore diametro minimo di utilizzo	Sì
Auto-arresto in caso di surriscaldamento	Sì
Auto-arresto in caso di traboccamento	Sì
Indicatore calore residuo	Sì
Protezione da accensione accidentale	Sì

Collegamento Elettrico

Dati nominali di collegamento elettrico	7400 W
Corrente	33 A
Tensione (V)	220-240 V
Tensione 2 (V)	380-415 V
Tipo di cavo elettrico installato	Sì, Monofase
Altre modalità di collegamento	Sì, Bi- e Trifase
Tipo di cavo elettrico in dotazione	Sì, Bi- e Trifase
Frequenza	50/60 Hz
Lunghezza cavo di alimentazione	120 cm
Morsettiera	5 poli
Spina	No

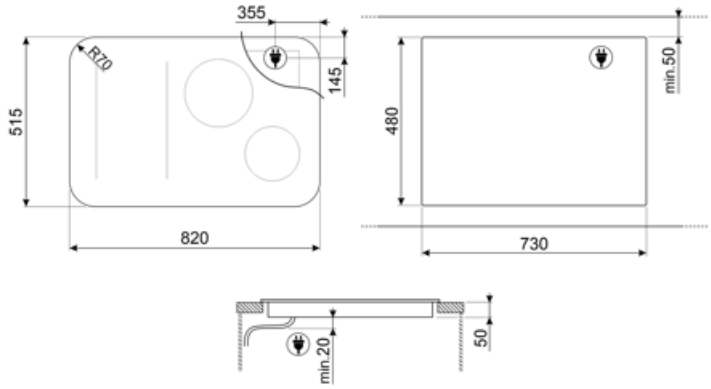
355
R70
145
515
820
480
min.50
730
min.20
50

Accessori Compatibili



GRILLPLATE

Bistecchiera universale per piani a induzione, gas, ceramici ed elettrici. Superficie antiaderente ideale per la cottura di carne, formaggi e verdure. Dimensioni: 410 x 240 mm.



TPKPLATE

Piastra universale per piani a induzione, gas, ceramici ed elettrici. Superficie antiaderente ideale per la cottura di pesce, uova e verdure. Dimensioni: 410 X 240 mm.



SCRP

Raschietto per piani cottura - adatto per piani induzione e ceramici

Glossario simboli



Opzione Booster: L'Opzione Booster presente sui piani di cottura a induzione, permette alla piastra di lavorare alla massima potenza, quando si rende necessario cucinare cibi che richiedono cotture molto intense.



Slider-Control: Il particolare dispositivo Slider-Control permette di regolare il calore delle quattro zone con semplici movimenti circolari delle dita sui comandi.



Anti-surriscaldamento: Il sistema Anti-surriscaldamento provoca lo spegnimento automatico quando le temperature superano quelle di sicurezza



Multizone: Con l'opzione Multizone la zona di cottura può essere utilizzata come una grande superficie di cottura, oppure suddivisa in due zone distinte. Ognuna si adatta automaticamente alle dimensioni e alla posizione del recipiente e riscalda unicamente la zona necessaria, assicurando la migliore distribuzione di calore e la massima efficacia.



Con questa funzione è possibile sospendere temporaneamente il funzionamento di tutte le zone di cottura abbassando il livello di potenza al minimo per non rischiare di bruciatare i cibi. Una volta riattivato il piano verranno ripresi tutte i parametri di potenza e tempo selezionati in precedenza.



Avanzamento veloce: Il tasto Avanzamento veloce incrementa rapidamente il livello di potenza secondo impostazioni prefissate, facendo lavorare l'elemento riscaldante al massimo fino raggiungimento della temperatura.



Tempo trascorso: La funzione permette di controllare il tempo trascorso dall'inizio di una cottura.



TWIN_ZONE_72dpi



Collegamento piano e cappa



Blocco comandi: L'opzione blocco comandi, presente su diverse tipologie di prodotti, permette di bloccare tutte le funzioni e i programmi impostati, nonché i comandi, per una totale sicurezza soprattutto in presenza di bambini.



Mantiene il cibo alla temperatura ideale dopo la cottura, senza il rischio di bruciature



Induzione: Il piano a induzione funziona tramite bobine circolari che emettono un campo magnetico solo a contatto con un recipiente dal fondo in materiale ferroso, al quale viene trasferito calore. Si caratterizza per una maggiore efficienza e per una sicurezza superiore.



Anti-traboccamento: Lo speciale dispositivo Anti-traboccamento spegne il piano cottura in presenza di tracimazione dei liquidi.



Selezione rapida: Con l'opzione Selezione rapida la cottura inizia al massimo grado di temperatura per poi diminuire automaticamente trascorso un determinato periodo di tempo.



Indicatore di calore residuo: Dopo lo spegnimento della zona cottura, l'indicatore di calore residuo segnala se la zona è ancora calda, usufruendone così per mantenere caldi i cibi. Quando la temperatura si sarà abbassata sotto i 60°C la spia si spegnerà.



Timer: Tramite il Timer è possibile programmare lo spegnimento delle zone cottura dopo un tempo di funzionamento stabilito, variabile da 1 a 99 minuti. Allo scadere del periodo preimpostato, la piastra si spegne e si attiva un segnale acustico.



Rilevamento automatico e permanente della pentola con attivazione automatica dei comandi



Funzione Grill

- Rilevamento della pentola con diametro minimo 7 cm
- Possibilità di limitare il totale assorbimento energetico del piano in modo avanzato
- Vetro caratterizzato da un nero intenso che risalta la luminosità quando in funzione
- Controllo slider evoluto completamente retroilluminato a scomparsa totale