SISL7844

Produktgruppe	Platetopp
Type innbygging	Overflate eller planmotering
Mål	80 cm
Strømtilførsel	Elektrisk
Type	Induksjonstoppe
EAN-kode	8017709351793



Estetisk linje

Estetikk	Isola
Serie	Flat
Farge	Sort
Finish	Glass
Materiale	Glass
Glass Type	Keramisk Eclipse
Glasskant	Rett kant
Type kontroll innstilling	EVO Slider
Skyvebryter	Ja
Skyvebryter	Hvit
Kontrollknapp funksjon	Foran
Logo	Silketrykk
Serigrafi farge	Grå

Program / funksjoner

Antall induksjonstilberedningssoner	4
Tidsinnstillingsalternativer	Automatisk avstenging
Antall ekstra hurtige tilberedningssoner	4
Antall multisoner	1
Av/på-hovedbryter	Ja
Effektnivåer	9
Auto-vent 2.0	Ja
Antall tilberedningssoner	4

Funksjoner



Multisonefunksjon	Ja	**Resttidsindikator**	Ja
Fleksibel sonetype	MultiZone	**Modus for begrenset effektforbruk**	Ja Advance
Nedfelling i benkeplate	480x730 mm	**Begrenset Styrke forbrukmodus - steg**	2400 til 7400 - steg 100 W
Automatisk varmebevaringsfunksjon	Ja	**Demomodus**	Ja
Grillfunksjon	Ja	**Kontroller med barnelås**	Ja
Timer for tilberedningsslutt	4	**Tosonefunksjon**	Ja
Pausefunksjon	Ja	**Hurtigstart**	Ja
Timer	1	**Hurtiginnstilling av nivåer**	Ja
Lydsignal for tilberedningsslutt	Ja		

Tekniske egenskaper



Venstre foran - Induksjon - multisone - 2.10 kW - Booster 2.50 kW - Double booster 3 kW - 24.0x18.0 cm

Venstre bak - Induksjon Multisone - 2.10 kW - Booster 2.50 kW - Double booster 3 kW - 24.0x18.0 cm

Midten - Induksjon - enkel - 2.30 kW - Booster 3.00 kW - Double booster 3 kW - Ø 21.0 cm

Høyre foran - Induksjon - enkel - 1.40 kW - Booster 2.10 kW - Ø 16.0 cm

Multizone left - Booster 3.7 kW - 38.5x23.0 cm

Automatisk justering av stekepannens diameter	Ja	**Automatisk avstenging ved overheting**	Ja
Kasserolledetektering	Ja, min 7 cm	**Automatisk avstenging ved overkoking**	Ja
Permanent automatisk grytedetektor med angivelse av den relativ kontroll	Ja	**Restvarmeindikator**	Ja
		Vern mot utilsiktet start	Ja
Angivelse av minste størrelse på stekepanne	Ja		

Elektrisk tilkobling

Elektrisk tilkoblingseffekt (W)	7400 W	**Type strømkabel som følger med**	Ja, dobbel og trefase
Strøm (A)	33 A	**Frekvens (Hz)**	50/60 Hz
Spenning (V)	220-240 V	**Lengde på strømledning (cm)**	120 cm
Spenning: 2 (V)	380-415 V		
Type ledning	Enfase	**Koblingsboks**	5-polet
Type ledning	Ja, dobbel og trefase	**Støpseltype**	Nei

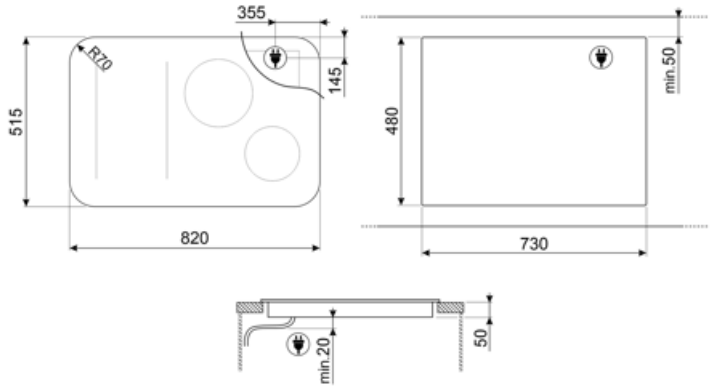
355
R70
145
515
820
480
min.50
730
min.20
50

Compatible Accessories



GRILLPLATE

Universalrist for induksjon, gass, keramisk og elektrisk platetopp. Non-stick belegg ideelt for steking av kjøtt, ost og grønnsaker. Mål: 410 x 240 mm.



TPKPLATE

Universalplate for induksjon, gass, keramisk og elektrisk platetopp. Non-stick belegg ideelt for steking av fisk, egg og grønnsaker. Mål: 410 X 240 mm.



SCRP

Induction and ceramic hobs and teppanyaki scraper

Symbols glossary



Permanent auto-grytedetektor



Effekt-booster: Valg som gjør det mulig å arbeide ved full effekt når det er behov for svært intens steking.



I dette panelet er det mulig å justere effekten ved å dra fingeren over berøringsskjermen.



Overhetingsbeskyttelse: Sikkerhetssystemet som automatisk slår av platetoppen hvis kontrollenheten overopphetes.



Multizone: Gjør det mulig å bruke flere panner samtidig, både store og små, noe som gir frihet ved plassering av disse og større fleksibilitet.



Alle stekesoner kan reduseres til et minimum effektnivå, slik at platetoppen kan etterlates uten tilsyn i en kort periode uten at maten overstekes eller brennes. Trykk på denne funksjonen igjen, det forrige innstilte effektnivået kan aktiveres på nytt.



Hurtigstartfunksjon: Valgt temperatur nås fortere. Varmeelementet holdes ved maksimum effekt inntil riktig temperatur er nådd.



Løpt tid: Viser hvor lenge stekesonen har vært i bruk.



TWIN_ZONE_72dpi



Min diameter grytedetektor på 7 cm



Mørkt blir til lyst



Forbindelse mellom platetopp og hette



Barnesikring: Noen modeller er utstyrt med en innretning som låser programmet/syklusen slik at den ikke kan endres ved uhell.



Denne funksjonen gjør det mulig å holde maten varm uten å brenne den



Induksjon: Arbeidet til disse platetoppene er basert på prinsippet om elektromagnetisk induksjon. Varmen genereres direkte i bunnen av pannen når den er i kontakt med platetoppen.



Overfyllingsbeskyttelse: Den spesielle overfyllingsbeskyttelsen slår av komfyren hvis den flyter over av væsker.



Hurtigvalg: Med ett trykk begynner tilberedningen ved høyeste nivå og reduseres automatisk over tid. Ideell for retter som trenger hurtig koking og deretter kontinuerlig tilberedning uten konstant kontroll (f.eks. kjøttkraft/buljong).



Angivelse av restvarme: Etter at den glasskeramiske platetoppen er blitt avslått vil restvarmeindikatoren vise hvilken av varmesonene som fortsatt forblir varme. Når temperaturen faller under 60 °C vil indikatoren slukkes.



Timer-funksjon: Alle keramiske platetopper har en timer-funksjon som automatisk avslutter stekingen etter en forhåndsinnstilt tid.



Grillfunksjon



Mulighet for å stille inn maksimalt strømforbruk for platetoppen.



Evolution totalt bakbelyst glidebryter med ghost-effekt