SISL7844

Rodzina produktów	Płyta kuchenna
Montaż	Na równi z blatem
Wymiary	80 cm
Zasilanie	Elektryczne
Typ	Indukcyjna
Kod EAN	8017709351793



Linia wzornicza

Linia wzornicza	Isola
Seria	Flat
Kolor	Czarny
Wykończenie	Szkło
Materiał	Szkło
Rodzaj szkła	Ceramiczne Eclipse
Szklane krawędzie	Prosta krawędź
Rodzaj sterowania	Panel dotykowy biały
Sterowanie suwakowe	Tak
Kolor LED	Biały
Położenie pokręteł	Front
Logo	Serigrafia
Kolor nadruku	Szary

Programy / Funkcje

Liczba stref indukcyjnych	4
Programator czasu gotowania	Automatyczne wyłączenie
Liczba stref grzejnych "Booster"	4
Liczba stref Multizone	1
Przełącznik on/off	Tak
Poziomy mocy	9
Auto-Vent 2.0	Tak
Liczba wszystkich stref grzejnych	4

Opcje



Opcja Multizone	Tak
Rodzaj elastycznych stref grzejnych	MultiZone
Standardowe wycięcie	480x730 mm
Funkcja utrzymywania potrawy w cieple	Tak
Funkcja grill	Tak
Timer	4
Pauza	Tak
Minutnik	1
Sygnał dźwiękowy zakończenia pieczenia	Tak
Wskaźnik czasu	Tak
Opcja zmniejszonego poboru mocy	Tak
Opcja zmniejszonego poboru mocy - kroki	2400 a 7400 - step 100 W
Tryb Showroom	Tak
Blokada sterowania / Blokada bezpieczeństwa	Tak
Opcja łączenia stref (Bridge)	Tak
Szybki start	Tak
Szybki wybór poziomu mocy	Tak

Specyfikacja techniczna



Przedni lewy - Indukcja - Multizone - 2.10 kW - Booster 2.50 kW - Double booster 3 kW - 24.0x18.0 cm
Tylny lewy - Indukcja - Multizone - 2.10 kW - Booster 2.50 kW - Double booster 3 kW - 24.0x18.0 cm
Centralny - Indukcja - pojedyncza - 2.30 kW - Booster 3.00 kW - Double booster 3 kW - Ø 21.0 cm
Przedni prawy - Indukcja - pojedyncza - 1.40 kW - Booster 2.10 kW - Ø 16.0 cm

Multizone left - Booster 3.7 kW - 38.5x23.0 cm

Automatyczne ustawienie w zależności od wielkości naczynia	Tak
Automatyczne wykrycie naczynia	Tak, min 7 cm
Automatyczne wykrycie naczynia ze wskazaniem odpowiedniego miejsca na panelu	Tak
Wskaźnik minimalnej wielkości naczynia	Tak
Zabezpieczenie przed przegrzaniem	Tak
Zabezpieczenie przed zalaniem	Tak
Wskaźnik zalegającego ciepła	Tak
Zabezpieczenie przed przypadkowym włączeniem	Tak

Podłączenie elektryczne

Moc przyłączeniowa (W)	7400 W
Natężenie prądu (A)	33 A
Voltage (V)	220-240 V
Napięcie 2 (V)	380-415 V
Rodzaj przewodu elektrycznego w zestawie	Tak, jednofazowy
Typ przewodu elektrycznego w zestawie	Tak, dwu- i trójfazowe
Częstotliwość (Hz)	50/60 Hz
Długość przewodu zasilającego (cm)	120 cm
Blok zacisków	5 biegunowy
Wtyczka	Nie

Dodatkowe możliwości podłączenia Tak, dwu- i trójfazowe

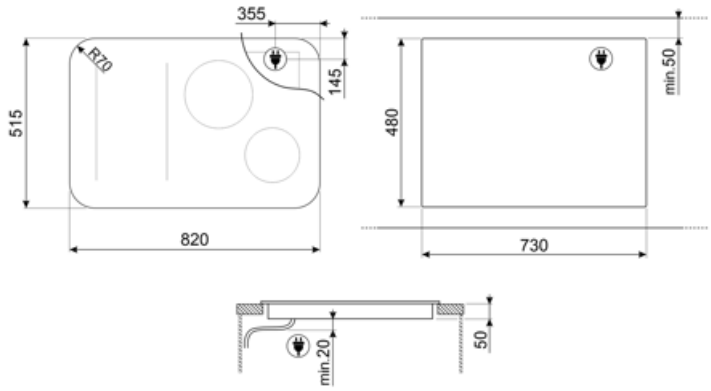

Kompatybilne Akcesoria



GRILLPLATE

Uniwersalna nakładka grillowa do płyt indukcyjnych, gazowych, ceramicznych i elektrycznych. Nieprzywierająca powierzchnia idealna do smażenia mięsa, serów i warzyw. Wymiary: 410 x 240 mm.



TPKPLATE

Uniwersalny grill Teppanyaki do płyt indukcyjnych, gazowych, ceramicznych i elektrycznych. Nieprzywierająca powierzchnia idealna do gotowania ryb, jajek i warzyw. Wymiary: 410 x 240 mm.



SCRP

Skrobak do płyt grzewczych, nierysujący - odpowiedni do płyt indukcyjnych i ceramicznych oraz teppanyaki

Słowniczek oznaczeń



Booster: Opcja pozwala na użycie pełnej mocy strefy grzejnej.



Sterowanie przy pomocy slidera



Zabezpieczenie przed przegrzaniem: System bezpieczeństwa, który automatycznie wyłącza płytę grzewczą w przypadku przegrzania jednostki sterującej.



Multizone: umożliwia jednoczesne korzystanie z kilku patelni, dużych lub małych, oferując swobodę rozmieszczenia i większą elastyczność w gotowaniu.



Pauza: Wszystkie strefy grzejne można zredukować do minimalnego poziomu mocy, dzięki czemu płytę można pozostawić bez nadzoru na krótki czas bez przypalania potraw. Następnie wystarczy ponownie nacisnąć tę funkcję, aby ponownie aktywować wcześniej ustawione poziomy mocy.



Funkcja Quick Start: wybrana temperatura jest osiągana szybciej. Element grzewczy pracuje z maksymalną mocą do momentu osiągnięcia właściwej temperatury.



Czas, który upłynął: pokazuje, jak długo strefa gotowania była używana.



TWIN_ZONE_72dpi



Połączenie między płytą grzewczą a okapem



Wykrywanie garnków o min. średnicy 7 cm



Ciemność staje się światłem



Blokada bezpieczeństwa: Niektóre modele są wyposażone w blokadę bezpieczeństwa uniemożliwiającą uruchomienie urządzenia.



UTRZYMYWANIE CIEPŁA: Funkcja ta pozwala na utrzymanie ciepła gotowanych potraw bez przypalania



Indukcja: Praca tych płyt oparta jest na zasadzie indukcji elektromagnetycznej. Ciepło wytwarzane jest bezpośrednio w dnie patelni podczas jej kontaktu z płytą.



Zabezpieczenie przed zalaniem



Funkcja Quick set: Szybki wybór, za jednym dotknięciem gotowanie rozpoczyna się na najwyższym poziomie, po czym automatycznie zmniejsza się po czasie. Idealny do potraw, które wymagają szybkiego zagotowania, a następnie dalszego gotowania bez stałej kontroli (np. rosół wołowy).



Wskazanie ciepła resztkowego: Po wyłączeniu płyty szklano-ceramicznej wskaźnik ciepła resztkowego pokazuje, która ze stref grzewczych jest jeszcze gorąca. Gdy temperatura spadnie poniżej 60°C, wskaźnik gaśnie.



Timer: Wszystkie płyty ceramiczne i indukcyjne posiadają timer, który automatycznie kończy gotowanie po ustawionym czasie.



Stałe, automatyczne wykrywanie garnków



Funkcja Grill



Możliwość ustawienia maksymalnego poboru mocy przez płytę grzewczą



Evolution Slider całkowicie podświetlony z efektem ghost