SISL7845MB

Produktfamilie	Kogeplade
Indbygningstype	Support
Dimension	80 cm
Strømforsyning	Elektrisk
Type	Induktionskogeplade
EAN-kode	8017709357160



Æstetik

Æstetik	Isola
Serie	Alta Pro
Farve	Sort med mat sort ramme
Perimeter lighting	Yes
Light color temperature scale (K)	4000 K
Materiale	Glas
Glastype	Prestige keramik
Glas kant	Lige kant
Ramme	Ja
Rammefarve	Sort
Rammemateriale	Aluminum
Type af betjeningsindstilling	Vivo-skærm
Glider	TFT
Drejeknap position	Forside
Logo	Silketryk
Serigrafi farve	Grå
Alternative farver, der kan leveres	Rustfrit stål

Program / Funktioner

Samlet antal induktionszoner	4
Timer	Automatisk afbryder
Antal kogezoner med booster	4
Antal multizoner	1
Tænd/slukket-knap	Ja
Effektniveauer	17

Zoner i alt	4

Valgmuligheder



Multizone	Ja
Fleksibel Zonetype	MultiZone
Udskæring af bordplade	490x745 mm
Multizone	Ja
Multizone	Ja
Pastafunktion	Yes
Dampfunktion	Yes
Stegefunktion	Yes
Auto-koge-funktion	Ja
Simrefunktion	Ja
Automatisk holde varm-funktion	Ja
Smelte-/ Lavtemperaturstegning, funktion	Ja
Timer for slut på tilberedning	4
Pauseindstilling	Ja
Minutur	1
Lydalarm for endt tilberedning	Ja
Visning af resterende tid	Ja
Begrænset strømforbrugstilstand	Ja Advance
Begrænset strømforbrug-tilstand - Trin	2400 til 7400 - trin 100 W
Showroom Demotilstand	Ja
Knapper lås/børnesikring	Ja
Hurtig start	Ja

Tekniske egenskaber



Forrest til venstre - Induktion - multizone - 2.10 kW - Booster 3.00 kW - Double booster 3.70 kW - 21.0x0.0 cm
Bagest til venstre - Induktion - multizone - 2.10 kW - Booster 3.00 kW - Double booster 3.70 kW - 21.0x0.0 cm
Central - Induktion - enkelt - 1.40 kW - Booster 1.85 kW - Double booster 2.20 kW - Ø 14.5 cm
Front-højre - Induktion - enkelt - 2.60 kW - Booster 3.20 kW - Double booster 3.70 kW - Ø 26.0 cm
Multizone left - Booster 3.7 kW - 38.5x23.0 cm

Automatisk justering af pandediameter	Ja
Panderegistrering	Ja, min 9 cm
Permanent automatisk detektion af gryder med angivelse af den relative betjening	Ja
Angivelse af den mindste grydediameter	Ja
Automatisk slukning ved overophedning	Ja
Automatisk slukning ved overløb	Ja
Restvarmeindikator	Ja
Beskyttelse mod uønsket start	Ja

Elektrisk tilslutning

Elektrisk tilslutning, normering (W)	7400 W
Nuværende	33 A
Spænding (V)	220-240 V
Type el-kabel medfølger	Ja, dobbelt- og trefaset
Frekvens (Hz)	50/60 Hz
Strømforsyning ledningslængde	120 cm

Spænding 2 (V)	380-415 V	**Klemkasse**	5 poler
Ledningstype	Enkelt fase	**Stik**	Nej
Ledningstype	Ja, dobbelt- og trefaset		

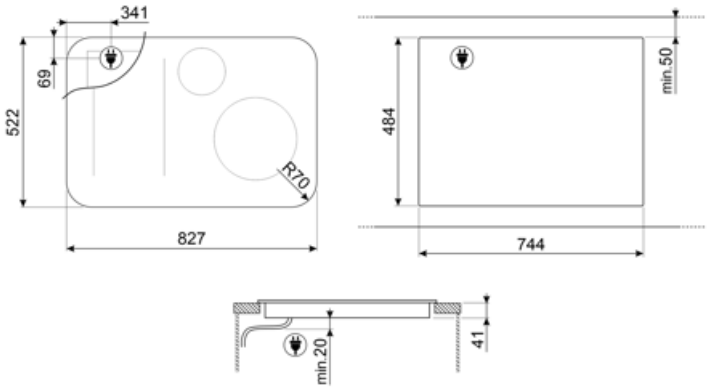

Compatible Accessories



GRILLPLATE

Universalgryde til induktion, gas, keramik og elektriske kogeplader. Non-stick overflade ideel til tilberedning af kød, ost og grøntsager. Dimensioner: 410 x 240 mm.



TPKPLATE

Universalplade til induktion, gas, keramik og elektriske kogeplader. Non-stick overflade ideel til tilberedning af fisk, æg og grøntsager. Dimensioner: 410 X 240 mm.



SCRP

Induction and ceramic hobs and teppanyaki scraper

Alternative products



SISL7845X

Farve: Sort med rustfri stålrammeeffekt

Symbols glossary



Permanent automatisk grydedetektion



Automatisk kogefunktion: en sensor bekræfter, når kogepunktet er nået, og signalerer derefter med en akustisk alarm, at ingredienserne kan tilsættes, hvilket sparer tid og energi.



Power booster: gør det muligt for zonen at arbejde med fuld effekt, når meget intens madlavning er nødvendig.



Børnesikring: nogle modeller er udstyret med en enhed til at låse programmet / cyklussen, så det ikke på uheldigvis kan ændres.



Denne funktion giver dig mulighed for at holde tilberedt mad varm uden at brænde den på



Beskyttelse mod overophedning: Sikkerhedssystemet, der automatisk slukker for kogepladen i tilfælde af overophedning af kontrolenheden.



Induktion: Arbejdet med disse kogeplader er baseret på princippet om elektromagnetisk induktion. Varmen genereres direkte i bunden af gryden under dens kontakt med kogepladen.



Smeltefunktion, velegnet til langsomt at smelte sarte fødevarer som chokolade eller smør.



Multizone: gør det muligt at bruge flere pander på én gang, store eller små, hvilket giver placeringsfrihed og større fleksibilitet



Beskyttelse mod overfyldning: Den specielle overfyldningsbeskyttelse lukker ovnen ned i nærvær af væskestrømning.



Alle kogezoner kan reduceres til det minimale effektniveau, så kogepladen kan efterlades uden opsyn i en kort periode uden at mad overstiger eller brænder. Tryk derefter på denne funktion igen, de tidligere indstillede effektniveauer kan genaktiveres.



Quick Start-funktion: den valgte temperatur nås hurtigere. Varmelegemet fungerer ved maksimal effekt, indtil den rigtige temperatur er nået.



Angivelse af restvarme: Efter at den keramiske kogeplade er slukket, viser indikatoren for restvarme, hvilken af varmezonerne der stadig er varm. Når temperaturen falder til under 60 °C slukkes indikatoren.



Simrefunktion: ideel til opskrifter med lang tilberedning, forhindrer mad i at koge over eller sætte sig fast i gryden.



Forløbet tid: viser, hvor længe kogezonen har været i brug.



Timer: Alle keramiske kogeplader har en timer, der automatisk afslutter tilberedningen efter en forudindstillet tid.



Min diameter grydedetektion på 9 cm



Mulighed for at indstille kogepladens maksimale effektabsorbering



Yderligere maksimalt effektniveau for et bedre energiforbrug



Mulighed for frit at flytte gryden overalt uden at deaktivere de valgte indstillinger.