SISL7845MB

Rodzina produktów	Płyta kuchenna
Montaż	nablatowy
Wymiary	80 cm
Zasilanie	Elektryczne
Typ	Indukcyjna
Kod EAN	8017709357160



Linia wzornicza

Linia wzornicza	Isola
Seria	Alta Pro
Kolor	Black with matt black frame
Perimeter lighting	Tak
Light color temperature scale (K)	4000 K
Materiał	Szkło
Rodzaj szkła	Prestige ceramic
Szklane krawędzie	Prosta krawędź
Ramka	Tak
Kolor ramki	Czarny
Frame material	Aluminium
Rodzaj sterowania	Vivo Screen
Kolor LED	TFT
Położenie pokręteł	Front
Logo	Serigrafia
Kolor nadruku	Szary
Dostępne wersje kolorystyczne	Stal nierdzewna

Programy / Funkcje

Liczba stref indukcyjnych	4
Programator czasu gotowania	Automatyczne wyłączenie
Liczba stref grzejnych "Booster"	4
Liczba stref Multizone	1
Przełącznik on/off	Tak
Poziomy mocy	17

Liczba wszystkich stref grzejnych	4

Opcje



Opcja Multizone	Tak
Rodzaj elastycznych stref grzejnych	MultiZone
Standardowe wycięcie	490x745 mm
Podwójny Booster	Tak
Śledzenie naczynia	Tak
Pasta function	Tak
Steaming function	Tak
Roasting function	Tak
Funkcja automatycznego doprowadzania do wrzenia	Tak
Funkcja gotowania na niskim poziomie mocy	Tak
Funkcja utrzymywania potrawy w cieple	Tak
Funkcja automatycznego utrzymania niskiej temperatury gotowania	Tak
Timer	4
Pauza	Tak
Minutnik	1
Sygnał dźwiękowy zakończenia pieczenia	Tak
Wskaźnik czasu	Tak
Opcja zmniejszonego poboru mocy	Tak
Opcja zmniejszonego poboru mocy - kroki	2400 a 7400 - step 100 W
Tryb Showroom	Tak
Blokada sterowania / Blokada bezpieczeństwa	Tak
Szybki start	Tak

Specyfikacja techniczna



Przedni lewy - Indukcja - Multizone - 2.10 kW - Booster 3.00 kW - Double booster 3.70 kW - 21.0x0.0 cm
Tylny lewy - Indukcja - Multizone - 2.10 kW - Booster 3.00 kW - Double booster 3.70 kW - 21.0x0.0 cm
Centralny - Indukcja - pojedyncza - 1.40 kW - Booster 1.85 kW - Double booster 2.20 kW - Ø 14.5 cm
Przedni prawy - Indukcja - pojedyncza - 2.60 kW - Booster 3.20 kW - Double booster 3.70 kW - Ø 26.0 cm
Multizone left - Booster 3.7 kW - 38.5x23.0 cm

Automatyczne ustawienie w zależności od wielkości naczynia	Tak
Automatyczne wykrycie naczynia	Tak, min 9 cm
Automatyczne wykrycie naczynia ze wskazaniem odpowiedniego miejsca na panelu	Tak
Wskaźnik minimalnej wielkości naczynia	Tak
Zabezpieczenie przed przegrzaniem	Tak
Zabezpieczenie przed zalaniem	Tak
Wskaźnik zalegającego ciepła	Tak
Zabezpieczenie przed przypadkowym włączeniem	Tak

Podłączenie elektryczne

Moc przyłączeniowa (W)	7400 W
Natężenie prądu (A)	33 A
Typ przewodu elektrycznego w zestawie	Tak, dwu- i trójfazowe

Voltage (V)	220-240 V	**Częstotliwość (Hz)**	50/60 Hz
Napięcie 2 (V)	380-415 V	**Długość przewodu zasilającego (cm)**	120 cm
Rodzaj przewodu elektrycznego w zestawie	Tak, jednofazowy	**Blok zacisków**	5 biegunowy
Dodatkowe możliwości podłączenia	Tak, dwu- i trójfazowe	**Wtyczka**	Nie

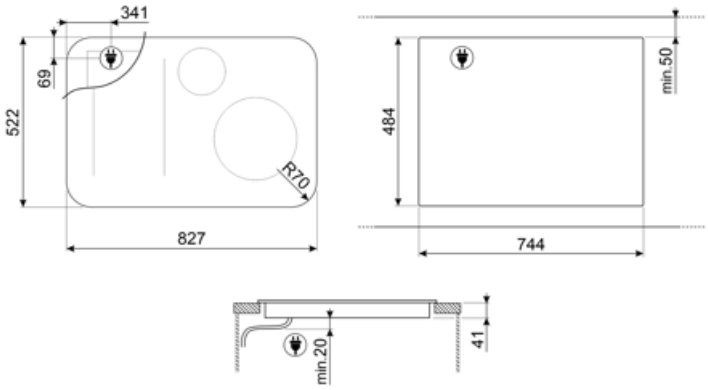

Kompatybilne Akcesoria



GRILLPLATE

Uniwersalna nakładka grillowa do płyt indukcyjnych, gazowych, ceramicznych i elektrycznych. Nieprzywierająca powierzchnia idealna do smażenia mięsa, serów i warzyw. Wymiary: 410 x 240 mm.



TPKPLATE

Uniwersalny grill Teppanyaki do płyt indukcyjnych, gazowych, ceramicznych i elektrycznych. Nieprzywierająca powierzchnia idealna do gotowania ryb, jajek i warzyw. Wymiary: 410 x 240 mm.



SCRP

Skrobak do płyt grzewczych, nierysujący - odpowiedni do płyt indukcyjnych i ceramicznych oraz teppanyaki

Dostępne wersje kolorystyczne



SISL7845X

Kolor: Czarny z ramką ze stali nierdzewnej

Słowniczek oznaczeń



czujnik potwierdza osiągnięcie temperatury wrzenia



Blokada bezpieczeństwa: Niektóre modele są wyposażone w blokadę bezpieczeństwa uniemożliwiającą uruchomienie urządzenia.



Zabezpieczenie przed przegrzaniem: System bezpieczeństwa, który automatycznie wyłącza płytę grzewczą w przypadku przegrzania jednostki sterującej.



Funkcja MELT: odpowiednia do powolnego topienia delikatnych potraw, takich jak czekolada czy masło.



Zabezpieczenie przed zalaniem



Funkcja Quick Start: wybrana temperatura jest osiągana szybciej. Element grzewczy pracuje z maksymalną mocą do momentu osiągnięcia właściwej temperatury.



Funkcja simmering: idealna do długo gotujących się potraw, zapobiegająca rozgotowaniu lub przywieraniu potraw do patelni.



Timer: Wszystkie płyty ceramiczne i indukcyjne posiadają timer, który automatycznie kończy gotowanie po ustawionym czasie.



Wykrywanie garnków o min. średnicy 9 cm



Dodatkowy poziom mocy maksymalnej dla lepszego zużycia energii.



Booster: Opcja pozwala na użycie pełnej mocy strefy grzejnej.



UTRZYMYWANIE CIEPŁA: Funkcja ta pozwala na utrzymanie ciepła gotowanych potraw bez przypalania



Indukcja: Praca tych płyt oparta jest na zasadzie indukcji elektromagnetycznej. Ciepło wytwarzane jest bezpośrednio w dnie patelni podczas jej kontaktu z płytą.



Multizone: umożliwia jednoczesne korzystanie z kilku patelni, dużych lub małych, oferując swobodę rozmieszczenia i większą elastyczność w gotowaniu.



Pauza: Wszystkie strefy grzejne można zredukować do minimalnego poziomu mocy, dzięki czemu płytę można pozostawić bez nadzoru na krótki czas bez przypalania potraw. Następnie wystarczy ponownie nacisnąć tę funkcję, aby ponownie aktywować wcześniej ustawione poziomy mocy.



Wskazanie ciepła resztkowego: Po wyłączeniu płyty szklano-ceramicznej wskaźnik ciepła resztkowego pokazuje, która ze stref grzewczych jest jeszcze gorąca. Gdy temperatura spadnie poniżej 60°C, wskaźnik gaśnie.



Czas, który upłynął: pokazuje, jak długo strefa gotowania była używana.



Stałe, automatyczne wykrywanie garnków



Możliwość ustawienia maksymalnego poboru mocy przez płytę grzewczą



Możliwość swobodnego przenoszenia garnka wszędzie bez wyłączania wybranych ustawień początkowych.