SISL7845MB

Семейство продуктов	Варочная поверхность
Тип встраивания	С основанием
Размеры	80 cm
Источник питания	Электрический
Тип	Индукция
Международный артикул (EAN-код)	8017709357160



Эстетика

Эстетика	Остров (Isola)
Серия	Alta Pro
Цвет	Черный с черной матовой рамкой
Периметральное освещение	Да
Цвет подсветки	4000 K
Материал	Стекло
Тип стекла	Престижная керамика
Тип края стекла	Прямой край
Рамка	Да
Цвет рамки	Черный
Материал рамы	Алюминий
Тип управления	Цветной сенсорный дисплей 4"
Цвет подсветки	Дисплей
Расположение переключателей	Фронтальное
Логотип	Шелкография
Цвет сериографии	Серый
Другие цвета	Нержавеющая сталь

Программы/ функции

Количество индукционных зон приготовления	4
Программирование времени	Автоматическое отключение
Количество зон приготовления с функцией максимальный нагрев	4
Количество Настраиваемых зон	1
Главный переключатель вкл./выкл.	Да

Уровни мощности	17
Количество зон приготовления	4

Опции



Опция Настраиваемая зона	Да
Тип изменяемой зоны	Настраиваемая зона
Стандартный вырез	490x745 мм
Двойной максимальный нагрев	Да
Интеллектуальная система слежения за посудой	Да
Функция "Паста"	Да
Функция приготовления на пару	Да
Функция запекания	Да
Функция автоматического кипячения	Да
Функция автоматического поддержания кипячения	Да
Функция Поддержание тепла	Да
Плавление /Приготовление при низкой температуре	Да
Таймер окончания приготовления	4
Опция Пауза	Да
Таймер поминутный	1
Акустический сигнал окончания приготовления	Да
Индикация оставшегося времени	Да
Режим ограничения мощности	Да, заранее
Режим ограничения мощности - пошаговый	с 2400 до 7400 - шаг 100 Вт
Демонстрационный режим	Да
Блокировка управления	Да
Быстрый старт	Да

Технические характеристики



Фронтальная левая - Индукционная - Настраиваемая зона - 2.10 кВт - Booster 3.00 кВт - Double booster 3.70 кВт - 21.0x0.0 см

Задняя левая - Индукционная - Настраиваемая зона - 2.10 кВт - Booster 3.00 кВт - Double booster 3.70 кВт - 21.0x0.0 см

Центральная - Индукция - одинарная - 1.40 кВт - Booster 1.85 кВт - Double booster 2.20 кВт - Ø 14.5 см

Фронтальная правая - Индукция - одинарная - 2.60 кВт - Booster 3.20 кВт - Double booster 3.70 кВт - Ø 26.0 см

Multizone left - Booster 3.7 кВт - 38.5x23.0 см

Автоматическое определение диаметра посуды	Да
Автоматическое определение наличия посуды	Да, минимум 9 см
Постоянное автоматическое определение посуды с индикацией контроля	Да
Индикация минимального диаметра посуды	Да
Автоматическое отключение при перегреве	Да
Автоматическое отключение при проливании	Да
Индикация остаточного тепла	Да
Защита от случайного включения	Да

Электрическое подключение

Номинальная мощность	7400 Вт
Сила тока	33 A
Напряжение	220-240 В
Напряжение 2	380-415 В
Тип электрического кабеля	Однофазное
Дополнительные способы подключения	Да, двух- или трехфазное
Тип поставляемого электрического кабеля	Да, двух- или трехфазное
Частота тока	50/60 Гц
Длина электрического кабеля	120 см
Клеммная коробка	5 полюсов
Тип электрической вилки	Нет

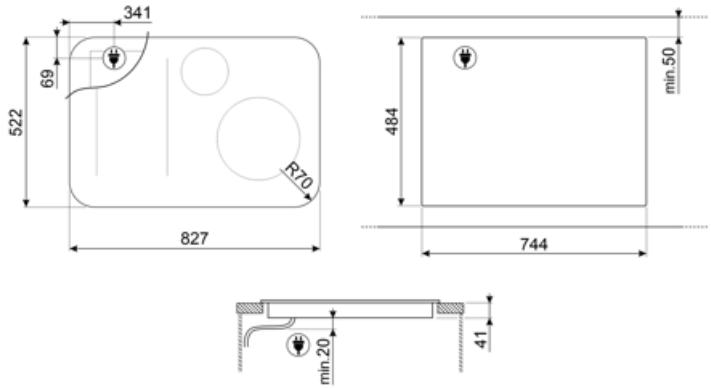

Совместимые Аксессуары



GRILLPLATE

Универсальный гриль для индукционных, газовых, керамических и электрических варочных панелей. Антипригарная поверхность идеально подходит для приготовления мяса, сыра и овощей. Размеры: 410 x 240 мм.



TPKPLATE

Универсальный гриль для индукционных, газовых, керамических и электрических варочных панелей. Антипригарная поверхность идеально подходит для приготовления рыбы, яиц и овощей. Размеры: 410 x 240 мм.



SCRP

Скребок для индукционных и стеклокерамических варочных панелей, а также теппаняки

Alternative products



SISL7845X

Цвет: Черный с рамой из нержавеющей стали

Symbols glossary



Постоянное автоматическое обнаружение посуды



Автоматика закипания: датчик подтверждает, что температура кипения достигнута, а затем звуковой сигнал сигнализирует о возможности добавления ингредиентов, экономя время и энергию.



Максимальный нагрев: опция позволяет зоне работать на полную мощность, когда требуется очень интенсивное приготовление.



Блокировка управления: некоторые модели оснащены устройством для блокировки управления, чтобы не было возможности случайно изменить программу/ цикл приготовления, включить или выключить прибор.



Функция поддержания тепла: поддерживает приготовленные блюда в горячем состоянии. В этом режиме зона нагрева работает с минимальной мощностью 120 минут, а затем автоматически отключается.



Защита от перегрева: система безопасности, которая автоматически отключает варочную панель в случае перегрева блока управления.



Индукция: работа этих варочных панелей основана на принципе электромагнитной индукции. Тепло генерируется непосредственно в дне кастрюли во время ее контакта с варочной панелью.



Функция плавления, подходит для медленно плавящихся нежных продуктов, таких как шоколад или масло.



Настраиваемая зона: позволяет использовать несколько кастрюль одновременно, больших или малых, обеспечивая свободу размещения и большую гибкость



: специальная защита от перелива отключает варочную панель при переливании жидкости.



Все конфорки можно уменьшить до минимального уровня мощности, поэтому варочную панель можно оставить без присмотра на короткое время без переваривания или подгорания продуктов. Затем просто нажмите эту функцию еще раз, и ранее установленные уровни мощности снова активируются.



Быстрый старт: выбранная температура достигается быстрее. Нагревательный элемент работает на максимальной мощности, пока не будет достигнута нужная температура.



Индикация остаточного тепла: после выключения стеклокерамической варочной панели индикатор остаточного тепла показывает, какая из зон нагрева все еще остается горячей. Когда температура опускается ниже 60°C, индикатор гаснет.



Функция тушения: идеально подходит для рецептов длительного приготовления, предотвращая выкипание или пригорание продуктов к посуде.



Истекшее время: показывает, как долго конфорка использовалась.



Таймер: все стеклокерамические варочные панели с сенсорным управлением имеют таймер, который автоматически завершает приготовление через заданное время.



Минимальный диаметр посуды 9 см



Возможность установить максимальную потребляемую мощность варочной панели



Дополнительный максимальный уровень мощности для лучшего энергопотребления



Возможность свободно перемещать посуды по всей варочной панели без отключения выбранных начальных настроек.