SISL7845X

Produktfamilie	Kogeplade
Indbygningstype	Support
Dimension	80 cm
Strømforsyning	Elektrisk
Type	Induktionskogeplade
EAN-kode	8017709357153



Æstetik

Æstetik	Isola
Serie	Alta Pro
Farve	Sort med rustfri stålrammeeffekt
Perimeter lighting	Yes
Light color temperature scale (K)	4000 K
Finish	Glas
Materiale	Glas
Glastype	Prestige keramik
Glas kant	Lige kant
Ramme	Ja
Rammefarve	Rustfrit stål
Rammemateriale	Aluminum
Type af betjeningsindstilling	Vivo-skærm
Glider	TFT
Drejeknap position	Forside
Logo	Silketryk
Serigrafi farve	Grå
Alternative farver, der kan leveres	Sort

Program / Funktioner

Samlet antal induktionszoner	4
Timer	Automatisk afbryder
Antal kogezoner med booster	4
Antal multizoner	1
Tænd/slukket-knap	Ja

Effektniveauer	17
Zoner i alt	4

Valgmuligheder



Multizone	Ja
Fleksibel Zonetype	MultiZone
Udskæring af bordplade	480x730 mm
Multizone	Ja
Multizone	Ja
Pastafunktion	Yes
Dampfunktion	Yes
Stegefunktion	Yes
Auto-koge-funktion	Ja
Simrefunktion	Ja
Automatisk holde varm-funktion	Ja
Smelte-/ Lavtemperaturstegning, funktion	Ja

Timer for slut på tilberedning	4
Pauseindstilling	Ja
Minutur	1
Lydalarm for endt tilberedning	Ja
Visning af resterende tid	Ja
Begrænset strømforbrugstilstand	Ja Advance
Begrænset strømforbrug-tilstand - Trin	2400 til 7400 - trin 100 W
Showroom Demotilstand	Ja
Knapper lås/børnesikring	Ja
Hurtig start	Ja
Hurtig niveauindstilling	Ja

Tekniske egenskaber



Forrest til venstre - Induktion - multizone - 2.10 kW - Booster 3.00 kW - Double booster 3.70 kW - 21.0x0.0 cm
Bagest til venstre - Induktion - multizone - 2.10 kW - Booster 3.00 kW - Double booster 3.70 kW - 21.0x0.0 cm
Central - Induktion - enkelt - 1.40 kW - Booster 1.85 kW - Double booster 2.20 kW - Ø 14.5 cm

Front-højre - Induktion - enkelt - 2.60 kW - Booster 3.20 kW - Double booster 3.70 kW - Ø 26.0 cm
Multizone left - Booster 3.70 kW - 38.5x23.0 cm

Automatisk justering af pandediameter	Ja
Panderegistrering	Ja, min 9 cm
Permanent automatisk detektion af gryder med angivelse af den relative betjening	Ja
Angivelse af den mindste grydediameter	Ja

Automatisk slukning ved overophedning	Ja
Automatisk slukning ved overløb	Ja
Restvarmeindikator	Ja
Beskyttelse mod uønsket start	Ja

Elektrisk tilslutning

Elektrisk tilslutning, normering (W)	7400 W
Nuværende	33 A
Spænding (V)	220-240 V

Type el-kabel medfølger	Ja, dobbelt- og trefaset
Frekvens (Hz)	50/60 Hz
Strømforsyning ledningslængde	120 cm

Spænding 2 (V)	380-415 V	**Klemkasse**	5 poler
Ledningstype	Enkelt fase	**Stik**	Nej
Ledningstype	Ja, dobbelt- og trefaset		

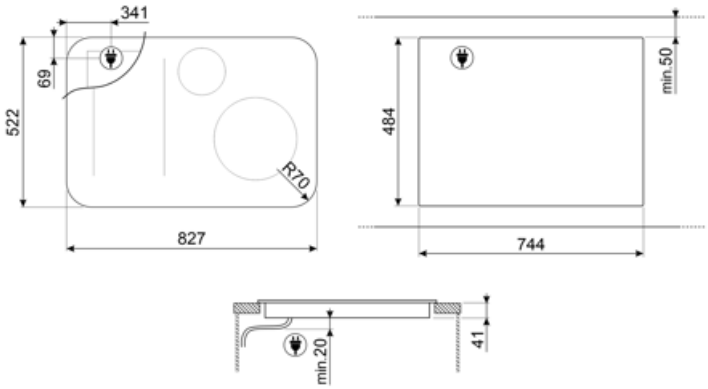

Compatible Accessories



GRILLPLATE

Universalgryde til induktion, gas, keramik og elektriske kogeplader. Non-stick overflade ideel til tilberedning af kød, ost og grøntsager. Dimensioner: 410 x 240 mm.



TPKPLATE

Universalplade til induktion, gas, keramik og elektriske kogeplader. Non-stick overflade ideel til tilberedning af fisk, æg og grøntsager. Dimensioner: 410 X 240 mm.



SCRP

Induction and ceramic hobs and teppanyaki scraper

Alternative products



SISL7845MB

Farve: Sort med mat sort ramme

Symbols glossary



Permanent automatisk grydedetektion



Power booster: gør det muligt for zonen at arbejde med fuld effekt, når meget intens madlavning er nødvendig.



Denne funktion giver dig mulighed for at holde tilberedt mad varm uden at brænde den på



Induktion: Arbejdet med disse kogeplader er baseret på princippet om elektromagnetisk induktion. Varmen genereres direkte i bunden af gryden under dens kontakt med kogepladen.



Multizone: gør det muligt at bruge flere pander på én gang, store eller små, hvilket giver placeringsfrihed og større fleksibilitet



Alle kogezoner kan reduceres til det minimale effektniveau, så kogepladen kan efterlades uden opsyn i en kort periode uden at mad overstiger eller brænder. Tryk derefter på denne funktion igen, de tidligere indstillede effektniveauer kan genaktiveres.



Quick Start-funktion: den valgte temperatur nås hurtigere. Varmelegemet fungerer ved maksimal effekt, indtil den rigtige temperatur er nået.



Simrefunktion: ideel til opskrifter med lang tilberedning, forhindrer mad i at koge over eller sætte sig fast i gryden.



Timer: Alle keramiske kogeplader har en timer, der automatisk afslutter tilberedningen efter en forudindstillet tid.



Mulighed for at indstille kogepladens maksimale effektabsorbering



Mulighed for frit at flytte gryden overalt uden at deaktivere de valgte indstillinger.



Automatisk kogefunktion: en sensor bekræfter, når kogepunktet er nået, og signalerer derefter med en akustisk alarm, at ingredienserne kan tilsættes, hvilket sparer tid og energi.



Børnesikring: nogle modeller er udstyret med en enhed til at låse programmet / cyklussen, så det ikke på uheldigvis kan ændres.



Beskyttelse mod overophedning: Sikkerhedssystemet, der automatisk slukker for kogepladen i tilfælde af overophedning af kontrolenheden.



Smeltefunktion, velegnet til langsomt at smelte sarte fødevarer som chokolade eller smør.



Beskyttelse mod overfyldning: Den specielle overfyldningsbeskyttelse lukker ovnen ned i nærvær af væskestrømning.



Hurtigt valg, med et tryk begynder tilberedningen på det højeste niveau og reduceres derefter automatisk efter tid. Ideel til retter, der kræver hurtig kogning og derefter fortsat tilberedning uden konstant kontrol (f.eks. Oksekødssuppe).



Angivelse af restvarme: Efter at den keramiske kogeplade er slukket, viser indikatoren for restvarme, hvilken af varmezonerne der stadig er varm. Når temperaturen falder til under 60 °C slukkes indikatoren.



Forløbet tid: viser, hvor længe kogezonen har været i brug.



Min diameter grydedetektion på 9 cm



Yderligere maksimalt effektniveau for et bedre energiforbrug