SISL7845X

Tuoteryhmä	Keittotaso
Kalusteeseen sijoitettava	Tuki
Mitat	80 cm
Virtalähde	Sähkö
Tyyppi	Induktioliesi
EAN-koodi	8017709357153



Estetiikka

Estetiikka	Isola
Serie	Alta Pro
Väri	Musta ruostumattoman teräsefektillä valmistetulla kehyksellä
Perimeter lighting	Yes
Light color temperature scale (K)	4000 K
Pinnan viimeistely	Lasi
Materiaali	Lasi
Glass type	Prestige-keraaminen
Lasireuna	Suora reuna
Kehys	Kyllä
Kehyksen väri	Ruostumaton teräs
Kehyksen materiaali	Aluminum
Säätimien tyyppi	Vivo-näyttö
Liukukiskot	TFT
Säätönuppien sijainti	Etuosa
Logo	Silkkipainettu
Väri	Harmaa
Värivaihtoehdot	Musta

Ohjelma / toiminnot

Induktiokeittoalueita yhteensä	4
Ajastusvaihtoehdot	Automaattinen virrankatkaisu
Tehostettuja keittoalueita yhteensä	4
Monivyöhykkeiden määrä	1

Pääkatkaisin	Kyllä
Tehotasot	17
Keittoalueita yhteensä	4

Vaihtoehdot



Monivyöhykemahdollisuus	Kyllä
Flexione type	MultiZone
Työtason profiili	480x730 mm
Monivyöhykemahdollisuus	Kyllä
Monivyöhykemahdollisuus	Kyllä
Pastatoiminto	Yes
Höyrytystoiminto	Yes
Paahtamistoiminto	Yes
Automaattinen kiehuntatoiminto	Kyllä
Haudutustila	Kyllä
Automaattinen lämpimänäpito	Kyllä
Sulatus / matalan lämpötilan valmistusohjelma	Kyllä
Keittoajastin	4
Taukomahdollisuus	Kyllä
Minuuttiajastin	1
Äänimerkki kypsennyksen päättyessä	Kyllä
Jäljellä olevan ajan ilmaisin	Kyllä
Virransäästötila	Si Advance
Rajoitetun energiankulutuksen tila	2400-7400 - vaihe 100 W
Esittelytoiminto	Kyllä
Säätimet/lapsilukko	Kyllä
Pika-aloitus	Kyllä
Pika-asetustasot	Kyllä

Tekniset ominaisuudet



Edessä vasemmalla - Induktio - monivyöhyke - 2.10 kW - Booster 3.00 kW - Double booster 3.70 kW - 21.0x0.0 cm
Takana vasemmalla - Induktio - monialue - 2.10 kW - Booster 3.00 kW - Double booster 3.70 kW - 21.0x0.0 cm
Keskellä - Induktio - yksi - 1.40 kW - Booster 1.85 kW - Double booster 2.20 kW - Ø 14.5 cm
Edessä oikealla - Induktio - yksi - 2.60 kW - Booster 3.20 kW - Double booster 3.70 kW - Ø 26.0 cm
Multizone left - Booster 3.70 kW - 38.5x23.0 cm

Mukautuu automaattisesti keittoastian läpimittaan	Kyllä
Keittoastian tunnistus	Kyllä, väh. 9 cm
Pysyvä automaattinen kattilantunnistus ja vastaavan säätimen osoitus	Kyllä
Keittoastian vähimmäiskoon tunnistus	Kyllä
Automaattinen ylikuumenemisvirrankatkaisu	Kyllä
Automaattinen ylikiehumisvirrankatkaisu	Kyllä
Jälkilämmön ilmaisin	Kyllä
Vahingossa käynnistymisen esto	Kyllä

Sähköliitäntä

Sähköliitäntäteho (W)	7400 W
Virta (A)	33 A
Jännite (V)	220-240 V
Jännite 2 (V)	380-415 V
Toimitetun sähköjohdon tyyppi	Kyllä, kaksi- ja kolmivaihe
Taajuus (Hz)	50/60 Hz

Johdon tyyppi	Yksi vaihe	**Sähköjohdon pituus (cm)**	120 cm
Johdon tyyppi	Kyllä, kaksi- ja kolmivaihe	**Liitinrasia**	5 napaa
		Sähköpistokkeen tyyppi	Ei

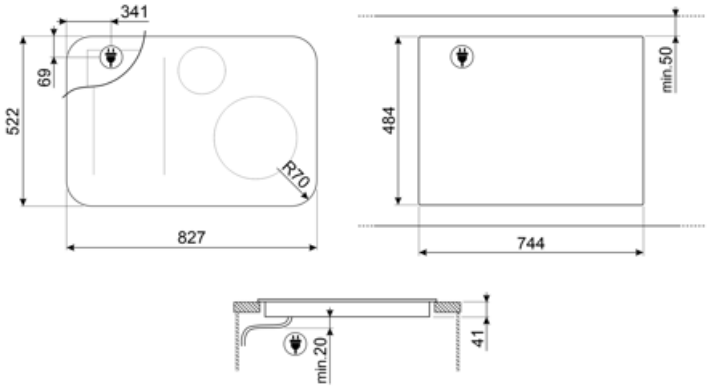

Compatible Accessories



GRILLPLATE

Yleisritilä induktio-, kaasu-, keramiikka- ja sähkötasoille. Tarttumaton pinta, joka soveltuu ihanteellisesti lihan, juuston ja kasvisten kypsennykseen. Mitat: 410 x 240 mm.



TPKPLATE

Yleisalusta induktio-, kaasu-, keramiikka- ja sähkötasoille. Tarttumaton pinta, joka soveltuu ihanteellisesti kalan, kananmunien ja kasvisten kypsennykseen. Mitat: 410 X 240 mm.



SCRP

Induction and ceramic hobs and teppanyaki scraper

Alternative products



SISL7845MB

Väri: Musta mattamustalla kehyksellä

Symbols glossary



Pysyvä ja automaattinen keittoastian tunnistus



Automaattinen kiehumistoiminto: anturi vahvistaa, kun kiehumispiste on saavutettu, minkä jälkeen äänimerkki kertoo, että ainesosia voidaan lisätä, mikä säästää aikaa ja energiaa.



Teho-booster: valinta, jonka ansiosta alue voi työskennellä täydellä teholla, kun tarvitaan hyvin intensiivistä kypsennystä.



Lapsilukko: jotkin mallit on varustettu laitteella, joka lukitsee ohjelman/jakson, jottei sitä voitaisi muuttaa vahingossa.



Tämän toiminnon avula voit pitää kypsennetyn ruoan lämpimättä ilman,että se palaa



Ylikuumenemissuoja: Turvajärjestelmä, joka sammuttaa tason automaattisesti, jos ohjausyksikkö ylikuumenee.



Induktio: Näiden tasojen työ perustuu sähkömagneettiselle induktiolle. Lämpö syntyy suoraan keittoastian pohjaan kosketuksissa tason kanssa.



Sulatustoiminto: soveltuu herkkien ruokien, kuten suklaan tai voin hitaaseen sulattamiseen.



Multizone: mahdollistaa sekä suurten että pienten keittoastioiden samanaikaisen käytön taaten asetuksen vapauden ja lisää joustavuutta



Ylivuotosuoja: Erityinen ylivuotosuoja sammuttaa hellan, jos nesteitä vuotaa yli.



Kaikki keittoalueet voidaan vähentää minimitehotasolle, joten taso voidaan jättää valvomatta lyhyeksi aikaa ilman, että ruoka vuotaa yli tai palaa. Sitten riittää, että painaa toimintoa uudelleen: aiemmin asetetut tehotasot voidaan aktivoida uudelleen.



Pikavalinta: kypsennys alkaa korkeimmalta tasolta yhdellä kosketuksella ja vähenee sitten automaattisesti ajan kuluessa. Ihanteellinen ruoille, jotka edellyttävät nopeaa kiehautusta ja sitten jatkuvaa kypsennystä ilman jatkuvaa tarkistusta (esim. naudan lihaliemi).



Pikakäynnistystoiminto: valittu lämpötila saavutetaan nopeammin. Lämmitysvastus toimii maksimaalisella teholla, kunnes oikea lämpötila saavutetaan.



Jäännöslämmön ilmaisin: Kun lasikeraaminen taso on sammutettu, jäännöslämmön ilmaisin näyttää, mitkä lämmitystasoista ovat yhä kuumia. Kun lämpötila laskee alle 60 °C:seen, merkkivalo sammuu.



Hautumistoiminto: ihanteellinen pitkään kypsennettäville resepteille, estää ruoan ylivuodon tai paistinpannuun tarttumisen.



Kulunut aika: näyttää, miten pitkään kypsennysaluetta on käytetty.



Ajastin: Kaikissa keraamisissa tasoissa on ajastin, joka keskeyttää kypsennyksen esiasetetun ajan jälkeen.



Tunnistettavan keittoastian vähimmäishalkaisija 9 cm



Mahdollisuus asettaa tason suurin tehonotto



Lisämaksimitehotaso parempaa energiankulutusta varten



Mahdollisuus liikuttaa paistoastiaa minne tahansa ilman, että valitut alkuasetukset sammuvat.