SISL7845X

Famiglia	Piano cottura
Incasso	Appoggio
Dimensione	80 cm
Alimentazione	Elettrica
Tipologia	Induzione
Codice EAN	8017709357153



Estetica

Estetica	Isola
Serie	Alta Pro
Colore	Nero con cornice effetto inox
Luce perimetrale	Sì
Temperatura di Colore della luce (K)	4000 K
Finitura	Vetro
Materiale	Vetro
Tipo vetro	Ceramico Prestige
Bordo vetro	Dritto
Cornice	Sì
Colore cornice	Inox
Materiale cornice	Alluminio
Tipo di regolazione comandi	Vivo Screen
Colore LED comandi	TFT
Posizione comandi	Frontale
Logo	Serigrafato
Colore serigrafia	Grigio
Altri colori disponibili	Nero

Programmi / Funzioni

Numero zone di cottura induzione	4
Opzioni di programmazione tempo	Spegnimento automatico
Numero zone di cottura con booster	4
Numero Zone Flessibili	1
Tasto principale on/off	Sì

Livelli di potenza	17
Numero totale di zone di cottura	4

Opzioni



Opzione Multizone	Sì	**Timer fine cottura**	4
Tipologia Zona Flessibile	MultiZone	**Opzione di pausa**	Sì
Foro da incasso	480x730 mm	**Contaminuti**	1
Doppio Booster	Sì	**Allarme acustico di fine cottura**	Sì
Follow Pot	Sì	**Indicatore tempo residuo**	Sì
Funzione Pasta	Sì	**Opzione Limitatore di Potenza**	Sì Advance
Funzione Steaming	Sì	**Opzione Limitatore di Potenza in W**	2400 a 7400 - step 100 W
Funzione Roasting	Sì	**Opzione Show Room Demo**	Sì
Funzione di automatic boiling	Sì	**Opzione Blocco Pulsanti / Sicurezza Bambini**	Sì
Funzione automatica di mantenimento bollore	Sì	**Avvio rapido**	Sì
Funzione automatica di mantenimento del calore	Sì	**Selezione rapida dei livelli**	Sì
Funzione automatica di cottura a basse temperature	Sì		

Caratteristiche Tecniche



Anteriore sinistra - Induzione - Multizone - 2.10 kW - Booster 3.00 kW - Doppio booster 3.70 kW - 21.0x0.0 cm
Posteriore sinistra - Induzione - Multizone - 2.10 kW - Booster 3.00 kW - Doppio booster 3.70 kW - 21.0x0.0 cm
Centrale - Induzione - Singolo - 1.40 kW - Booster 1.85 kW - Doppio booster 2.20 kW - Ø 14.5 cm
Anteriore destra - Induzione - Singolo - 2.60 kW - Booster 3.20 kW - Doppio booster 3.70 kW - Ø 26.0 cm
Multizona sinistra - Booster 3.70 kW - 38.5x23.0 cm

Adattamento automatico al diametro della pentola	Sì	**Auto-arresto in caso di surriscaldamento**	Sì
Rilevamento della presenza pentola	Sì, min. 9 cm	**Auto-arresto in caso di traboccamento**	Sì
Rilevamento Automatico posizione pentola e comando	Sì	**Indicatore calore residuo**	Sì
Indicatore diametro minimo di utilizzo	Sì	**Protezione da accensione accidentale**	Sì

Collegamento Elettrico

Dati nominali di collegamento elettrico	7400 W	**Tipo di cavo elettrico in dotazione**	Sì, Bi- e Trifase
Corrente	33 A		

Tensione (V)	220-240 V	**Frequenza**	50/60 Hz
Tensione 2 (V)	380-415 V		
Tipo di cavo elettrico installato	Sì, Monofase	**Lunghezza cavo di alimentazione**	120 cm
Altre modalità di collegamento	Sì, Bi- e Trifase	**Morsettiera**	5 poli
		Spina	No

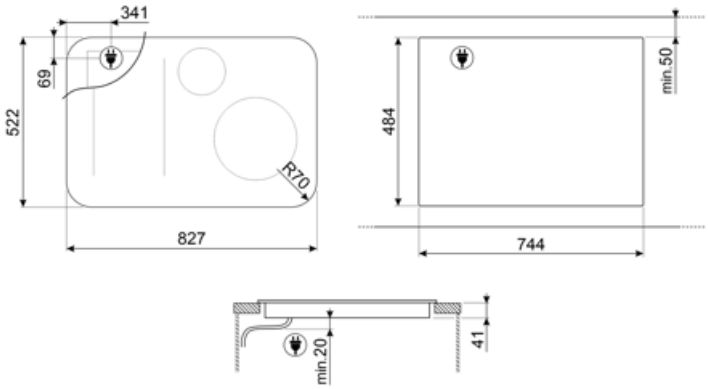

Accessori Compatibili



GRILLPLATE

Bistecchiera universale per piani a induzione, gas, ceramici ed elettrici. Superficie antiaderente ideale per la cottura di carne, formaggi e verdure. Dimensioni: 410 x 240 mm.



TPKPLATE

Piastra universale per piani a induzione, gas, ceramici ed elettrici. Superficie antiaderente ideale per la cottura di pesce, uova e verdure. Dimensioni: 410 X 240 mm.



SCRP

Raschietto per piani cottura - adatto per piani induzione e ceramici

Prodotti alternativi



SISL7845MB

Colore: Nero con cornice nera opaca

Glossario simboli



Regolazione automatica temperatura: La funzione permette di regolare automaticamente la temperatura di ebollizione, dopo averne identificato il momento di inizio attraverso un segnale acustico, e mantenerla fino al termine della cottura. Assicura risultati perfetti e garantisce sino al 30% di risparmio energetico.



Blocco comandi: L'opzione blocco comandi, presente su diverse tipologie di prodotti, permette di bloccare tutte le funzioni e i programmi impostati, nonché i comandi, per una totale sicurezza soprattutto in presenza di bambini.



Anti-surriscaldamento: Il sistema Anti-surriscaldamento provoca lo spegnimento automatico quando le temperature superano quelle di sicurezza



Funzione Melting: La funzione Melting permette di impostare il livello di potenza appropriato per far sciogliere alimenti delicati quali il cioccolato e il burro, senza comprometterne il gusto.



Anti-traboccamento: Lo speciale dispositivo Anti-traboccamento spegne il piano cottura in presenza di tracimazione dei liquidi.



Selezione rapida: Con l'opzione Selezione rapida la cottura inizia al massimo grado di temperatura per poi diminuire automaticamente trascorso un determinato periodo di tempo.



Indicatore di calore residuo: Dopo lo spegnimento della zona cottura, l'indicatore di calore residuo segnala se la zona è ancora calda, usufruendone così per mantenere caldi i cibi. Quando la temperatura si sarà abbassata sotto i 60°C la spia si spegnerà.



Opzione Booster: L'Opzione Booster presente sui piani di cottura a induzione, permette alla piastra di lavorare alla massima potenza, quando si rende necessario cucinare cibi che richiedono cotture molto intense.



Mantiene il cibo alla temperatura ideale dopo la cottura, senza il rischio di bruciature



Induzione: Il piano a induzione funziona tramite bobine circolari che emettono un campo magnetico solo a contatto con un recipiente dal fondo in materiale ferroso, al quale viene trasferito calore. Si caratterizza per una maggiore efficienza e per una sicurezza superiore.



Multizone: Con l'opzione Multizone la zona di cottura può essere utilizzata come una grande superficie di cottura, oppure suddivisa in due zone distinte. Ognuna si adatta automaticamente alle dimensioni e alla posizione del recipiente e riscalda unicamente la zona necessaria, assicurando la migliore distribuzione di calore e la massima efficacia.



Con questa funzione è possibile sospendere temporaneamente il funzionamento di tutte le zone di cottura abbassando il livello di potenza al minimo per non rischiare di bruciatare i cibi. Una volta riattivato il piano verranno ripresi tutte i parametri di potenza e tempo selezionati in precedenza.



Avanzamento veloce: Il tasto Avanzamento veloce incrementa rapidamente il livello di potenza secondo impostazioni prefissate, facendo lavorare l'elemento riscaldante al massimo fino raggiungimento della temperatura.



Simmering: La funzione Simmering identifica il livello di potenza del calore adeguata per realizzare ricette che richiedono cotture a fuoco lento, evitando di far attaccare i cibi alla casseruola, di farli bruciare o bollire troppo.

Tempo trascorso: La funzione permette di controllare il tempo trascorso dall'inizio di una cottura.

Timer: Tramite il Timer è possibile programmare lo spegnimento delle zone cottura dopo un tempo di funzionamento stabilito, variabile da 1 a 99 minuti. Allo scadere del periodo preimpostato, la piastra si spegne e si attiva un segnale acustico.

Rilevamento automatico e permanente della pentola con attivazione automatica dei comandi

Rilevamento della pentola con diametro minimo 9 cm

Possibilità di limitare il totale assorbimento energetico del piano in modo avanzato

Livello aggiuntivo di potenza massima per una miglior gestione dei consumi energetici

Libertà di spostare la pentola dove si desidera senza disattivare le impostazioni di partenza.