SISL7845X

Produktgruppe	Platetopp
Type innbygging	Støtte
Mål	80 cm
Strømtilførsel	Elektrisk
Type	Induksjonstoppe
EAN-kode	8017709357153



Estetisk linje

Estetikk	Isola
Serie	Alta Pro
Farge	Svart med effektramme i rustfritt stål
Perimeter lighting	Yes
Light color temperature scale (K)	4000 K
Finish	Glass
Materiale	Glass
Glass Type	Prestisje-keramikk
Glasskant	Rett kant
Ramme	Ja
Rammefarge	Rustfritt stål
Rammemateriale	Aluminum
Type kontroll innstilling	Vivo-skjerm
Skyvebryter	TFT
Kontrollknapp funksjon	Foran
Logo	Silketrykk
Serigrafi farge	Grå
Andre tilgjengelige farger	Sort

Program / funksjoner

Antall induksjonstilberedningssoner	4
Tidsinnstillingsalternativer	Automatisk avstenging
Antall ekstra hurtige tilberedningssoner	4
Antall multisoner	1
Av/på-hovedbryter	Ja

Effektnivåer	17
Antall tilberedningssoner	4

Funksjoner



Multisonefunksjon	Ja
Fleksibel sonetype	MultiZone
Nedfelling i benkeplate	480x730 mm
Multisonefunksjon	Ja
Multisonefunksjon	Ja
Pastafunksjon	Yes
Dampfunksjon	Yes
Stekefunksjon	Yes
Automatisk kokefunksjon	Ja
Småkoke funksjon	Ja
Automatisk varmebevaringsfunksjon	Ja
Smelte/lavtemperatursyklus kokefunksjon	Ja

Timer for tilberedningsslutt	4
Pausefunksjon	Ja
Timer	1
Lydsignal for tilberedningsslutt	Ja
Resttidsindikator	Ja
Modus for begrenset effektforbruk	Ja Advance
Begrenset Styrke forbrukmodus - steg	2400 til 7400 - steg 100 W
Demomodus	Ja
Kontroller med barnelås	Ja
Hurtigstart	Ja
Hurtiginnstilling av nivåer	Ja

Tekniske egenskaper



Venstre foran - Induksjon - multisone - 2.10 kW - Booster 3.00 kW - Double booster 3.70 kW - 21.0x0.0 cm
Venstre bak - Induksjon Multisone - 2.10 kW - Booster 3.00 kW - Double booster 3.70 kW - 21.0x0.0 cm
Midten - Induksjon - enkel - 1.40 kW - Booster 1.85 kW - Double booster 2.20 kW - Ø 14.5 cm
Høyre foran - Induksjon - enkel - 2.60 kW - Booster 3.20 kW - Double booster 3.70 kW - Ø 26.0 cm
Multizone left - Booster 3.70 kW - 38.5x23.0 cm

Automatisk justering av stekepannens diameter	Ja
Kasserolledetektering	Ja, min 9 cm
Permanent automatisk grytedetektor med angivelse av den relativ kontroll	Ja
Angivelse av minste størrelse på stekepanne	Ja

Automatisk avstenging ved overheting	Ja
Automatisk avstenging ved overkoking	Ja
Restvarmeindikator	Ja
Vern mot utilsiktet start	Ja

Elektrisk tilkobling

Elektrisk tilkoblingseffekt (W)	7400 W
Strøm (A)	33 A
Spenning (V)	220-240 V
Spenning: 2 (V)	380-415 V
Type ledning	Enfase
Type ledning	Ja, dobbel og trefase

Type strømkabel som følger med	Ja, dobbel og trefase
Frekvens (Hz)	50/60 Hz
Lengde på strømledning (cm)	120 cm
Koblingsboks	5-polet

Støpseltype	Nei

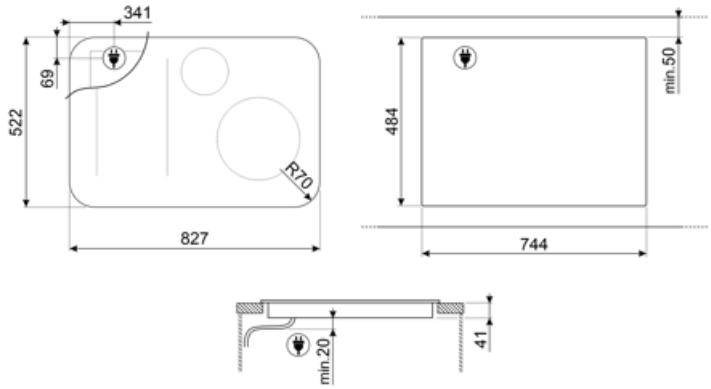

Compatible Accessories



GRILLPLATE

Universalrist for induksjon, gass, keramisk og elektrisk platetopp. Non-stick belegg ideelt for steking av kjøtt, ost og grønnsaker. Mål: 410 x 240 mm.



TPKPLATE

Universalplate for induksjon, gass, keramisk og elektrisk platetopp. Non-stick belegg ideelt for steking av fisk, egg og grønnsaker. Mål: 410 X 240 mm.



SCRP

Induction and ceramic hobs and teppanyaki scraper

Alternative products



SISL7845MB

Farge: Svart med matt svart ramme

Symbols glossary



Permanent auto-grytedetektor



Effekt-booster: Valg som gjør det mulig å arbeide ved full effekt når det er behov for svært intens steking.



Denne funksjonen gjør det mulig å holde maten varm uten å brenne den



Induksjon: Arbeidet til disse platetoppene er basert på prinsippet om elektromagnetisk induksjon. Varmen genereres direkte i bunnen av pannen når den er i kontakt med platetoppen.



Multizone: Gjør det mulig å bruke flere panner samtidig, både store og små, noe som gir frihet ved plassering av disse og større fleksibilitet.



Alle stekesoner kan reduseres til et minimum effektnivå, slik at platetoppen kan etterlates uten tilsyn i en kort periode uten at maten overstekes eller brennes. Trykk på denne funksjonen igjen, det forrige innstilte effektnivået kan aktiveres på nytt.



Hurtigstartfunksjon: Valgt temperatur nås fortere. Varmeelementet holdes ved maksimum effekt inntil riktig temperatur er nådd.



Simmerfunksjon: Ideell for oppskrifter med langtidssteking, slik at ikke maten koker over eller fester seg til pannen.



Timer-funksjon: Alle keramiske platetopper har en timer-funksjon som automatisk avslutter stekingen etter en forhåndsinnstilt tid.



Mulighet for å stille inn maksimalt strømforbruk for platetoppen.



Det er mulig å flytte kjelen fritt hvor som helst uten å slå av innstillingene som ble valgt innledningsvis.



Automatisk kokefunksjon: En sensor som viser når kokepunktet er blitt nådd og aktiverer et akustisk signal om at ingrediensene er blitt tilsatt, noemsom sparer tid og energi.



Barnesikring: Noen modeller er utstyrt med en innretning som låser programmet/syklusen slik at den ikke kan endres ved uhell.



Overhetingsbeskyttelse: Sikkerhetssystemet som automatisk slår av platetoppen hvis kontrollenheten overopphetes.



Smeltefunksjon, egnet for langsom smelting av delikat mat som sjokolade eller smør.



Overfyllingsbeskyttelse: Den spesielle overfyllingsbeskyttelsen slår av komfyren hvis den flyter over av væsker.



Hurtigvalg: Med ett trykk begynner tilberedningen ved høyeste nivå og reduseres automatisk over tid. Ideell for retter som trenger hurtig koking og deretter kontinuerlig tilberedning uten konstant kontroll (f.eks. kjøttkraft/buljong).



Angivelse av restvarme: Etter at den glasskeramiske platetoppen er blitt avslått vil restvarmeindikatoren vise hvilken av varmesonene som fortsatt forblir varme. Når temperaturen faller under 60 °C vil indikatoren slukkes.



Løpt tid: Viser hvor lenge stekesonen har vært i bruk.



Min diameter grytedetektor på 9 cm



Ytterligere maksimalt effektnivå for et forbedret energikonsum