SO4101M0B3

Kategoria	45 cm
Rodzina produktów	Piekarnik
Zasilanie	Elektryczne
Źródło ciepła	Elektryczny
Metoda gotowania	Kuchenka mikrofalowa z funkcją grill
Technologia Galileo	Micro + grill
Sposób czyszczenia	Ever Clean enamel
Kod EAN	8017709341633



Linia wzornicza

Linia wzornicza	Linea	**Drzwi**	Pełne szkło
Kolor	Czarny	**Uchwyt**	Linea minimal
Design	Płaski	**Kolor uchwytu**	Czarny
Materiał	Szkło	**Logo**	Serigrafia
Rodzaj szkła	Przezroczyste	**Pokrętła**	Linea
Kolor nadruku	Szary	**Kolor pokręteł**	Czarny
Serigrafia	Symbole		

Sterowanie

Typ wyświetlacza	CompactScreen	**Rodzaj sterowania**	Pokrętła
Technologia wyświetlacza	LCD	**Liczba pokręteł**	2

Programy / Funkcje

Liczba funkcji pieczenia 4

Funkcje pieczenia

Grill

Funkcje z użyciem mikrofal

Mikrofale

Kuchenka mikrofalowa z funkcją grill

Chef

Pozostałe funkcje



Rozmrażanie przez podanie czasu

Opcje



Ustawienia czasu	Opóźniony start i wyłączenie po zakończeniu pieczenia	**Blokada sterowania / Blokada bezpieczeństwa**	Tak
Minutnik	Tak	**Pozostałe funkcje**	
Timer	1	**Tryb showroom**	Tak

Specyfikacja techniczna



Pojemność (Lt)	40 l	**Otwieranie drzwi**	Standardowe
Komora	QS-Galileo	**Drzwi**	Hartowane szkło w drzwiach
Minimalna temperatura	30 °C		
Maksymalna temperatura	280 °C	**Liczba szyb w drzwiach piekarnika**	3
Liczba poziomów pieczenia	2	**Automatyczne przerwanie pracy po otwarciu drzwi**	Tak
Liczba źródeł oświetlenia	1	**Komin**	Stały
Rodzaj oświetlenia	Halogenowe	**System chłodzący**	Statyczny
Moc oświetlenia	40 W	**Rodzaj chłodzenia**	Pojedynczy
Oświetlenie przy otwartych drzwiach	Tak	**Wymiary netto wnętrza komory (hxwxd)**	240x462x401 mm
Moc grzałki grilla	1500 W	**Kontrola temperatury**	Elektroniczne
Automatyczne wyłączenie elementów grzejnych po otwarciu drzwi	Tak	**Materiał wewnętrznej komory**	Emalia Ever Clean
		Tarcza ochronna mikrofalówki	Tak

Wydajność / Etykieta energetyczna



Pojemność netto komory	40 l	**Moc mikrofali**	800 W
Liczba komór	1		

Akcesoria w standardzie

Ruszt z blokadą	1

Podłączenie elektryczne

Napięcie	220-240 V	**Moc nominalna**	3000 W
Wtyczka	Nie	**Częstotliwość (Hz)**	50 Hz
Natężenie prądu (A)	13 A	**Długość przewodu zasilającego (cm)**	150 cm

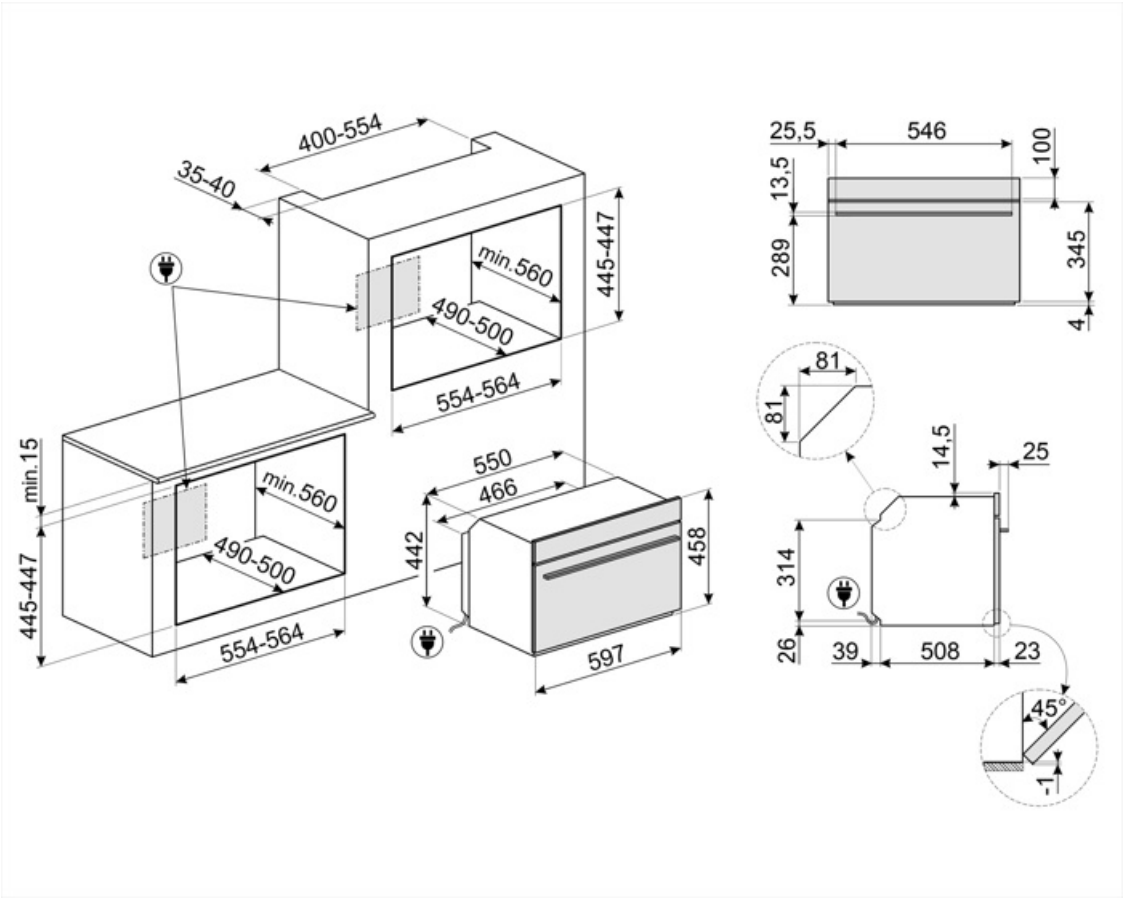

Kompatybilne Akcesoria



BBQ

Dwustronna płyta BBQ. Odpowiednia do odtwarzania soczystych i chrupiących potraw w piekarniku z typowym smakiem potraw z grilla. Żebrowana strona jest szczególnie odpowiednia do mięs i serów. Gładka strona do ryb, owoców morza i warzyw.



ET50

Emaliowana blacha pasująca do piekarników 45cm i 60cm. Głębokość 50 mm. Idealna do gotowania i pieczenia mięsa i ryb w sosach. Idealna również do eksperymentowania z lżejszymi i bardziej chrupiącymi dodatkami do dań.



ET20

Emaliowana blacha pasująca do piekarników 45cm i 60cm. Głębokość 20 mm. Idealna do szerokiej gamy wypieków na słodko i słono.



STONE2

Kamień do pizzy bez uchwytów, odpowiedni do piekarników o szerokości 45 cm i 60 cm. Wymiary: szer. 42 x wys. 1,8 x gł. 37,5 cm. Idealny do pieczenia pizzy w domowym piekarniku z efektami zbliżonymi do tradycyjnego pieca opalanego drewnem. Doskonale sprawdza się także przy pieczeniu chleba, focaccii, a także ciast, tart i ciasteczek.

Słowniczek oznaczeń



Blokada bezpieczeństwa: Niektóre modele są wyposażone w blokadę bezpieczeństwa uniemożliwiającą uruchomienie urządzenia.



Obwodowy system chłodzący



Liczba szyb w drzwiach: 3 szyby



Emalia Ever Clean: Emalia Ever Clean nakładana jest elektrostatycznie, narożnik do narożnika i krawędź do krawędzi, co zapobiega powstawaniu rys i pęknięć z upływem czasu. Jest to szczególna emalia pirolityczna, oporna na działanie kwasów, która oprócz przyjemnego blasku, dzięki mniejszej porowatości, sprzyja łatwiejszemu czyszczeniu ścian piekarnika. Jest ona wypalana w temperaturze ponad 850°C i powoli polimeryzowana w naukowo ustalonym tempie, aby zapewnić jednolitą głębokość i wytrzymałość Emalia Ever Clean tworzy nienaganne wykończenie zarówno wewnątrz piekarnika, jak i na blachach, sprawiając, że powierzchnie piekarnika są niezwykle łatwe w utrzymaniu przez długi czas, ponieważ ogranicza przywieranie tłuszczu podczas gotowania.



Grill



Mikrofale + grill: Zastosowanie grilla powoduje doskonałe przyrumienienie powierzchni potrawy. Działanie mikrofal pozwala zamiast tego na ugotowanie w krótkim czasie wewnętrznej części potrawy.



Światła boczne: Dwa przeciwległe światła boczne zwiększają widoczność wewnątrz piekarnika.



Elektroniczne sterowanie temperaturą: Funkcja pozwala na utrzymanie temperatury we wnętrzu piekarnika w granicach o tolerancji 2-3 °C. Umożliwia to przyrządzenie dań wrażliwych na zmiany temperatury np. ciast, sufletów lub puddingów.



Mikrofale: Użycie mikrofal znacznie przyspiesza proces podgrzewania żywności.



Rozmrażanie przez podanie czasu: Funkcja ręcznego rozmrażania. Po zakończeniu ustawionego czasu trwania funkcja zatrzymuje się.



Elektryczny



Funkcja Baker: Jednoczesne działanie kuchenki mikrofalowej, grilla i talerza Crisper (po podgrzaniu) sprawia, że potrawa staje się chrupiąca i złocista



Mikrofale: Wnikając bezpośrednio w żywność, mikrofale gotują bardzo szybko i przy znacznej oszczędności energii. Nadają się do gotowania bez tłuszczu, są również w stanie rozmrażać i podgrzewać żywność bez zmiany jej pierwotnego wyglądu i aromatu. Funkcja mikrofal może być również łączona z konwencjonalnymi funkcjami ze wszystkimi wynikającymi z tego zaletami. Idealne do wszystkich rodzajów żywności.



Wysokość 45 cm



Komora piekarnika posiada dwa poziomy.



Uchylny grill można łatwo odczepić, aby w jednym prostym kroku przesunąć element grzewczy i wyczyścić pokrywę urządzenia.

Pojemność 40 l

Pojemność 50 l

Wyświetlacz CompactScreen