SO4101M0B3

Dimensões	60x45 cm
Família	Forno
Tipo de energia	Elétrico
Fonte de energia do forno	Elétrico
Tipo de cocção	Microondas com grill
Tecnologia Galileo	Micro & Grill
Código EAN	8017709341633

Design

Design	Linea	**Estética da porta**	Totalmente em vidro
Cor	Preto	**Puxador**	Linea
Série	Plano	**Cor do puxador**	Preto
Material	Vidro	**Logótipo**	Logótipo serigrafado
Tipo de vidro	Clear1	**Comandos**	Linea
Cor da serigrafia	Cinzento	**Cor dos comandos**	Comandos em preto
Tipo de serigrafia	Símbolos		

Comandos

Display	CompactScreen	**Comandos**	Comandos
Tecnologia Display	Display LCD	**N° de comandos**	2

Programas / Funções

N° funções	4
Receitas pessoais	No

Funções de forno

Grill

Funções microondas

Microondas

Microondas com grill

Prato Chef

Outras funções

Descongelar por tempo

Opções

Opções de programação do tempo de cocção	Programador de início e de fim
Temporizador	Sim
Opção bloqueio de comandos para segurança das crianças	Sim

Outras opções	
Opção Showroom - resistências desligadas para demonstração	Sim

Especificações técnicas

Temperatura mínima	30 °C
Temperatura máxima	280 °C
N° de níveis para tabuleiros	2
N° de lâmpadas	1
Tipo de iluminação	Halogénio
Potência das lâmpadas	40 W
Iluminação na abertura da porta	Sim
Potência da resistência grill	1500 W
Interrupção das resistências na abertura da porta	Sim
Abertura da porta	Aba para baixo

Tecnologia de temperatura da porta	Porta de temperatura controlada
N° de vidros da porta	3
Interrupção do microondas por abertura da porta	Sim
Chaminé	Fixa
Sistema de arrefecimento	Tangencial
Circuito de arrefecimento	Circuito de arrefecimento simples
Dimensões úteis do interior da cavidade (AxLxP)	240x462x401 mm
Controlo da temperatura	Eletrónico
Material da cavidade	Esmalte EverClean
Vidro da porta com filtro de proteção das microondas	Sim

Performance / Etiqueta energética

Volume útil	40 l
N° de fornos	1

Potência efetiva do microondas	800 W

Acessórios incluídos

Grelha com travão	1

Ligação elétrica

Tensão (Volts)	220-240 V	**Frequência (Hz)**	50 Hz
Corrente (Amperes)	13 A	**Comprimento do cabo de alimentação**	150 cm
Potência elétrica nominal	3000 W		

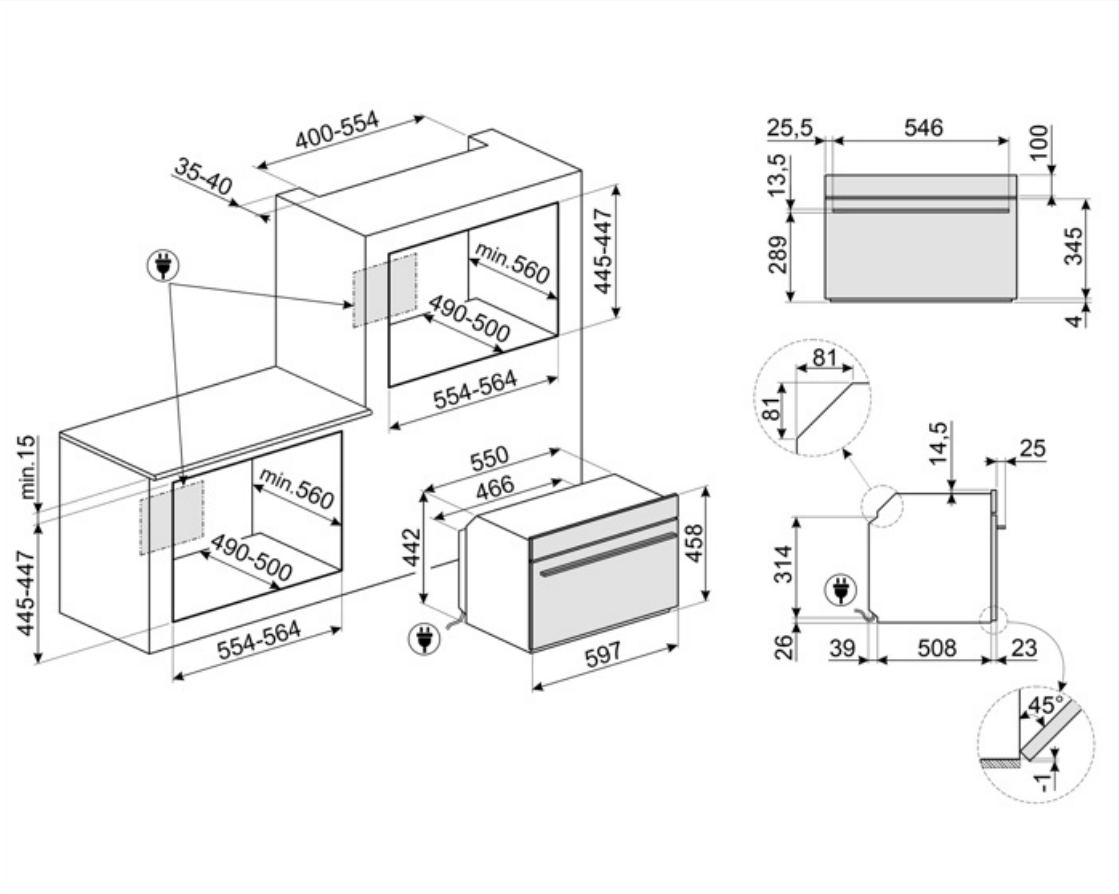

Acessórios Compatíveis

BBQ

Com duas faces: Grill para carnes e queijos; Lisa para peixe, marisco e legumes. Em alumínio com revestimento antiaderente. Para fornos 60x60cm e 60x45 cm, com cavidade SO.

ET50

Indicado para fazer assados no forno com muito molho. Em esmalte Para fornos 60x60 cm e 60x45 cm, com cavidade SO. Dimensões LxPxA: 455x352x50 mm

ET20

Indicado para fazer assados no forno. Em esmalte Para fornos 60x60 cm e 60x45 cm, com cavidade SO. Dimensões LxPxA: 455x352x20 mm

STONE2

Pedra refratária retangular ideal para cozinhar pizza, com os mesmos resultados de um típico forno a lenha. Também pode ser usada para cozer pão, focaccias e outros alimentos como tortas ou biscoitos.

Symbols glossary

Bloqueio de comandos: opção que permite bloquear os comandos. Muito útil para proteger as crianças.

Sistema de arrefecimento tangencial: sistema de ventilação que obriga o ar a circular à volta do eletrodomésticos para que estes mantenham as superfícies dentro de temperaturas seguras.

Display Compact Screen: mostra a função selecionada e permite ver a temperatura e a duração.

Elétrico: a fonte de energia do forno é a eletricidade.

Crisper: função para obter alimentos mais crocantes e dourados. Ideal para cozinhar pizzas.

Microondas: ao entrar diretamente no alimento, as microondas permitem cozinhar em tempos recorde e com uma notável poupança de energia. Para cozinhar sem gorduras, também são indicadas para descongelar e aquecer alimentos.

Altura do eletrodoméstico.

Identifica a quantos níveis de altura é possível colocar os tabuleiros no interior do forno.

Resistência grill basculante: para ser facilmente desengatada e movimentada de modo a facilitar a limpeza do teto do forno.

Indica a capacidade da cavidade do forno em litros.

A energia do microondas encurta o tempo de cocção e economiza energia.

Descongelação por tempo: com esta função, o tempo de descongelação dos alimentos é determinado automaticamente.

Número de vidros da porta. Assim, a Smeg garante que o exterior da porta nunca excede os 50°C. Esta tecnologia evita queimaduras. Ideal para proteger as crianças.

Esmalte EverClean: esmalte especial antiácido e pirolítico que tem um agradável brilho e é menos poroso, o que ajuda a manter a superfície interior do forno mais limpa.

Grill: o calor procedente da resistência grill permite conseguir ótimos resultados de gratinados, sobretudo em carnes de média / pequena espessura e, em combinação com o assador (consoante os modelos), permite terminar a cozedura dourando uniformemente os alimentos. Ideal para salsichas, costeletas e bacon.

Microondas+grill: a seleção deste programa permite tostar o alimento ao mesmo tempo que o microondas cozinha o interior do mesmo num espaço de tempo reduzido.

Iluminação com duas lâmpadas de halogéneo em lados e alturas diferentes para melhorar a visibilidade independentemente do número de tabuleiros e níveis em que se encontram inseridos.

Controlo eletrónico: permite manter a temperatura dentro do forno com variações apenas entre os 2 e 3°C. Isso permite cozinhar refeições muito sensíveis às mudanças de temperatura, como bolos, suflês e pudins.

Indica a capacidade da cavidade do forno em litros.