SO4101M0B3K

Categoría	Compatto 45 cm
Familia	Horno
Alimentación	Eléctrico
Alimentación producto, cavidad principal	Eléctrico
Metodo di Cottura	Microondas
Plataforma Galileo	Micro + grill
Código EAN	8017709329495

Estética

Estética	Línea	**Tipo de serigrafía**	Símbolos
Color	Negro	**Puerta**	Todo vidrio
Acabado	Brillante	**Tirador**	Linea minimal
Diseño	Plato	**Color asa**	Negro
Material	Vidrio	**Logo**	Serigrafiado
Tipo de vidrio	Clear1	**Mandos**	Línea
Color serigrafía	Gris	**Color mandos**	Negro mate

Mandos

Nombre del display	CompactScreen	**Regulación de mandos**	Mandos
Tecnología de pantalla	LCD	**N.° de mandos**	2

Programas/Funciones

N° de funciones de cocción 4

Funciones de cocción tradicionales

Grill ancho

Función microondas

Microondas

Microondas + grill

Plato de chef (panadero)

Otras funciones

Descongelamiento por tiempo

Opciones

Opciones de programación tiempo	Inicio programado y fin de cocción	**Bloqueo de teclas/Modo seguridad para niños**	Sí
Cuentaminutos	Sí	**Otras funciones**	
Programador	1	**Opción Show Room Demo**	Sí

Características técnicas

Temperatura mínima	30 °C	**Puerta**	de temperatura controlada
Temperatura máxima	280 °C	**N.° de vidrios de puerta total**	3
N.° de estantes	2	**Interrupción microondas al abrir la puerta**	Sí
N.° de luces	1	**Chimney**	Fixed
Tipo de Luz	Halógenas	**Sistema de enfriamiento**	Tangencial
Potencia luz	40 W	**Conducto de enfriamiento**	Individual
Encendido de la luz al abrir la puerta	Sí	**Dimensiones útiles interior cavidad (axlxp)**	240x462x401 mm
Resistencia grill - Potencia	1500 W	**Regulación de la temperatura**	Electrónica
Interrupción de resistencias al abrir la puerta	Sí	**Material de la cavidad**	Esmalte Ever Clean
Tipo de apertura de la puerta	Frontal	**Filtro protector microondas**	Sí

Prestaciones/Etiqueta energética

Volumen útil	40 l	**Potencia de salida útil microondas**	800 W
N° de cavidades	1		

Equipo accesorios incluidos

Bandeja con tope posterior	1

Conexión eléctrica

Tensión	220-240 V	**Frecuencia**	60 Hz

Corriente	13 A	**Largo del cable de alimentación**	150 cm
Datos nominales de conexión eléctrica	3000 W		

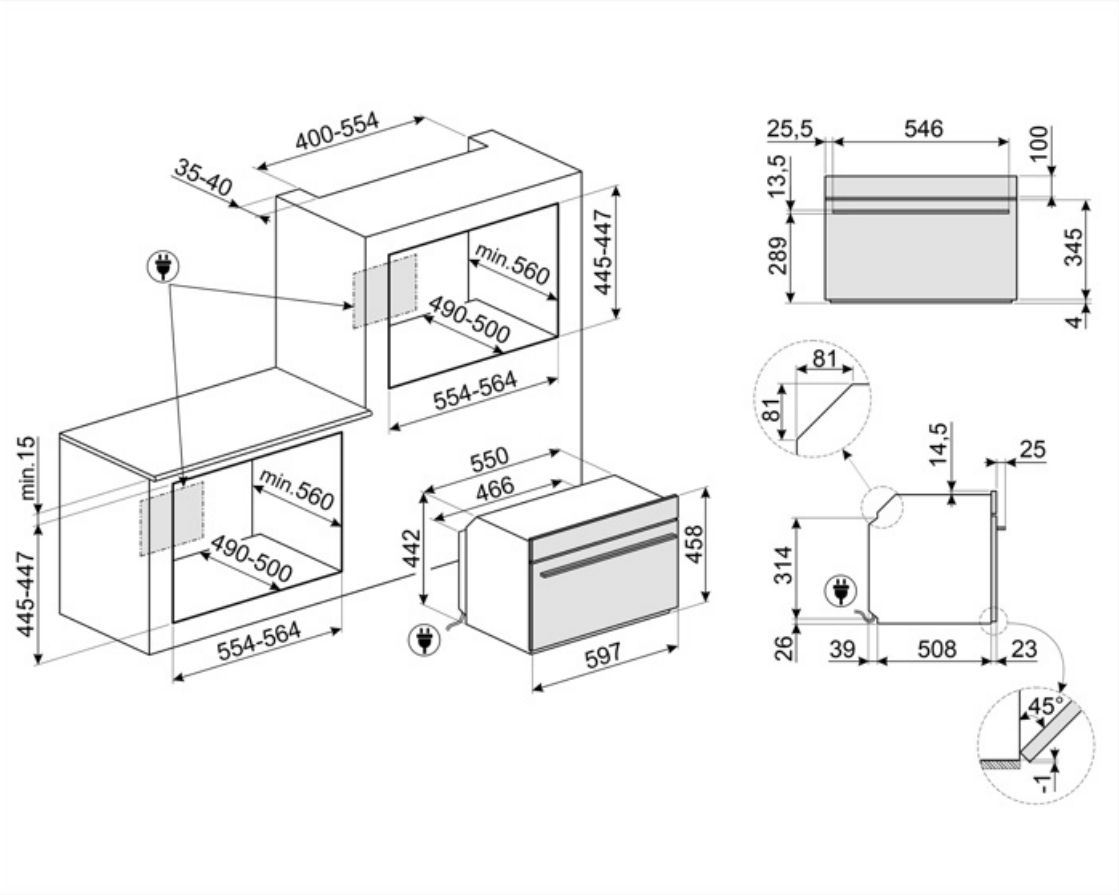

Compatible Accessories

BBQ

Grill y plancha de doble cara. Ideal para recrear en el horno platos suculentos y crujientes. El lado grill es adecuado para carnes y quesos. El lado liso para pescados, mariscos y verduras.

ET50

Bandeja esmaltada, 50 mm profundidad

ET20

Bandeja esmaltada, 20 mm profundidad

STONE2

Rectangular pizza stone without handles, suitable for 45cm and 60cm wide ovens. Dimensions W42 x H1.8 x D37.5cm. Ideal for cooking pizzas with the same results as a typical wood-fired oven. Can also be used for baking bread, focaccias and other recipes such as pies, flans or biscuits

Symbols glossary

Bloqueo de control: la opción de bloqueo de mandos, presente en diferentes tipos de productos, le permite bloquear todas las funciones y programas establecidos, así como los controles, para una seguridad total, especialmente en presencia de niños.

Refrigeración tangencial: este innovador sistema de refrigeración permite tener una puerta a una temperatura controlada durante la cocción. Además de las ventajas ofrecidas en términos de seguridad, el sistema permite proteger los muebles en los que se inserta el horno, evitando el sobrecalentamiento.

Puerta de triple acristalamiento: en los modelos de gama alta, la puerta del horno tiene tres paneles que ayudan a mantener el exterior del horno a temperatura ambiente durante la cocción, lo que garantiza la máxima seguridad. Los dos vidrios internos que reflejan el calor evitan la dispersión del calor para una mayor eficiencia.

Esmalte Ever Clean: el esmalte Ever Clean con el que se trata la cavidad del horno reduce la adherencia de la grasa para cocinar. Es un esmalte pirolítico y resistente a los ácidos que, además de ser agradablemente brillante, favorece una mayor limpieza de las paredes del horno, gracias a su menor porosidad.

Resistencia Grill: el calor derivado del elemento del grill permite obtener excelentes resultados de parrilla, especialmente con carnes de espesor medio / pequeño y, en combinación con el asador (en los modelos previstos), permite un dorado uniforme al final de la cocción. Ideal para salchichas , costillas, tocino. En los hornos de 8, 10 y 11 funciones, el elemento del grill se compone de un elemento doble que permite asar sobre toda la superficie de soporte (grill largo). Esta función en estos modelos permite asar de una manera grandes cantidades uniformes de comida, especialmente carne .

Microondas + resistencia grill: el uso del grill determina un dorado perfecto de la superficie de los alimentos. La acción de las microondas, por otro lado, permite que la parte interna de los alimentos se cocine rápidamente.

El horno microondas permite cocinar en muy poco tiempo y con un considerable ahorro de energía, sin necesidad de precalentamiento.

Descongelar por tiempo: con esto los tiempos de descongelación de alimentos se determinan automáticamente.

Electric

Función Baker: función presente en hornos microondas. Adecuado para cocinar alimentos en el plato crujiente especial, lo que lo hace crujiente y dorado. Particularmente adecuado para pizza y papas, así como tocino, huevos y salchichas.

Microondas: al penetrar directamente en los alimentos, las microondas permiten cocinar en muy poco tiempo y con un considerable ahorro de energía. Adecuado para cocinar sin grasa, también están indicados para descongelar y calentar alimentos, manteniendo intactos tanto el aspecto original como la fragancia. Incluso la función de microondas se puede combinar con funciones tradicionales, con todas las ventajas que se derivan de ella. Ideal para todo tipo de comida.

45 cm: algunos modelos Smeg, de solo 45 cm de altura, representan la solución capaz de responder a los requisitos funcionales en espacios con altura reducida. Disponibles en varios tipos y con diferentes estéticas, ofrecen más opciones en equipos de cocina.

2 lámparas halógenas: la presencia de 2 lámparas halógenas dispuestas asimétricamente hace que el espacio interior sea aún más brillante, eliminando las esquinas oscuras.

Control electrónico: el control electrónico gestiona mejor las temperaturas y favorece la uniformidad del calor, manteniendo constante el valor establecido, con oscilaciones mínimas de 2-3 ° C. Esta prerrogativa significa que incluso los más sensibles a los cambios de temperatura, como pasteles, soufflés y guisos, pueden elevarse y cocinarse de manera más uniforme.

Indica el volumen útil de la cavidad del horno

With a simple and intuitive interface, the COMPACTscreen provides a pleasant user experience, thanks to the interaction with the knobs.

2 niveles de cocción: en el horno auxiliar de las cocinas Smeg, 2 posiciones de cocción permiten cocinar diferentes platos al mismo tiempo, asegurando una reducción en el consumo.

Grill basculante: la presencia de un grill basculante, que se puede liberar fácilmente, le permite mover la resistencia y limpiar la parte superior del horno con un simple gesto.

Indica el volumen útil de la cavidad del horno