SO4101M0B3K

Category	45 cm
Product Family	Oven
Power supply	Electric
Heat source	ELECTRICITY
Tipo de cozimento	Microwave with grill
Tecnologia a vapor	Micro + grill
Sistema de limpeza	No
EAN code	8017709329495

Aesthetics

Aesthetic	Linea	**Tipo de serigrafia**	Símbolos
Colour	Black	**Door**	Full glass
Acabamento	Brilhante	**Handle**	Linea minimal
Série	Plano	**Handle Colour**	Black
Material	Glass	**Logotipo**	Logotipo serigrafado
Glass Type	Clear	**Control knobs**	Linea
Cor da serigrafia	Serigrafia em cinzento	**Controls colour**	Matt black

Controls

Nome	CompactScreen	**Control setting**	Knobs
Tecnologia	LCD	**No. of controls**	2

Programs / Functions

No. of cooking functions	4
Customisable recipes	No

Traditional cooking functions

Large grill

Microwave functions

Microwave

Microwave + grill

Chef dish (Baker)

Other functions

Defrost by time

Cleaning functions	No

Options

Time-setting options	Delay start and automatic end cooking	**Cozinha inteligente**	No
Minute minder	Yes	**Showroom demo option**	Yes
Timer	1	**Demo-tutorial mode**	No
Controls Lock / Child Safety	Yes	**Touch guide**	No
Cooking with probe thermometer	No	**Chronology**	No
Multi-step cooking	No	**Rapid pre-heating**	No
		GO Instantâneo	No

Technical Features

Minimum Temperature	30 °C	**Full glass inner door**	No
Maximum temperature	280 °C	**Removable inner door**	No
No. of shelves	2	**Total no. of door glasses**	3
No. of lights	1	**Microwave stops when door is opened**	Yes
Light type	Halogen	**Soft Close hinges**	No
User-replaceable light	No	**Chaminé**	Fixa
Light Power	40 W	**Cooling system**	Tangential
Light when door is opened	Yes	**Circuito de resfraimento**	Circuito de resfriamento simples
Grill element - power	1500 W	**Usable cavity space dimensions (HxWxD)**	240x462x401 mm
Heating suspended when door is opened	Yes	**Temperature control**	Electronic
Door opening type	Standard opening	**Cavity material**	Ever clean Enamel
Door	Temperate door	**Microwave screen protection**	Yes
Removable door	No		

Performance / Energy Label

Net volume of the cavity	40 l	**Microwave effective power**	800 W
Number of cavities	1		

Accessories Included

Other	No

Rack with back stop (microwaves)	1

Electrical Connection

Plug	No	**Nominal power**	3000 W
Voltage	220-240 V	**Frequency (Hz)**	60 Hz
Current	13 A	**Comprimento do cabo de alimentação**	150 cm

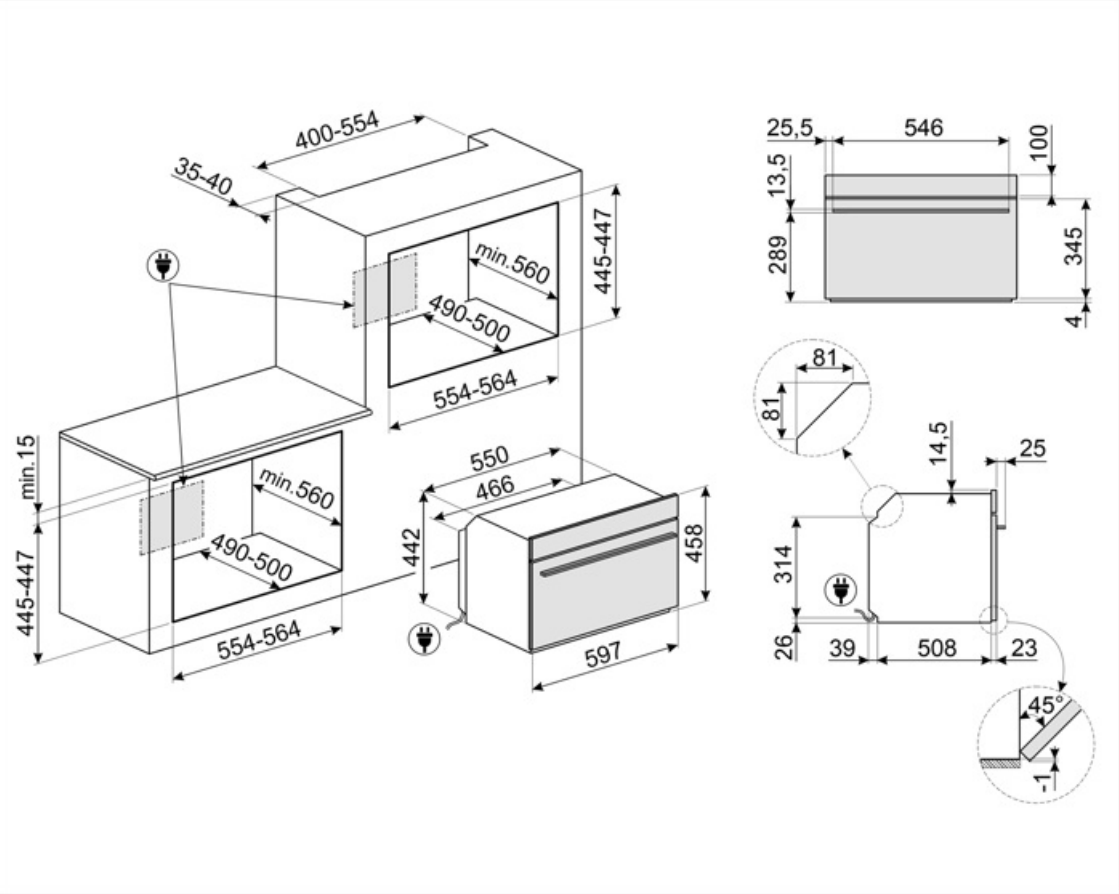

Symbols glossary

Bloqueio para crianças: alguns modelos estão equipados com um dispositivo para bloquear o programa/ciclo para que não possa ser acidentalmente alterado.

Sistema de arrefecimento a ar: para garantir temperaturas de superfície seguras.

Portas envidraçadas triplas: Número de portas envidraçadas.

Interior esmaltado: O interior em esmalte de todos os fornos Smeg tem um revestimento antiácido especial que ajuda a manter o interior limpo, reduzindo a quantidade de gordura de cozimento aderente a ele.

Elemento de grelha O uso de grelha dá excelentes resultados ao cozinhar carne de porções médias e pequenas, especialmente quando combinada com uma rotisseria (sempre que possível). Também é ideal para cozinhar salsichas e bacon.

Micro-ondas + elemento de grelha: O uso da grelha resulta em um perfeito escurecimento da superfície dos alimentos. A ação de micro-ondas permite em vez de cozinhar em pouco tempo a parte interna do alimento.

Aparelhos compactos com uma altura de 45 cm - solução perfeita para atender aos requisitos funcionais de conjuntos de cozinha de pequena altura. Disponível em vários tipos e em diferentes estilos.

O compartimento do forno tem 2 níveis de cozimento diferentes.

Grelha basculante: a grelha basculante pode ser facilmente desengatada para mover o elemento de aquecimento e limpar o tejadilho do aparelho em um simples passo.

A capacidade indica a quantidade de espaço útil no compartimento do forno em litros.

A energia de micro-ondas encurta drasticamente os tempos de cozimento e produz economia de energia.

Descongelar pelo tempo: com esta função, o tempo de descongelamento dos alimentos é determinado automaticamente.

Elétrico

Crocante: A operação simultânea do micro-ondas, grelha e prato mais crocante (uma vez pré-aquecido) permite que a comida fique crocante e dourada, ideal para cozinhar Pizza etc.

Micro-ondas Penetrando diretamente na comida, micro-ondas cozinham muito rapidamente e com considerável economia de energia. Adequados para cozinhar sem gordura, eles também são capazes de descongelar e aquecer alimentos sem alterar a sua aparência original e aroma. A função de micro-ondas também pode ser combinada com funções convencionais com todas as vantagens resultantes. Ideal para todos os tipos de alimentos.

...

Luzes laterais: Duas luzes laterais opostas aumentam a visibilidade dentro do forno.

Comando eletrônico. Permite manter a temperatura no interior do forno com a precisão de 2-3 ° C. Isso permite cozinhar refeições que são muito sensíveis a mudanças de temperatura, como por ex. bolos, suflês, pudins.

A capacidade indica a quantidade de espaço útil no compartimento do forno em litros.