SO4102S3G

Dimensões	60x45 cm
Família	Forno
Sistema de Vitalidade	Sim
Tipo de energia	Elétrico
Fonte de energia do forno	Elétrico
Tipo de cocção	Combinado com vaporeira
Tecnologia Galileo	Steam100
Sistema de limpeza	VaporClean
Código EAN	8017709326876

Design

Design	Linea	**Cor da serigrafia**	Serigrafia em preto
Cor	Neptune Grey	**Tipo de serigrafia**	Símbolos
Acabamentos	Mate	**Estética da porta**	Totalmente em vidro
Série	Plano	**Puxador**	Linea
Material	Vidro	**Cor do puxador**	Metal acetinado e preto
Tipo de vidro	Clear1	**Logótipo**	Logótipo serigrafado

Comandos

Display	EvoScreen	**Comandos**	Touch Control
Tecnologia Display	Display LCD		

Programas / Funções

Nº funções 12

Funções de forno

- Estático
- Ventilado
- Termoventilado
- Turbo
- Eco
- Grill
- Base
- Pizza

Funções com vapor

- Vapor
- Vapor ventilado
- Vapor termoventilado
- Sous vide

Outras funções do vapor

- Limpar depósito da água
- Descarga de água
- Carga de água
- Descalcificar

Outras funções

- Descongelar por tempo
- Fermentar
- Na pedra
- Barbecue
- Fritar
- Sabbath

Programa de limpeza

- VaporClean

Opções

Opções de programação do tempo de cocção	Programador de início e de fim	**Opção Showroom - resistências desligadas para demonstração**	Sim
Temporizador	Sim	**Pré aquecimento rápido**	Sim
Outras opções	Manter quente, Iluminação Eco, Luminosidade, Sons		

Especificações técnicas

Temperatura mínima	25 °C	**Porta desmontável**	Sim
Temperatura máxima	250 °C	**Porta interna totalmente em vidro**	Sim
Nº de níveis para tabuleiros	2	**Vidro interno removível**	Sim
Nº de ventiladores	1	**Nº de vidros da porta**	3
Nº de lâmpadas	1	**Porta SoftClose para fechar leve e silenciosamente**	Sim
Tipo de iluminação	Halogénio	**Abertura suave**	Sim
Lâmpada substituível pelo utilizador	Sim	**Chaminé**	Variável
Potência das lâmpadas	40 W	**Sistema de arrefecimento**	Tangencial
Iluminação na abertura da porta	Sim	**Circuito de arrefecimento**	Circuito de arrefecimento simples
Potência da resistência inferior	1200 W	**% vapor**	20 - 100%
Potência da resistência grill	1750 W		

Potência da resistência circular	1400 W	**Dimensões úteis do interior da cavidade (AxLxP)**	211x462x401 mm
Interrupção das resistências na abertura da porta	Sim	**Controlo da temperatura**	Eletrónico
Abertura da porta	Aba para baixo	**Material da cavidade**	Esmalte EverClean
Tecnologia de temperatura da porta	Porta de temperatura controlada	**Carregamento de água**	gaveta, manual
		Capacidade do depósito de água	0,8 l

Performance / Etiqueta energética

Classe energética	A++	**Consumo de energia por ciclo na convecção forçada**	1,58 MJ
Volume útil	41 l	**Consumo de energia por ciclo na convecção forçada**	0,44 kWh
Consumo de energia por ciclo na convecção natural	0,80 kWh	**N° de fornos**	1
Consumo de energia por ciclo na convecção natural:	2,88 MJ	**Índice de eficiência energética**	61,1 %

Acessórios incluídos

Grelha com travão	1	**Tabuleiro em aço inox**	1
Tabuleiro esmaltado 50 mm de profundidade	1	**Tabuleiro perfurado em inox 40 mm de profundidade**	1
Grelha para inserir no tabuleiro	1	**Outros acessórios**	Kit para fornecimento de água

Ligação elétrica

Tensão (Volts)	220-240 V	**Frequência (Hz)**	50/60 Hz
Corrente (Amperes)	13 A	**Comprimento do cabo de alimentação**	150 cm
Potência elétrica nominal	3000 W		

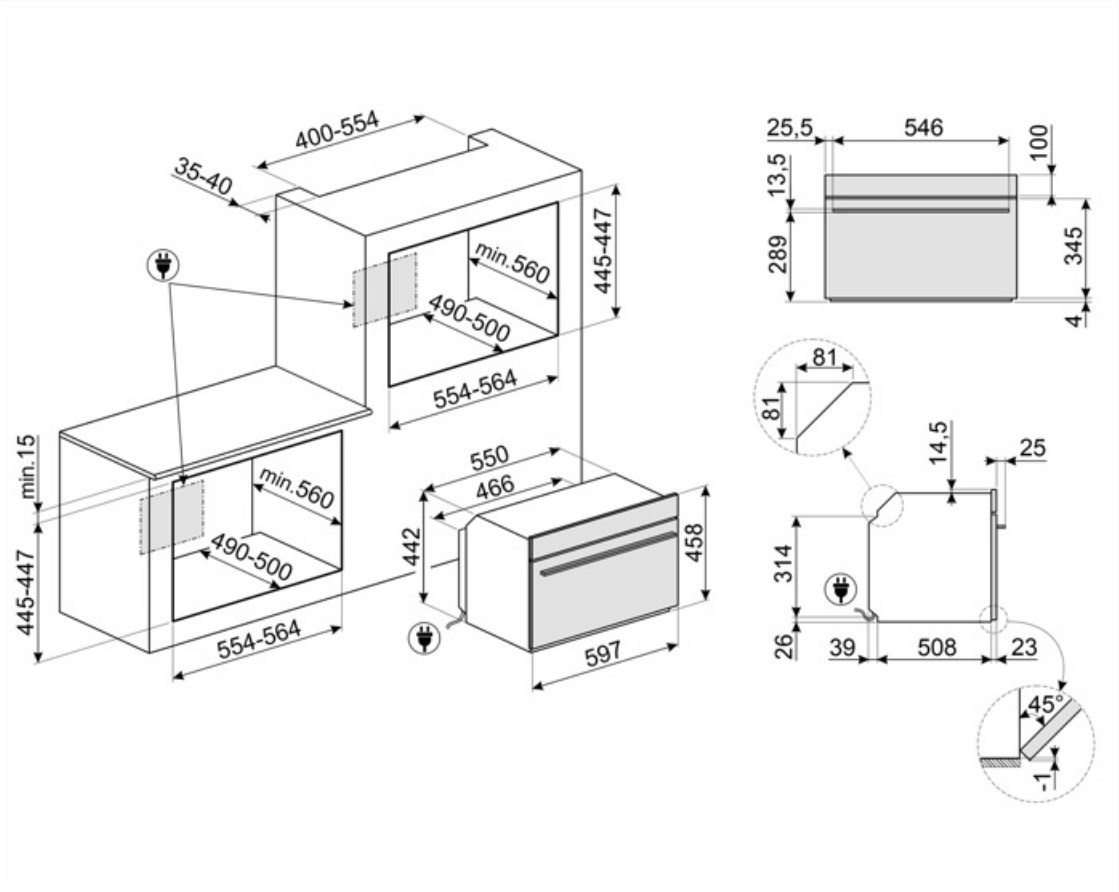
400-554
35-40
min.560
490-500
445-447
554-564
min.15
445-447
min.560
490-500
554-564
550
466
442
458
597
25,5
546
100
13,5
289
345
4
81
81
14,5
25
314
26
39
508
23
45°
1

Acessórios Compatíveis

AIRFRY

Ideal para recriar frituras tradicionais no forno, mas com menos calorias e menos gordura. Permite cozinhar de forma simples e rápida pratos como batatas fritas, legumes fritos e peixes, garantindo um dourado e crocante perfeito. Para fornos 60x60 cm e 60x45 cm, com cavidade SO.

BBQ

Com duas faces: Grill para carnes e queijos; Lisa para peixe, marisco e legumes. Em alumínio com revestimento antiaderente. Para fornos 60x60cm e 60x45 cm, com cavidade SO.

ET20

Indicado para fazer assados no forno. Em esmalte Para fornos 60x60 cm e 60x45 cm, com cavidade SO. Dimensões LxPxA: 455x352x20 mm

GTP2

Partially extractable telescopic guides (1 level), suitable for traditional ovens. Made in stainless steel, they guarantee stability and facilitate the smooth extraction of the trays.

PALPZ

Perfeita para cozer e servir pizza, pão e doces salgados de forma segura e profissional. Também é útil para controlar a cozedura. Pega dobrável, fácil de utilizar e de guardar. Dimensões LxP: 315x325 mm

STONE

Pedra refratária retangular Ideal para cozinhar pizzas com os mesmos resultados de um típico forno a lenha. Também pode ser usada para cozer pão, focaccias e outras receitas como tortas ou biscoitos Dimensões LxPxA: 420x375x18 mm

AIRFRY2

Ideal para recriar frituras tradicionais no forno, mas com menos calorias e menos gordura. Permite cozinhar de forma simples e rápida pratos como batatas fritas, legumes fritos e peixe, garantindo uma crocância perfeita.

BX640PL

Para cozinhar vários tipos de legumes, peixes, carnes brancas, raviólis ou outras variedades de massas recheadas, preservando todas as vitaminas e sais minerais para um sabor mais rico, completo e natural. Em aço inox Capacidade 5,0 L Para fornos a vapor de 60x60 cm e 60x45 cm, com cavidade SO. Dimensões LxPxA: 455x352x40 mm

ET50

Indicado para fazer assados no forno com muito molho. Em esmalte Para fornos 60x60 cm e 60x45 cm, com cavidade SO. Dimensões LxPxA: 455x352x50 mm

GTTV2

Guias telescópicas de extração total (1 nível) para fornos. Para fornos com vapor, com cavidade SO.

PR3845X

Perfil em aço inox para instalação de fornos em coluna. Com tratamento para impedir marcas de impressões digitais.

STONE2

Pedra refratária retangular ideal para cozinhar pizza, com os mesmos resultados de um típico forno a lenha. Também pode ser usada para cozer pão, focaccias e outros alimentos como tortas ou biscoitos.

Symbols glossary

Barbecue: função adequada para churrasco na placa de dupla face. Ideal para recriar pratos suculentos e crocantes no forno com o sabor típico da cozinha grelhada. O lado com ranhuras é para carnes e queijos; o lado liso para peixes, frutos do mar e vegetais.

Classe de eficiência energética do produto declarada na etiqueta energética e na ficha do produto e em conformidade com os regulamentos UE.

Sistema de arrefecimento tangencial: sistema de ventilação que obriga o ar a circular à volta do eletrodomésticos para que estes mantenham as superfícies dentro de temperaturas seguras.

Descalcificação: a função de descalcificação é indispensável para remover o calcário acumulado no forno, de modo a permitir o uso correto da sua função a vapor. O próprio forno sinaliza quando há necessidade de executar esta tarefa.

A iluminação automática desliga: para maior economia de energia, a iluminação desliga automaticamente após um minuto do programa ter iniciado.

Esmalte EverClean: esmalte especial antiácido e pirolítico que tem um agradável brilho e é menos poroso, o que ajuda a manter a superfície interior do forno mais limpa.

Resistência superior+inferior (cozedura tradicional ou estática): o calor, ao provir simultaneamente de cima e de baixo, torna este sistema apto para qualquer alimento. A cozedura tradicional, denominada também como estática, é apta para cozinhar um só prato. Ideal para assados, pão, tortas recheadas e particularmente carnes gordas como ganso e pato.

Ventilador + resistência circular (cozedura ventilada): indicado para cozinhar alimentos diferentes sobre várias alturas, desde que necessitem da mesma temperatura e do mesmo tipo de cozedura. A circulação de ar quente garante uma instantânea e uniforme distribuição do calor. Será possível, por exemplo, cozinhar ao mesmo tempo peixes, verduras e biscoitos sem misturar odores, nem sabores.

Sistema de carregamento manual da água: é possível carregar o depósito em menos de 40 segundos. O carregamento é efetuado manualmente graças a um funil especial incluído.

Combinados com vaporeira: os fornos podem ser utilizados como forno a vapor ou forno tradicional independente, ou combinados.

Descongelação por tempo: com esta função, o tempo de descongelação dos alimentos é determinado automaticamente.

Número de vidros da porta. Assim, a Smeg garante que o exterior da porta nunca excede os 50°C. Esta tecnologia evita queimaduras. Ideal para proteger as crianças.

Elétrico: a fonte de energia do forno é a eletricidade.

Ventilador + resistência superior + resistência inferior: indicada para gratinados de pequenas dimensões, fornecendo os consumos de energia mais baixos durante a cozedura.

Resistência inferior: o calor procedente apenas de baixo permite completar a cozedura dos alimentos que necessitam de uma maior temperatura na sua base. Ideal para tortas doces ou salgados e pizzas.

Eco: combina grill + ventilador + resistência inferior, para pequenas quantidade, fornecendo os consumos de energia mais baixos durante a cozedura.

Grill: o calor procedente da resistência grill permite conseguir ótimos resultados de gratinados, sobretudo em carnes de média / pequena espessura e, em combinação com o assador (consoante os modelos), permite terminar a cozedura dourando uniformemente os alimentos. Ideal para salsichas, costeletas e bacon.

Sous vide: os fornos com vaporeira equipados com display VIVO Screen têm a função Sous vide para cozinhar em vácuo, com sacos especiais VBAG.

Resistência superior + inferior +ventilador + microondas: o funcionamento do ventilador, associada à cozedura tradicional, no qual o calor vem de cima e de abaixo, fornece um calor mais uniforme. O microondas permite obter o mesmo resultado em menos tempo.

Sistema para encher e vazar o depósito de água para cocção com vapor.

Altura do eletrodoméstico.

O vidro da porta interna removível, para facilitar a limpeza.

Iluminação com duas lâmpadas de halogéneo em lados e alturas diferentes para melhorar a visibilidade independentemente do número de tabuleiros e níveis em que se encontram inseridos.

Pré-aquecimento: esta opção pode ser usada para alcançar a temperatura desejada em poucos minutos.

Identifica a quantos níveis de altura é possível colocar os tabuleiros no interior do forno.

Limpeza do reservatório: para garantir o correto funcionamento do eletrodoméstico, recomendamos limpar o reservatório uma vez a cada 2-3 meses.

Função Pizza: ventilador + grill + resistência inferior: garante um ótimo cozimento quando usado com a pedra de pizza Smeg.

Cozinha a vapor: é um modo natural de cozinhar qualquer alimento, desde legumes a sobremesas, preservando as suas propriedades nutricionais e organoléticas. Ideal para cozinhar sem gordura, para aquecer alimentos sem secar. O vapor é ideal para a cozedura simultânea de refeições que requerem tempos diferentes.

Vapor + ventilador + resistência circular: o vapor de ar quente criado pela combinação do vapor com o ventilador e a resistência circular permite o cozimento perfeito de alimentos.

Turbo: a combinação entre a cozedura ventilada e a cozedura tradicional permite cozinhar com extrema rapidez e de forma simultânea peixes, verduras e biscoitos sem misturar odores nem sabores. Ideal para grandes peças ou alimentos que precisam de cozedura intensa.

O interior da porta do forno totalmente coberta por vidro garante uma superfície lisa, sem quaisquer parafusos, o que simplifica a remoção da gordura e da sujidade.

Manter quente

Fermentação: função que cria o ambiente adequado dentro do forno para a fermentação de todo o tipo de massas de panificação, garantindo resultados otimizados num espaço de tempo reduzido.

Sabbath: esta função permite cozinhar os alimentos respeitando as disposições sobre a festa de descanso da religião hebraica.

Porta SoftClose: Sistema com dobradiças especiais para fechar a porta do forno suavemente e de forma quase silenciosa.

Controlo eletrónico: permite manter a temperatura dentro do forno com variações apenas entre os 2 e 3°C. Isso permite cozinhar refeições muito sensíveis às mudanças de temperatura, como bolos, suflês e pudins.

Comandos Touch Control: os comandos podem trabalhar por pressão de um display táctil.

Indica a capacidade da cavidade do forno em litros.

Display Evo Screen: com 20 programas de cocção para uma utilização mais rápida e intuitiva.

Na pedra: função para a pedra retangular refratária PPR2. Ideal para cozinhar pizzas com os mesmos resultados de um forno a lenha típico. Também pode ser usada para cozer pão, focaccias e outras receitas como tortas, pudins ou biscoitos.

Vapor Clean: programa para facilitar a limpeza do forno. Colocar 40 cl de água na ranhura existente na base da cavidade do forno e selecionar a função Vapor Clean que dura 18 minutos. No fim, passar o interior, com uma esponja macia e húmida.

Indica a capacidade da cavidade do forno em litros.

Fritar: função indicada para fritadeira AIRFRY. Ideal para recriar frituras tradicionais no forno, mas com menos calorias e gordura. Permite cozinhar de forma simples e rápida batatas fritas, legumes fritos e peixes, garantindo um dourado e crocante perfeito.