# SO4202M1B

| | |
|---|---|
| **Kategoria** | Pienikokoinen 45 cm |
| **Tuoteperhe** | Uuni |
| **Teho** | Sähköinen |
| **Lämpöelementti** | Elektroninen |
| **Valmistusmenetelmä** | Yhdistelmämikroaaltouuni |
| **Galileo platform** | Micro combi |
| **Puhdistusjärjestelmä** | Höyrypuhdistus |
| **EAN-koodi** | 8017709364496 |



## Estetiikka

| | | | |
|---|---|---|---|
| **Estetiikka** | Musa | **Väripainatus** | Harmaa |
| **Väri** | Musta | **Painatustyyppi** | Symbolit |
| **Pinnan viimeistely** | Kiiltävä | **Ovi** | Kokolasi |
| **Design** | Litteä | **Kahva** | Musa |
| **Materiaali** | Lasi | **Kahvan väri** | Musta |
| **Lasin tyyppi** | Eclipse | **Logo** | Silkkipainettu |

## Säätimet

| | | | |
|---|---|---|---|
| **Näytön nimi** | EvoScreen | **Säätimien asetus** | Kosketussäätö |
| **Näyttöteknologia** | LCD | | |

## Ohjelmat/toiminnot

| | |
|---|---|
| **Keitto-ohjelmien lukumäärä** | 11 |

**Perintieset paistotoiminnot**

- Staattinen
- Puhallinavusteinen
- Puhallin
- Eco
- Suuri grilli
- Runko
- Pizza

**Mikroaalto toiminnot**


Mikroaaltoteho


Mikro + alalämpö + ylälämpö + puhallin


Mikroaalto + pyöreä lämpöelementti + puhallin


Mikroaalto + grilli

**Muut toiminnot**


Ajastettu sulatus


Kohotus


Paisto kiven päällä


BBQ


Ilmafriteeraus


Pyhäasetus

**Puhdistustoiminnot**


Vapor Clean

## Vaihtoehdot



| | | | |
|---|---|---|---|
| **Ajastimen vaihtoehdot** | Ajastettu aloitus ja keitto-ohjelman automaattinen pysäytys | **Muut vaihtoehdot** | Lämpimänäpitämis-toiminto, Eco light, Kirkkaus, Sävyt |
| **Minuuttiajastin** | Kyllä | **Esittelytila** | Kyllä |
| **Säätimet/lapsilukko** | Kyllä | **Nopea esilämmitys** | Kyllä |

## Tekniset ominaisuudet



| | | | |
|---|---|---|---|
| **Tilavuus (litraa)** | 40 l | **Oven avauksen tyyppi** | Normaali avaus |
| **Kammio** | QS-Galileo | **Luukku** | Jäähdytettävä luukku |
| **Vähimmäislämpötila** | 25 °C | **Luukun lasien määrä** | 3 |
| **Enimmäislämpötila** | 250 °C | **Mikroaaltouuni pysähtyy, kun luukku avataan** | Kyllä |
| **Hyllyjen määrä** | 2 | | |
| **Valojen määrä** | 2 | **Soft close-saranat** | Kyllä |
| **Valon tyyppi** | Halogeeni | **Soft Open -avaus** | Kyllä |
| **Valon tehokkuus** | 40 W | **Hormi** | Asennettu |
| **Valo kun ovi on auki** | Kyllä | **Jäähdytysjärjestelmä** | Tangentiaalinen |
| **Alalämmön elementin teho** | 1000 W | **Jäähdytyskanava** | Yksi |
| **Grilli-vastus - tehokkuus** | 2000 W | **Uunin nettosisämitat (k x l x s)** | 211x462x401 mm |
| **Pyöreä lämmityselementti - tehokkuus** | 1400 W | **Lämpötilan säädin** | Elektroninen |
| | | **Uunitilan materiaali** | Ever Clean -emali |
| **Lämmitys keskeytetään kun ovi avataan** | Kyllä | **Luukun mikroaaltosuojaus** | Kyllä |

## Suorituskyky/energiamerkintä

| | | | |
|---|---|---|---|
| **Uunin nettotilavuus** | 40 l | **Mikroaaltoteho** | 800 W |
| **Uunien määrä** | 1 | **Mikroaaltouuni - Lähtöteho** | 800 W |

## Mukana tulevat lisävarusteet

| | | | |
|---|---|---|---|
| **Ritilä, takapysäytys** | 1 | **Lasivuoka** | 1 |
| **Paikka uunipellille** | 1 | | |

## Sähköliitäntä

| | | | |
|---|---|---|---|
| **Virta** | 220-240 V | **Sähköliitäntäteho (W)** | 3300 W |
| **Sähköpistokkeen tyyppi** | (F;E) Schuko | **Virta (Hz)** | 50 Hz |
| **Virta** | 15 A | **Johdon pituus** | 150 cm |

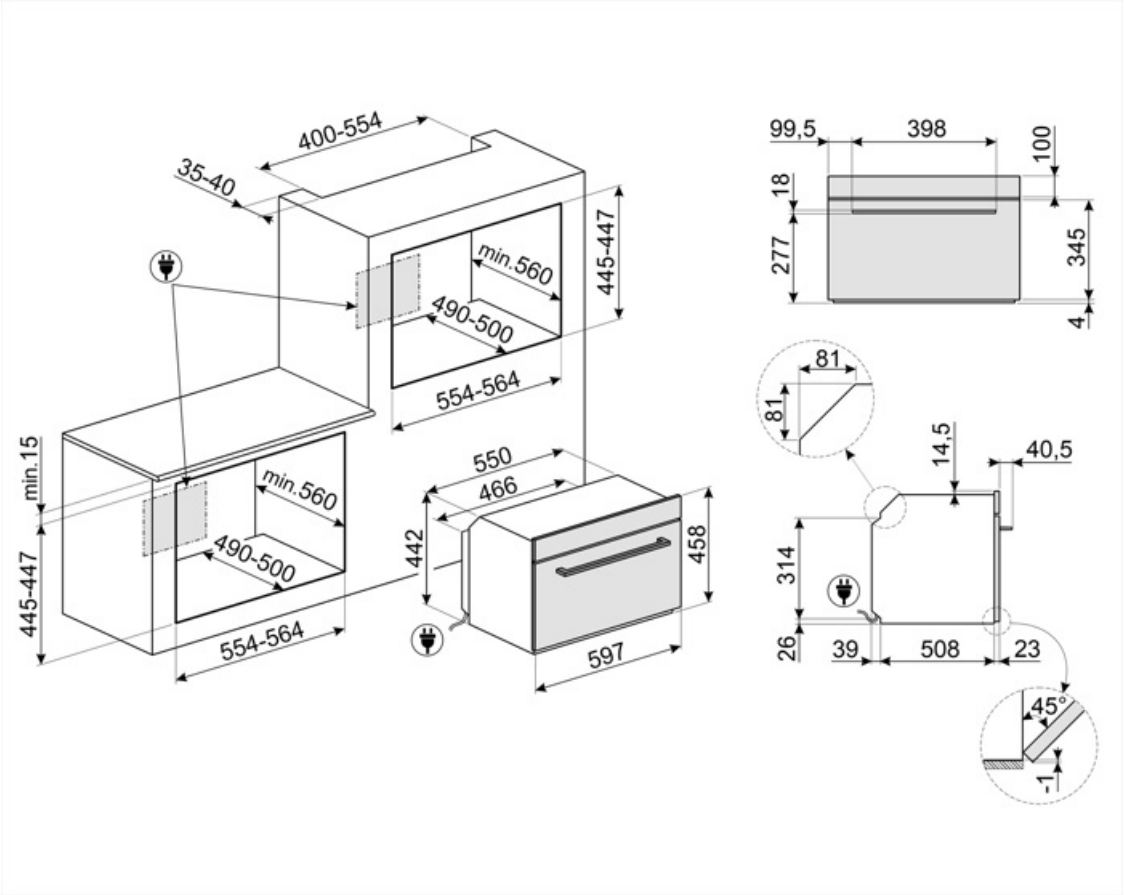

# Compatible Accessories



### AIRFRY2

Air fryer -pelti. Ihanteellinen perinteiseen uunissa friteeraukseen, mutta vähemmällä kalori- ja rasvamäärällä. Sen ansiosta voit paistaa nopeasti ja helposti esimerkiksi ranskalaisia perunoita, friteerattuja kasviksia ja kalaa, ja täydellinen ruskistus ja rapeus säilyvät.



### ET20

Emaloitu pelti, 20 mm syvä



### GTT2

Totally extractable telescopic guides (1 level), suitable for traditional ovens. Made in stainless steel, they guarantee stability and facilitate the smooth extraction of the trays.



### BBQ

Double sided plate BBQ. Suitable for recreating succulent and crispy dishes in the oven with the typical taste of grilled cooking. The ribbed side is particularly suitable for meats and cheeses. The smooth side for fish, seafood and vegetables.



### ET50

Emaloitu pelti, 50 mm syvä



### STONE2

Suorakulmion muotinen pizzakivi ilman kahvoja, soveltuu 45 cm ja 60 cm leveisiin uuneihin. Mitat L42 x K1,8 x S37,5cm. Ihanteellinen pizzojen paistoon – tarjoaa samat tulokset kuin tyypillinen puu-uuni. Voidaan käyttää myös leivän, focaccian ja muiden, kuten paistosten, piirakoiden ja pikkuleipien leivontaan

# Symbols glossary



Kaksipuolisen BBQ-lautasen oma paistotoiminto. Soveltuu herkullisten ja rapeiden ruokien valmistukseen uunilla siten, että tyypillinen grillauksen maku säilyy. Uurrettu puoli soveltuu erityisen hyvin lihalle ja juustolle; sileä puoli sopii kalalle, äyriäisille ja vihanneksille.



Yhdistelmämikroaaltouuni: Tämä uuni mahdollista kahden eri kypsennystavan yhdistämisen (perinteinen mikroaalloilla). Yhdistelmäuunit lisäävät ruoanlaittomahdollisuuksia ja tarjoavat lisäksi maksimaalista kodinkoneiden joustavuutta.



Aikaperusteinen sulatus: Manuaalinen sulatustoiminto. Toiminto lakkaa asetetun keston päätyttyä.



Automaattinen valon kytkeminen pois päältä: Energian säästämiseksi valaistus kytkeytyy automaattisesti pois päältä, kun on kulunut minuutti kypsennyksen alkamisesta. Toiminto voidaan ottaa pois päältä asetusvalikosta. Tässä tapauksessa valo palaa koko kypsennyksen ajan.



Ever Clean -emali: Ever Clean -emali laitetaan sähköstaattisesti kulmasta kulmaan ja reunasta reunaan, ja sillä estetään halkeamat tai säröt ajan kuluessa. Se on erityinen pyrolyyttimen emali, joka kestää happoja. Lisäksi se on miellyttävän kirkas ja edesauttaa uunin seinämien puhtautta vähäisen huokoisuutensa ansiosta. Se paistetaan yli 850 °C:ssa ja polymerisoidaan hitaasti tieteellisesti määritetyllä nopeudella tasaisen syvyyden ja lujuuden takaamiseksi. Ever Clean -emali luo virheettömän pinnoitteen sekä uunin sisäpuolelle että pelteihin ja tekee uunin pintojen kunnossapidosta erittäin helppoa ajan kuluessa, sillä se vähentää kypsennyksen aikana syntyvän rasvan tarttumista



Staattinen: Perinteinen kypsennys, joka soveltuu yhden ruokalajin valmistukseen kerrallaan. Puhallin ei ole päällä, ja lämpö tulee samanaikaisesti alhaalta ja ylhäältä. Staattinen kypsennys on hitaampaa ja herkempää, ja se soveltuu ihantellisesti, kun ruoan halutaan olevan kypsää ja kuivaa myös sisäpuolelta. Ihanteellinen kaiken tyyppisten paistien, rasvaisten lihojen, leivän ja täytettyjen kakkujen valmistukseen.



Lapsilukko: jotkin mallit on varustettu laitteella, joka lukitsee ohjelman/jakson, jottei sitä voitaisi muuttaa vahingossa.



Ilmajäähdytysjärjestelmä: pinnan turvallisten lämpötilojen takaamiseksi.



Kolminkertaiset lasiovet: Lasiovien lukumäärä.



Sähkö



Puhallinavusteinen: Voimakas ja tasainen perinteinen kypsennys, soveltuu monimutkaisillekin resepteille. Puhallin on aktiivinen, ja lämpö tulee samanaikaisesti alhaalta ja ylhäältä. Tuuletettu kypsennys takaa nopeamman ja tasaisemman tuloksen, jolloin ruoan tuoksut tulevat ulos ja kosteus jää sisälle. Ihanteellinen uunipastan, keksien, paistien ja hedelmätorttujen paistoon.



Alusta: lämpöä tulee vain tilan alaosasta. Puhallin ei ole päällä. Ihanteellinen makeille ja suolaisille piirakoille, hedelmätortuille ja pizzoille. Suunniteltu täydentämään ja kypsennys ja tekemään ruoasta rapeampaa Tämä kaasuuunien symboli osoittaa kaasupoltinta.

Kiertoilma: täydellinen toiminto kaikenlaisten ruokien kypsentämiseen varoen. Lämpö tulee uunin takaosasta, ja se jaetaan nopeasti ja tasaisesti. Puhallin on päällä. Se on lisäksi ihanteellinen monilla eri tasoilla kypsentämistä varten ilman, että hajut ja maut sekoittuvat.

Grilli: Erittäin voimakas lämpö, joka tulee ainoastaan ylhäältä kaksoislämmitysvastuksesta. Puhallin ei ole päällä. Tarjoaa erinomaiset grillaus- ja gratinointitulokset. Kypsennyksen lopussa käytettynä tarjoaa yhtenäisen ruskistuksen ruoille.

Kypsennys käyttämällä samanaikaisesti lämmityselementtiä yhdessä tuulettimen ja mikroaaltojen käytön aikana.

Tuuletin yhdistettynä perinteiseen ruoanlaittoon, jossa lämpö syntyy ylä- ja alapuolelta, tarjoaa tasaista kuumuutta. Mikroaaltotoiminnon lisäys tarjoaa samat kypsennystulokset lyhyemmässä ajassa.

Kompaktit laitteet, joiden korkeus 45 cm - täydellinen ratkaisu matalien keittiösarjojen toiminnallisiin tarpeisiin. Saatavilla eri tyyppeinä ja eri tyyleinä.

Sivuvalot: Kaksi vastakkaista sivuvaloa lisäävät näkyvyyttä uunin sisällä.

Nopea esilämmitys: kypsennystä edeltää esilämmitysvaihe, jonka aikana kypsennysosasto kykenee saavuttamaan asetetun lämpötilan. Tämä vaihtoehto vähentää aikaa 50 %.

Uunissa on 2 eri kypsennystasoa.

Elektroninen ohjaus: Jotta uunin sisäinen lämpötila pysyisi välillä 2–3 °C. Näin voidaan kypsentää ruokaa, joka on erittäin herkkää lämpötilan vaihteluille, kuten kakut, kohokkaat ja vanukkaat.

ECO: alhaisen energiankulutuksen ruoanlaittotoiminto, joka soveltuu erityisesti kypsennykseen yksittäisellä tasolla ja alhaisella energiankulutuksella. Suositellaan kaikentyyppiselle ruoalle, poikkeuksena ruoat, jotka voivat saada aikaan paljon kosteutta (esimerkiksi kasvikset). Maksimaalisen energiansäästön ja ajan vähentämisen aikaansaamiseksi suosituksena on laittaa ruoka uuniin ilman, että kypsennystilaa esilämmitettäisiin

Mikroaalto: Mikroaallot tunkeutuvat ruokaan suoraan ja mahdollistavat erittäin nopean kypsennyksen ja huomattavat energiasäästöt. Soveltuvat kypsentämiseen ilman rasvaa sekä ruoan sulattamiseen ja lämmittämiseen ilman, että alkuperäinen ulkomuoto ja maku muuttuisivat. Mikroaaltotoiminto voidaan yhdistää myös perinteisiin toimintoihin, mistä syntyy etuja. Ihanteellinen kaikentyyppisille ruoille.

Mikroaalto + grilliosa: Grillin käyttö saa ruoan pinnan ruskistumaan täydellisesti. Mikroaaltojen vaikutus mahdollistaa ruoan sisäosan kypsennyksen lyhyessä ajassa.

Pizzatoiminto: Erityinen toiminto pizzan paistamiseksi pannussa. Toiminnolla paistetaan pizza, joka on pehmeä sisältä ja rapea ulkopuolelta ja jonka täyte on täydellisesti kypsennetty, ei kuiva eikä palanut.

KEEP_WARM_72dpi

40 °C:n ilma tarjoaa täydellisen ympäristön hiivataikinoiden nostatukseen. Riittää, että valitset toiminnon ja asetat taikinan sisälle määrätyksi ajaksi.

SAPATTI: tämän toiminnon avulla voit valmistaa ruokaa ottaen huomioon juutalaisten lepopäiväsäännöt.

Soft close: kaikki mallit on varustettu edistyneellä oven sulkemisen pehmennystoiminnolla, jonka ansiosta laite sulkeutuu pehmeästi ja hiljaisesti.

Kosketussäätimet: Helppokäyttöisten kosketussäädinten avulla laite voidaan ohjelmoida painiketta koskettamalla.

Höyrypuhdistus: yksinkertainen puhdistustoiminto, jossa uunin kerrostumat poistetaan höyryllä.

Tilavuus kertoo, minkä verran uunissa on käytettävänä tilaa litroissa.

AIRFRY-Ilmafriteeraustelineen oma paistotoiminto. Ihanteellinen perinteiseen uunissa friteeraukseen, mutta vähemmällä kalori- ja rasvamäärällä. Sen ansiosta voit paistaa nopeasti ja helposti esimerkiksi ranskalaisia perunoita, friteerattuja kasviksia ja kalaa, ja täydellinen ruskistus ja rapeus säilyvät.

Tilavuus kertoo, minkä verran uunissa on käytettävänä tilaa litroissa.

Uusi EVO-näyttö on tehostettu uudella ja optimoidulla värigrafiikalla: 5 kosketuspainiketta hallinnoivat toimintoja ja parametrejä erittäin yksinkertaisesti.

Erityinen kypsennystoiminto suorakulmaiselle paistokivelle PPR2 Mitat soveltuvat ihanteellisesti pizzojen paistoon siten, että saadaan sama tulos kuin perinteisellä puu-uunilla. Voidaan käyttää myös leivän, focaccian ja muiden, kuten paistosten, piirakoiden ja pikkuleipien leivontaan