SO4301M0N

Produktkategorie	Kompakt 45 cm
Produktfamilie	Backofen
Energiequelle	Elektrisch
Energiequelle	Elektro
Garmethode	Mikrowelle + Grill
Galileo Plattform	Mikrowelle + Grill
Reinigungssystem	Ever Clean enamel
EAN13	8017709315542



Ästhetik

Ästhetik	Classici	**Typ Dekor**	Siebdruck
Farbe	Schwarz-Matt	**Gerätetür**	Mit 2 Zierblenden
Oberfläche	Matt	**Türgriff**	Classici
Design	Flach	**Farbe/Ausführung des Türgriffs**	Schwarz
Material	Edelstahl	**Markenlogo**	Geprägt
Art des Edelstahls	Gebürstet	**Bedienknebel**	Classici
Glasart	Eclipse-Schwarzglas	**Farbe/Ausführung der Bedienknebel**	Schwarz
Farbe des Dekors	Silber		

Bedienelemente

Display	CompactScreen	**Bedienungsart**	Bedienknebel
Typ Display	LCD	**Anzahl der Bedienknebel**	2

Programme / Funktionen

Garfunktionen	4

Garfunktionen

Großflächengrill

Mikrowellenfunktionen

Mikrowelle

Mikrowelle + Grill

Chefkoch - Funktion

Sonderfunktionen

 Auftauen nach Zeit

Optionen



Programmierung der Garzeit	Zeitvorwahl und Garende
Minutenzähler	Ja
Tastensperre/Kindersicherung	Ja

Weitere Funktionen	
Demo-Mode Showroom-Funktion	Ja

Technische Eigenschaften



Garraumvolumen (l)	40 l
Typ Garraum	QS-Galileo
Temperatur min.	30 °C
Temperatur max.	250 °C
Anzahl der Garebenen	2
Anzahl der Beleuchtungen	1
Art der Beleuchtung	Halogen
Leistung der Beleuchtung	40 W
Garraumbeleuchtung bei Türöffnung	Ja
Leistung des Kleinflächengrills	1500 W
Sicherheitsabschaltung der Beheizung bei Türöffnung	Ja

Art der Türöffnung	Standard Türöffnung
Gerätetür	Kontrollierte Türkühlung
Anzahl aller Türverglasungen	3
Sicherheitsabschaltung der Mikrowellenbeheizung bei Türöffnung	Ja
Abkühlsystem	Kühlgebläse
Kaminabzugssystem	Einfach
Nutzabmessungen des Garraums (HxBxT)	212x462x407 mm
Temperaturregelung	Elektronisch
Material des Garraums	Ever Clean Emaillierung
Mikrowellen-Sichtfensterschutz	Ja

Technische Daten / Energielabel



Nutzbares Garraumvolumen	40 l
Anzahl der Garräume	1

Effektive Mikrowellenleistung	800 W

Serienzubehör

Grillrost mit Tiefensperre	1

Elektrischer Anschluss

Spannung 1 (V)	220-240 V	**Elektrischer Gesamtanschlusswert**	3000 W
Netzstecker	Nein	**Frequenz**	50 Hz
Absicherung	13 A	**Länge Netzkabel**	150 cm

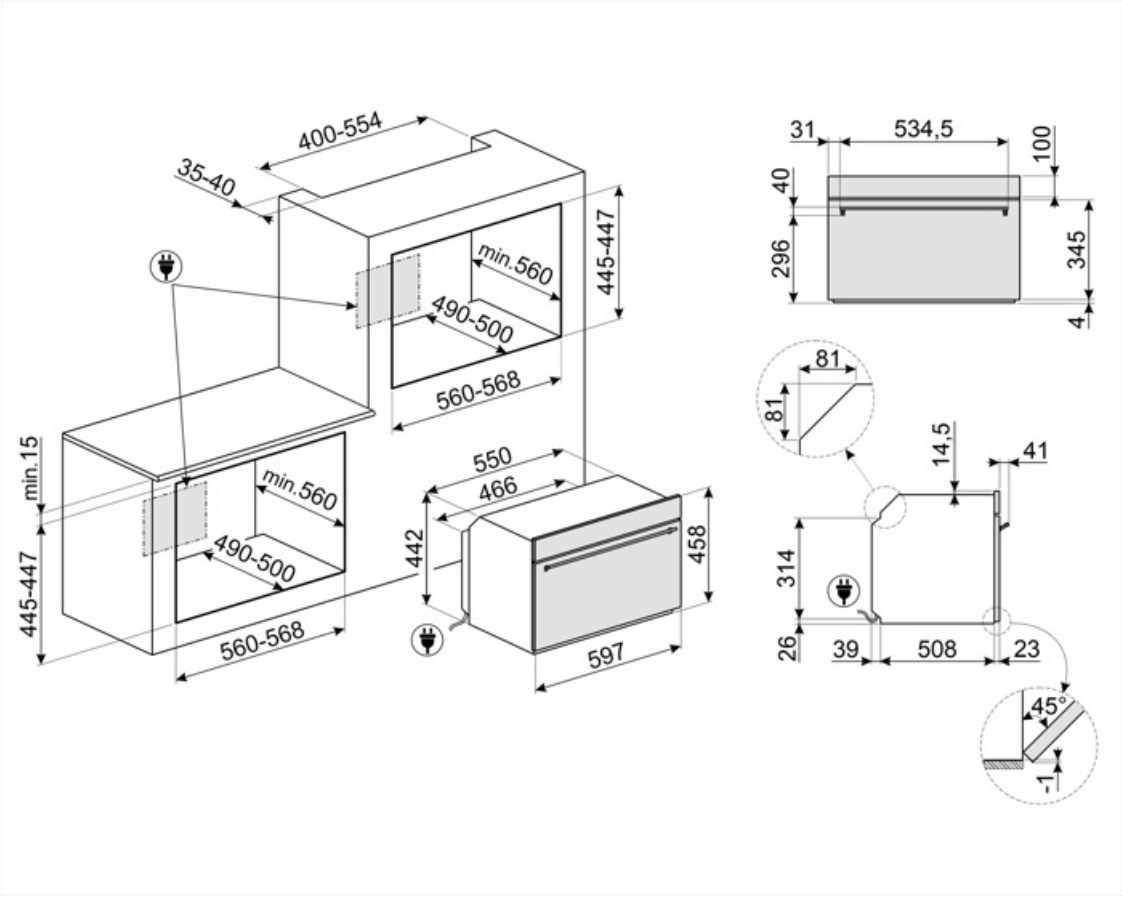

Kompatibel Zubehör



BBQ

Beidseitig einsetzbare Grillplatte. Für die perfekte Zubereitung von saftigen und knusprigen Gerichten im Backofen mit dem typischen Grillaroma. Die gerippte Seite ist besonders für Fleisch und Käse geeignet, die glatte Seite für Fisch, Meeresfrüchte und



ET50

Backblech grau, emailliert (H: 50 mm) geeignet für Backöfen 45-60cm der Serie SO.../ SOP... Perfekt zum Garen und Braten von Fleisch und Fisch in Soßen. Auch optimal für die Zubereitung von leichten und knusprigen Beilagen.



ET20

Backblech grau emailliert (H: 20 mm), geeignet für 45-60 cm Backöfen der Serie SO... / SOP... Perfekt für eine Vielzahl von herzhaften und süßen Backwaren.



STONE2

Rechteckiger Pizzastein ohne Griffe, geeignet für 45cm und 60cm breite Backöfen. Abmessungen B42 x H1,8 x T37,5 cm. Ideal zum Backen von Pizzen mit den gleichen Ergebnissen wie in einem typischen Holzofen. Kann auch zum Backen von Brot, Focaccia und anderen Rezepten wie Torten, Flans oder Keksen verwendet werden.

Symbolverzeichnis



Kindersicherung: Eine Tastensperre, die einen ungewollten Zugriff auf die Funktionen verhindert.



Kühlgebläse: zur Ermöglichung einer angenehmen und sicheren Oberflächentemperatur.



Dreifach verglaste Backofentür: Anzahl der Scheiben der Gerätetür.



Ever Clean-Emaillierung: ist eine besondere Pyrolyse-Emaillierung, die dank ihrer geringeren Porosität eine bessere Reinigung des Garraums ermöglicht. Die Emaillierung schafft eine perfekte Oberfläche im gesamten Backofen inkl. der Backbleche und ist äuße



Großflächengrill: sehr intensive Erhitzung nur von oben durch ein doppeltes Heizelement. Hervorragend geeignet zum Grillen und Gratinieren. Er wird am Ende des Garvorgangs verwendet und sorgt für eine gleichmäßige Bräunung der Speisen.



Mikrowelle + Grill: Die Verwendung des Grills führt zu einer perfekten Bräunung der Oberfläche der Gerichte. Die Wirkung der Mikrowellen ermöglicht es, in kurzer Zeit im Kern zu garen.



Seitliche Innenbeleuchtung: zwei gegenüberliegende Beleuchtungen erhöhen die Sicht auf das Innere des Garraums.



Elektronische Temperatursteuerung: ermöglicht eine konstante Temperatur im Garraum mit einer Genauigkeit von ca. 2-3 °C. Optimal für das Garen von Speisen, die empfindlich auf Temperaturveränderungen reagieren.



Nutzvolumen 40 l: umfasst die nutzbare Fläche des Garraums in Litern.



DISPLAY-TYP COMPACTscreen: das COMPACTscreen Display ist einfach und intuitiv über 2 Bedienknebel zu bedienen.



Die Mikrowelle verkürzt die Garzeiten erheblich und spart Energie.



Abtauen nach Zeit: Manuelle Abtaufunktion. Nach Ablauf der eingestellten Dauer wird die Funktion automatisch beendet.



Elektro-Anschluss



Crisper-Pfanne: Durch den gleichzeitigen Betrieb der Mikrowelle, des Grills und der Crisper-Pfanne (nach dem Vorheizen) werden die Speisen knusprig und goldbraun, ideal für die Zubereitung von Pizza usw.



Mikrowelle: Die Mikrowellen dringen direkt in die Lebensmittel ein und garen diese sehr schnell und mit deutlicher Energieeinsparung. Sie eignen sich zum Garen ohne Fett und können auch Lebensmittel auftauen und erwärmen, ohne ihr ursprüngliches Aussehen



Kompakte Geräte mit einer Höhe von 45 cm - die perfekte Lösung, um die funktionalen Anforderungen von Einbauküchen mit geringer Höhe zu erfüllen. Erhältlich in mehreren Ausführungen und in verschiedenen Designs.



Anzahl der Garebenen: der Garraum verfügt über 2 Garebenen.



Klappbarer Grill: dieser lässt sich leicht nach unten klappen, um eine Reinigung über der Oberhitze/Grill bequem ausführen zu können.



Nutzvolumen 50 l: umfasst die nutzbare Fläche des Garraums in Litern.