SO4301M0N

Kategoria	Pienikokoinen 45 cm
Tuoteperhe	Uuni
Teho	Sähköinen
Lämpöelementti	Elektroninen
Valmistusmenetelmä	Mikroaaltouuni ja grilli
Galileo platform	Micro + grill
Puhdistusjärjestelmä	Ever Clean enamel
EAN-koodi	8017709315542



Estetiikka

Estetiikka	Classic	**Painatustyyppi**	Symbolit
Väri	Mattamusta	**Ovi**	2 vaakasuuntaista paneelia
Pinnan viimeistely	Matta	**Kahva**	Classic
Design	Litteä	**Kahvan väri**	Musta
Materiaali	Ruostumaton teräs	**Logo**	Kohokuvioitu
Ruostumattoman teräksen tyyppi	Harjattu	**Säätimet**	Classic
		Säätimien väri	Musta
Lasin tyyppi	Eclipse		
Väripainatus	Hopea		

Säätimet

Näytön nimi	CompactScreen	**Säätimien asetus**	Säätimet
Näyttöteknologia	LCD	**Säätimien lukumäärä**	2

Ohjelmat/toiminnot

Keitto-ohjelmien lukumäärä	4

Perintieset paistotoiminnot

Suuri grilli

Mikroaalto toiminnot

Mikroaaltoteho

Mikroaalto + grilli

Chef dish (leivonta)

Muut toiminnot

Ajastettu sulatus

Vaihtoehdot

Ajastimen vaihtoehdot	Ajastettu aloitus ja keitto-ohjelman automaattinen pysäytys	**Muut vaihtoehdot**	
		Esittelytila	Kyllä
Minuuttiajastin	Kyllä		
Säätimet/lapsilukko	Kyllä		

Tekniset ominaisuudet

Tilavuus (litraa)	40 l	**Oven avauksen tyyppi**	Normaali avaus
Kammio	QS-Galileo	**Luukku**	Jäähdytettävä luukku
Vähimmäislämpötila	30 °C	**Luukun lasien määrä**	3
Enimmäislämpötila	250 °C	**Mikroaaltouuni pysähtyy, kun luukku avataan**	Kyllä
Hyllyjen määrä	2		
Valojen määrä	1	**Jäähdytysjärjestelmä**	Tangentiaalinen
Valon tyyppi	Halogeeni	**Jäähdytyskanava**	Yksi
Valon tehokkuus	40 W	**Uunin nettosisämitat (k x l x s)**	212x462x407 mm
Valo kun ovi on auki	Kyllä		
Grilli-vastus - tehokkuus	1500 W	**Lämpötilan säädin**	Elektroninen
Lämmitys keskeytetään kun ovi avataan	Kyllä	**Uunitilan materiaali**	Ever Clean -emali
		Luukun mikroaaltosuojaus	Kyllä

Suorituskyky/energiamerkintä

Uunin nettotilavuus	40 l	**Mikroaaltoteho**	800 W
Uunien määrä	1		

Mukana tulevat lisävarusteet

Ritilä, takapysäytys	1

Sähköliitäntä

Virta	220-240 V	**Sähköliitäntäteho (W)**	3000 W
Sähköpistokkeen tyyppi	Ei	**Virta (Hz)**	50 Hz
Virta	13 A	**Johdon pituus**	150 cm

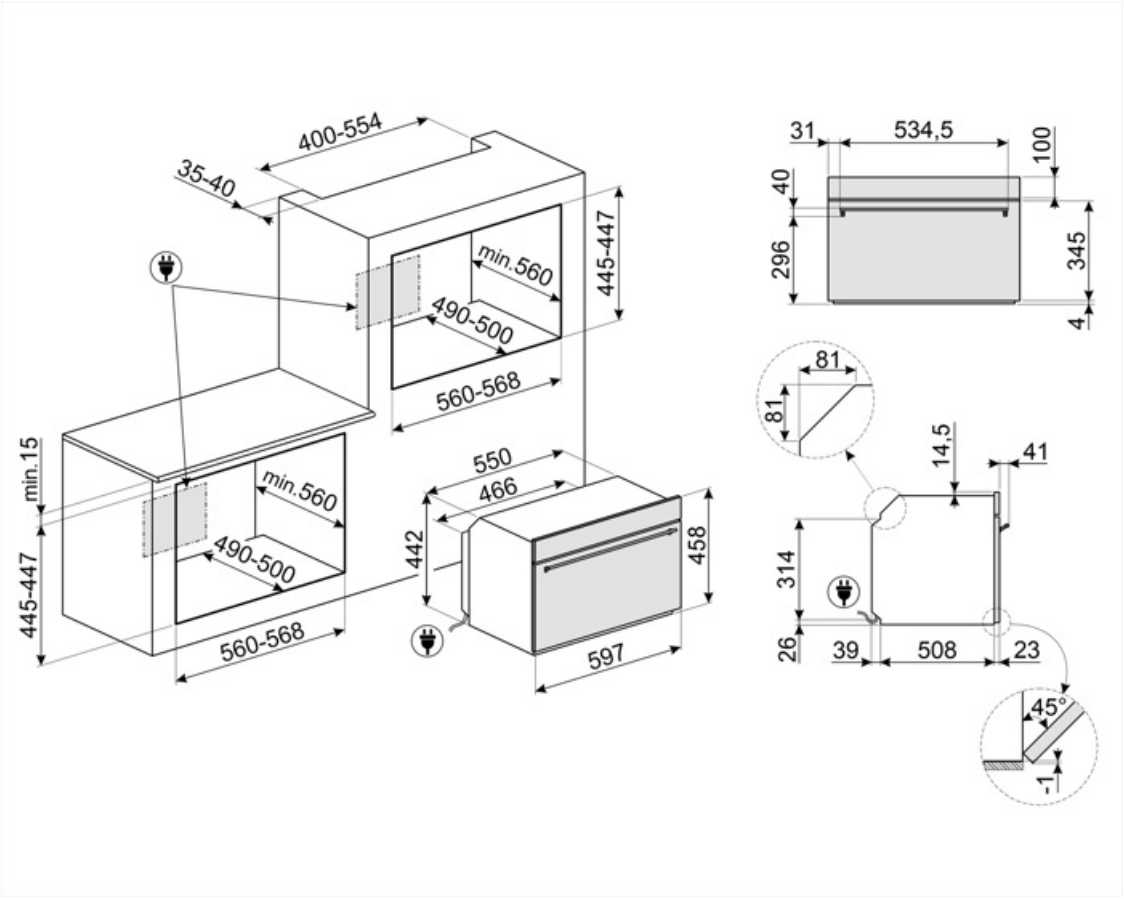

Compatible Accessories



BBQ

Double sided plate BBQ. Suitable for recreating succulent and crispy dishes in the oven with the typical taste of grilled cooking. The ribbed side is particularly suitable for meats and cheeses. The smooth side for fish, seafood and vegetables.



ET50

Emaloitu pelti, 50 mm syvä



ET20

Emaloitu pelti, 20 mm syvä



STONE2

Suorakulmion muotinen pizzakivi ilman kahvoja, soveltuu 45 cm ja 60 cm leveisiin uuneihin. Mitat L42 x K1,8 x S37,5cm. Ihanteellinen pizzojen paistoon – tarjoaa samat tulokset kuin tyypillinen puu-uuni. Voidaan käyttää myös leivän, focaccian ja muiden, kuten paistosten, piirakoiden ja pikkuleipien leivontaan

Symbols glossary



Lapsilukko: jotkin mallit on varustettu laitteella, joka lukitsee ohjelman/jakson, jottei sitä voitaisi muuttaa vahingossa.



Ilmajäähdytysjärjestelmä: pinnan turvallisten lämpötilojen takaamiseksi.



Kolminkertaiset lasiovet: Lasiovien lukumäärä.



Ever Clean -emali: Ever Clean -emali laitetaan sähköstaattisesti kulmasta kulmaan ja reunasta reunaan, ja sillä estetään halkeamat tai säröt ajan kuluessa. Se on erityinen pyrolyyttimen emali, joka kestää happoja. Lisäksi se on miellyttävän kirkas ja edesauttaa uunin seinämien puhtautta vähäisen huokoisuutensa ansiosta. Se paistetaan yli 850 °C:ssa ja polymerisoidaan hitaasti tieteellisesti määritetyllä nopeudella tasaisen syvyyden ja lujuuden takaamiseksi. Ever Clean -emali luo virheettömän pinnoitteen sekä uunin sisäpuolelle että pelteihin ja tekee uunin pintojen kunnossapidosta erittäin helppoa ajan kuluessa, sillä se vähentää kypsennyksen aikana syntyvän rasvan tarttumista



Grilli: Erittäin voimakas lämpö, joka tulee ainoastaan ylhäältä kaksoislämmitysvastuksesta. Puhallin ei ole päällä. Tarjoaa erinomaiset grillaus- ja gratinointitulokset. Kypsennyksen lopussa käytettynä tarjoaa yhtenäisen ruskistuksen ruoille.



Mikroaalto + grilliosa: Grillin käyttö saa ruoan pinnan ruskistumaan täydellisesti. Mikroaaltojen vaikutus mahdollistaa ruoan sisäosan kypsennyksen lyhyessä ajassa.



Sivuvalot: Kaksi vastakkaista sivuvaloa lisäävät näkyvyyttä uunin sisällä.



Elektroninen ohjaus: Jotta uunin sisäinen lämpötila pysyisi välillä 2–3 °C. Näin voidaan kypsentää ruokaa, joka on erittäin herkkää lämpötilan vaihteluille, kuten kakut, kohokkaat ja vanukkaat.



Tilavuus kertoo, minkä verran uunissa on käytettävänä tilaa litroissa.



Mikroaaltoenergia lyhentää kypsennysaikoja rajusti ja saa aikaan energiasäästöjä.



Aikaperusteinen sulatus: Manuaalinen sulatustoiminto. Toiminto lakkaa asetetun keston päätyttyä.



Sähkö



Crisper: Mikroaaltojen, grillin ja crisper-alustan samanaikainen käyttö (esilämmityksen jälkeen) saa aikaan rapeaa ja kullanväristä ruokaa. Toiminto soveltuu ihanteellisesti pizzan jne. valmistukseen.



Mikroaalto: Mikroaallot tunkeutuvat ruokaan suoraan ja mahdollistavat erittäin nopean kypsennyksen ja huomattavat energiasäästöt. Soveltuvat kypsentämiseen ilman rasvaa sekä ruoan sulattamiseen ja lämmittämiseen ilman, että alkuperäinen ulkomuoto ja maku muuttuisivat. Mikroaaltotoiminto voidaan yhdistää myös perinteisiin toimintoihin, mistä syntyy etuja. Ihanteellinen kaikentyyppisille ruoille.



Kompaktit laitteet, joiden korkeus 45 cm - täydellinen ratkaisu matalien keittiösarjojen toiminnallisiin tarpeisiin. Saatavilla eri tyyppeinä ja eri tyyleinä.



Uunissa on 2 eri kypsennystasoa.



Kalteva grilli: kalteva grilli voidaan irrottaa helposti vastuksen liikuttamiseksi ja laitteen katon puhdistamiseksi yhdessä helpossa vaiheessa.



Tilavuus kertoo, minkä verran uunissa on käytettävänä tilaa litroissa.

Helpolla ja intuitiivisella käyttöliittymällä varustettu KOMPAKTI näyttö tarjoaa miellyttävän käyttäjäkokemuksen nuppien välityksellä.