SO4301M0N



קטגוריה	45 ס"מ
משפחת מוצרים	תנור
אספקת חשמל	חשמלי
מקור חום	חשמל
שיטת בישול	מיקרוגל עם גריל
טכנולוגיית קיטור	מיקרו + גריל
מערכת ניקוי	Ever Clean enamel
קוד EAN	8017709315542

אסתטיקה

Serigraphy type	Symbols	**סדרה עיצובית**	Classica
דלת	עם שני פסים אופקיים	**צבע**	שחור מאט
ידית	קלאסי	**גימור**	מאט
צבע ידית	שחור	Design	Flat
לוגו	Embossed	**חומר**	נירוסטה
כפתורי בקרה	קלאסי	**סוג פלדה**	מוברש
צבע בקרות	שחור	**סוג זכוכית**	ליקוי
		Serigraphy colour	Silver

למשפחת תנורים

הגדרות בקרות	כפתורים	**שם צג**	CompactScreen
מס' בקרות	2	**טכנולוגיית צג**	LCD

תוכניות / פונקציות

מס' פונקציות בישול 4

פונקציות בישול רגילות

גריל גדול

פונקציות מיקרוגל

מיקרוגל

מיקרוגל + גריל

צלחת שף (אפייה)

פונקציות אחרות

 הפשרה לפי זמן

אפשרויות



נעילת בקרות / בטיחות ילדים	כן	**אפשרויות הגדרת זמן**	השהיית ההתחלה והסיום האוטומטי של הבישול
אפשרויות אחרות		**תזכורת דקות**	כן
אפשרות הדגמה בחנות	כן	**טיימר**	1

מאפיינים טכניים



סוג פתיחת דלת	פתח סטנדרטי	**(Capacity (Lt**	40 l
דלת	דלת מחוסמת	**תא**	QS-Galileo
מס' כולל של דלתות זכוכית	3	**טמפרטורה מינימלית**	30 °C
המיקרוגל נכבה כשהדלת נפתחת	כן	**טמפרטורה מרבית**	250 °C
מערכת קירור	משיק	**מספר המדפים**	2
פתח אוורור	Single	**מס' נורות**	1
מידות תא תנור לשימוש (גXרXע)	212x462x407 mm	**סוג נורה**	הלוגן
בקרת טמפרטורה	אלקטרוני	**הספק נורה**	40 W
חומר תא התנור	אמייל נקי תמיד	**אור כשהדלת פתוחה**	כן
מגן מסך מיקרוגל	כן	**אלמנט גריל – הספק**	1500 W
		החימום מושהה כשהדלת פתוחה	כן

תווית חשמל / ביצועים



הספק יעיל של המיקרוגל	800 W	**הנפח הנקי של תא התנור**	40 l
		מספר חללי תנור	1

אביזרים כלולים

		רשת עם מעצור אחורי (מיקרוגלים)	1

חיבור חשמלי

הספק נקוב	3000 W	**מתח**	220-240 V
תדר (Hz)	50 Hz	**תקע**	לא
אורך כבל חשמל	150 cm	**זרם**	13 A

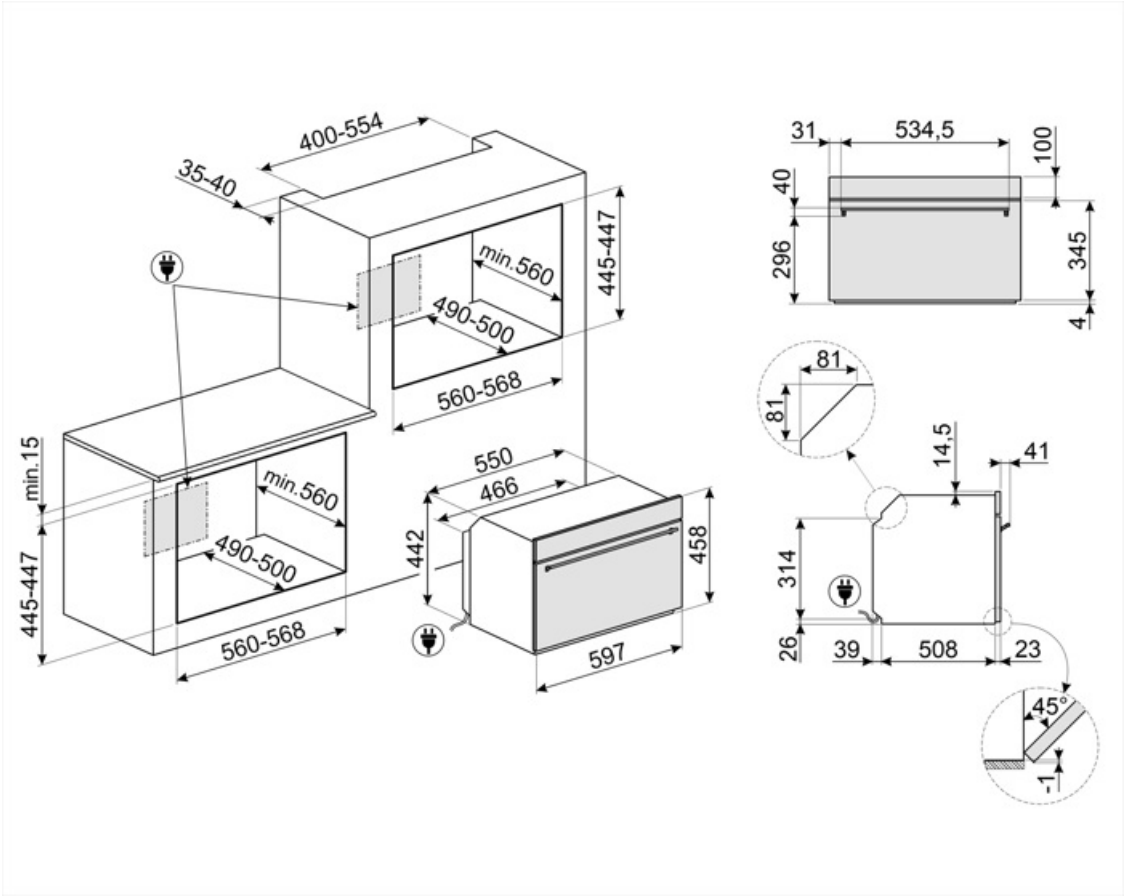
400-554
35-40
min.560
490-500
445-447
560-568
min.15
445-447
560-568
550
466
442
458
597
31
534,5
100
40
296
345
4
81
81
14,5
41
314
26
39
508
23
45°
1

Compatible Accessories

BBQ

Double sided plate BBQ. Suitable for recreating succulent and crispy dishes in the oven with the typical taste of grilled cooking. The ribbed side is particularly suitable for meats and cheeses. The smooth side for fish, seafood and vegetables.



ET20

מגש מצופה אמייל, עומק 20 מ"מ



STONE2

אבן פיצה מלבנית ללא ידיות, מתאימה לתנורים ברוחב 45 ס"מ ו-60 ס"מ. מידות (ר) 42 x (ג) 1.8 x (ע) 37.5 ס"מ. מושלמת לאפיית פיצות עם תוצאות דומות לתנור עץ. יכולה לשמש גם לאפיית לחם, פוקאצ'ה ומתכונים אחרים כגון פשטידות, פלאנים או ביסקוויטים



ET50

מגש מצופה אמייל, עומק 50 מ"מ



Symbols glossary


נעילת ילדים: חלק מהדגמים מצוידים במתקן לנעילת התוכניות/מחזורים כך שלא ניתן לשנותם באקראי.


מערכת קירור אוויר: הבטחת טמפרטורת בטיחותיות של משטחים.


דלתות עם שלוש שכבות זכוכית: מספר דלתות זכוכית.


חלק פנימי בציפוי אמייל: החלק הפנימי בציפוי אמייל של כל תנורי Smeg כולל ציפוי נוגד חומצה שמסייע לשמור על הניקיון של תא התנור ל ידי הפחתת כמות השומן שנצמד לדפנות בעת הבישול.


אלמנט גריל: שימוש בגריל מעניק תוצות מצוינות בעת בישול בשר במנות בינוניות או קטנות, במיוחד בשילוב עם שיפוד (אם אפשר). מושלם גם לבישול נקניקות ובייקון.


מיקרוגל + אלמנט גריל: השימוש בגריל יוצר השחמה מושלמת של המשטח החיצוני של המזון. פעולת המיקרוגל מאפשרת בישול בזמן קצר של החלק הפנימי של המזון.


תאורת צד: שתי תאורות בצדדים מנוגדים משפרות את הראות בתוך התנור.


בקרה אלקטרונית: מאפשרת לשמור על הטמפרטורה בתוך התנור בדיוק של 2-3°C. הדבר מאפשר לבשל מזון שרגיש מאוד לשינויים בטמפרטורה, כגון עוגות, סופלה, פודינג.



הקיבולת מציינת את החלל השימושי בתא התנור בליטרים.



...


אנרגיית מיקרוגל מקצרת משמעותית את זמני הבישול ותורמת לחיסכון בחשמל.


הפשרה לפי זמן: פונקציה זו קובעת אוטומטית את זמן ההפשרה של מזונות שונים.


חשמלי


Crisper: הפעולה הבו-זמנית של המיקרוגל, גריל וצלחת crisper (לאחר הקדם-חימום) מאפשרת למזון להפוך לפריך וזהוב, מושלמת לפיצה וכן הלאה


מיקרוגל: חודר ישירות למזון, מיקרוגלים מבשלים מהר מאוד בתוך חיסכון משמעותי בחשמל. מתאים לבישול ללא שומן, מסוגלים גם להפשיר ולחמם מזון ללא שינוי המראה והניחוח המקוריים שלו. ניתן לשלב את פונקציית המיקרוגל עם פונקציות רגילות וכל היתרונות שנובעים מכך. מושלם לכל סוגי המזון.



מכשירי חשמל ביתיים קטנים שגובהם 45 ס"מ - הפתרון המושלם למילוי הצרכים של מטבחים נמוכים. זמינים במספר סוגים ובסגנונות שונים.



לתא התנור 2 רמות בישול שונות.


גריל נוטה: ניתן לשחרר בקלות את הגריל הנוטה כדי להזיז את גוף החימום ולנקות את תקרת המכשיר בשלב אחד פשוט.



הקיבולת מציינת את החלל השימושי בתא התנור בליטרים.