SO4301M0N

Kategori	Kompakt 45 cm
Produktserien	Ovn
Strømkilde	Elektrisk
Varmekilde	Elektrisk
Matlagingsmetode	Mikrobølgeovn med grill
Galileo platform	Micro + grill
Rensesystem	Ever Clean enamel
EAN-kode	8017709315542



Estetisk linje

Estetikk	Classic	**Type silketrykk**	Symboler
Farge	Matt Sort	**Dør**	Med 2 horisontale paneler
Finish	Matt	**Håndtak**	Classic
Design	Flat	**Håndtak farge**	Sort
Materiale	Rustfritt stål	**Logo**	Preget
Type rustfritt stål	Børstet	**Kontroll brytere**	Classic
Glass Type	Formørkelse	**kontroller farge**	Sort
Farge på silketrykk	Sølv		

Kontroller

Displaynavn	CompactScreen	**Kontrollinnstilling**	Kontroll brytere
Displayteknologi	LCD	**Antall kontroller**	2

Programmer/funksjoner

Antall tilberedningsfunksjoner 4

Tradisjonelle tilberedningsfunksjoner

Stor grill

Mikrobølgeovn funksjoner

Mikrobølgeovn

Mikrobølgeovn + grill

Chef tallerken (Baker)

Andre funksjoner

 Opptining etter tid

Funksjoner



Tidsinnstillingsvalg	Tilberedning med forsinket start og automatisk slutt	**Kontroller med barnelås**	Ja
		Andre muligheter	
Timer	Ja	**Demomodus**	Ja
Tidsur	1		

Tekniske egenskaper



Kapasitet (l)	40 l	**Dør åpning type**	Standard åpning
Kammer	QS-Galileo	**Dør**	Temperaturregulert dør
Laveste temperatur	30 °C	**Antall glass i ovnsdøren**	3
Høyeste temperatur	250 °C	**Mikrobølgeovn stopper når dør åpnes**	Ja
Antall hyller	2		
Antall lamper	1	**Kjølesystem**	Tangential
Type lampe	Halogen	**Kjøledyse**	Enkelt
Lett effekt	40 W	**Nettomål for ovnsrom (H x B x D)**	212x462x407 mm
Lys når døren åpnes	Ja		
Grillelement - styrke	1500 W	**Temperaturkontroll**	Elektronisk
Oppvarming suspendert når døren åpnes	Ja	**Materiale ovnsrom**	Ever clean-emalje
		Verneskjerm for mikrobølgeovn	Ja

Kapasitets-/energietikett



Nettovolum for ovnsrom	40 l	**Mikrobølgeeffekt**	800 W
Antall ovnsrom	1		

Medfølgende tilbehør

Rist med bakre stopp	1

Elektrisk tilkobling

Spenning	220-240 V	**Elektrisk tilkoblingseffekt (W)**	3000 W
Støpseltype	Nei		
Nåværende	13 A	**Frekvens (Hz)**	50 Hz
		Lengde på ledning	150 cm

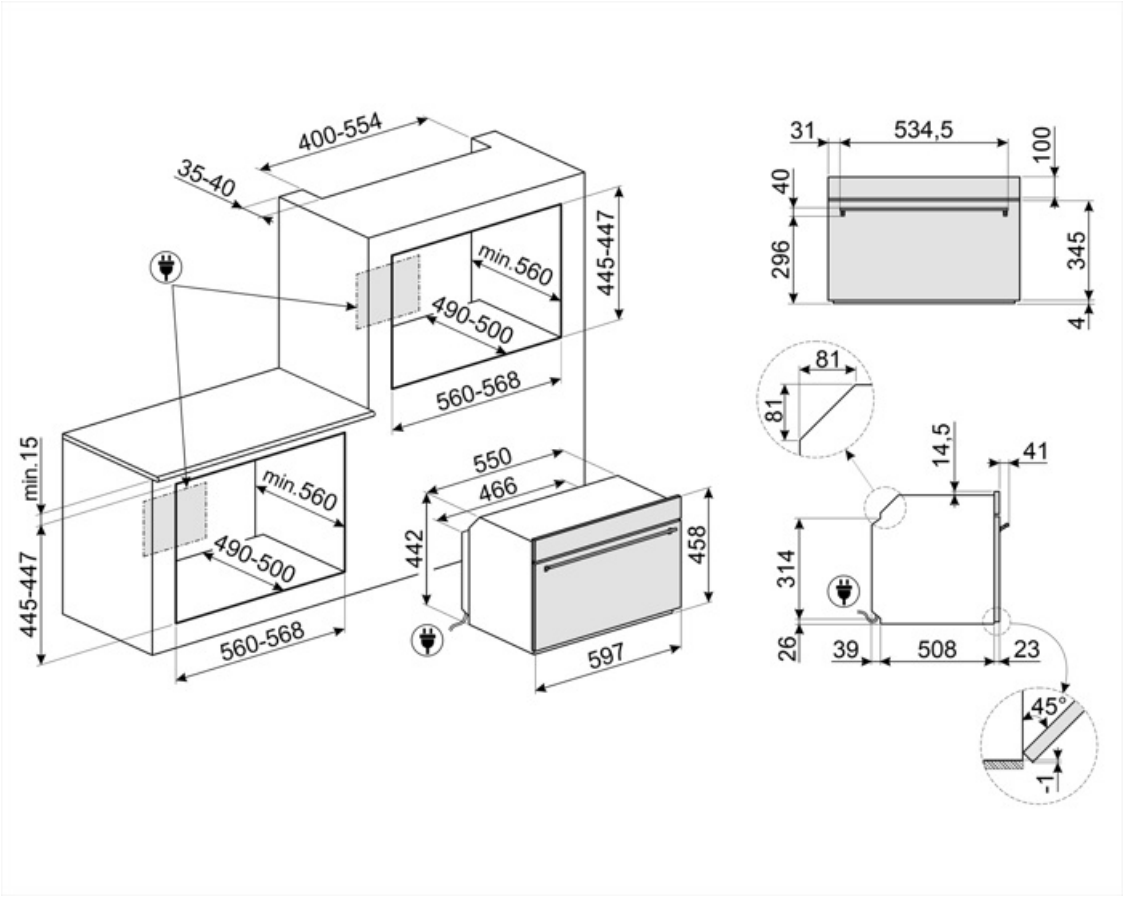
400-554
35-40
445-447
min.560
490-500
560-568
min.15
445-447
min.560
490-500
560-568
550
466
442
458
597
31
534,5
100
40
296
345
4
81
81
14.5
41
314
26
39
508
23
45°
1

Compatible Accessories



BBQ

Double sided plate BBQ. Suitable for recreating succulent and crispy dishes in the oven with the typical taste of grilled cooking. The ribbed side is particularly suitable for meats and cheeses. The smooth side for fish, seafood and vegetables.



ET50

Emaljert brett, 50mm dypt



ET20

Emaljert brett, 20 mm dypt



STONE2

Rektangulær pizza-stein uten håndtak, egnet for 45 cm og 60 cm brede ovner. Mål B42 x H1,8 x D37,5cm. Ideelt for steking av pizza med samme resultater som typiske vedfyrte ovner. Kan også brukes til å bake brød, focaccia og andre oppskrifter som pai, terte eller kjeks

Symbols glossary



Barnesikring: Noen modeller er utstyrt med en innretning som låser programmet/syklusen slik at den ikke kan endres ved uhell.



Luftkjølesystem: For å garantere en sikker overflatetemperatur.



Trippel glassdør: Antall glassdører.



Ever Clean Enamel: Ever Clean emaljen påføres elektrostatisk, fra hjørne til hjørne og kant til kant, for å unngå sprekkdanelser over tid. Det er en spesielt pyrolytisk emalje, med høy motstand mot syrer i tillegg til å ha en behagelig glans, som muliggjør bedre rengjøring av ovnsveggene takket være sin lavere porøsitet. Den bakes ved 850 °C og polymeriseres ved en vitenskapelig fastsatt hastighet for å sikre en jevn dybde og styrke. Ever Clean emalje gir et ulastelig sluttresultat både på innsiden av ovnen og på brettene, noe som gjør at flatene til ovnen er svært enkle å vedlikeholde over tid siden fettet ikke fester seg ved steking



Grill: Svært intens varme kommer kun ovenfra fra et dobbelt varmeelement. Viften er ikke aktiv. Gir ypperlige grill- og gratineringsresultater. Brukes ved endt steking for å gi et en jevn bruking av retten.



Mikrobølge + grillelement: Bruk av grill resulterer i perfekt bruning utvendig. Mikrobølgene gjør det mulig å steke maten innvendig på kort tid.



Sidelys: To motstående sidelys øker sikten på innsiden av ovnen.



Elektronisk kontroll: Gjør det mulig å kontrollere temperaturen i ovnen med en presisjon på 2-3 °C. Dette gjør det mulig å steke mat som er svært følsom for temperaturendringer, slik som kaker, sufflé, puddinger.



Kapasiteten angir mengden anvendbar plass i ovnen oppgitt i liter.



...



Mikrobølgeenergi korter ned tilberedningstiden betraktelig og fører til energibesparelse.



Tidsstyrt tining: Manuell tinefunksjon. Når den innstilte tiden løper ut vil funksjonen stanse.



Elektrisk



Crisper: Samtidig bruk av mikrobølger, grill og crisper_plate (etter forvarming) gjør at maten blir sprø og gyllen, ideelt for å steke Pizza osv.



Mikrobølger: Ved å penetrere rett inn i kjøttet vil mikrobølger tilberede maten svært fort og med betydelig energisparing. Egnet for steking uten fett, men også til tining og varming av mat uten å endre den opprinnelige utseende og aroma. Mikrobølgefunksjonen kan også kombineres med konvensjonelle funksjoner med alle de resulterende fordeler. Ideell for alle typer mat.



Kompakte apparater med en høyde på 45 cm - perfekt løsning på funksjonskravene til kjøkkensett med små høyder. Tilgjengelig i flere forskjellige stiler.



Ovnkammeret har 2 forskjellige stekenivåer.



Tiltbar rist: Den tiltbare risten kan enkelt hektes av for å flytte varmeelementet og rengjøre oversiden av apparatet i et enkelt steg.



Kapasiteten angir mengden anvendbar plass i ovnen oppgitt i liter.