SO4301M0N

Dimensões	60x45 cm
Família	Forno
Tipo de energia	Elétrico
Fonte de energia do forno	Elétrico
Tipo de cocção	Microondas com grill
Tecnologia Galileo	Micro & Grill
Sistema de limpeza	Ever Clean enamel
Código EAN	8017709315542



Design

Design	Classica	**Tipo de serigrafia**	Símbolos
Cor	Preto Mate	**Estética da porta**	Porta com dois perfis horizontais
Acabamentos	Mate		
Série	Plano	**Puxador**	Classica
Material	Aço inox	**Cor do puxador**	Preto
Tipo de aço inox	Escovado	**Logótipo**	Logótipo embutido
Tipo de vidro	Preto Eclipse	**Comandos**	Classica
Cor da serigrafia	Serigrafia em prateado	**Cor dos comandos**	Comandos em preto

Comandos

Display	CompactScreen	**Comandos**	Comandos
Tecnologia Display	Display LCD	**N° de comandos**	2

Programas / Funções

N° funções	4
Receitas pessoais	No

Funções de forno

Grill

Funções microondas

Microondas

Microondas com grill

Prato Chef

Outras funções

Descongelar por tempo

Opções

Opções de programação do tempo de cocção	Programador de início e de fim	**Outras opções**	
Temporizador	Sim	**Opção Showroom - resistências desligadas para demonstração**	Sim
Bloqueio de comandos de segurança para crianças	Sim		

Especificações técnicas

Capacidade (L)	40 l	**Abertura da porta**	Aba para baixo
Cavity	QS-Galileo	**Tecnologia de temperatura da porta**	Porta de temperatura controlada
Temperatura mínima	30 °C	**N° de vidros da porta**	3
Temperatura máxima	250 °C	**Interrupção do microondas por abertura da porta**	Sim
N° de níveis para tabuleiros	2	**Sistema de arrefecimento**	Tangencial
N° de lâmpadas	1	**Circuito de arrefecimento**	Circuito de arrefecimento simples
Tipo de iluminação	Halogénio	**Dimensões úteis do interior da cavidade (AxLxP)**	212x462x407 mm
Potência das lâmpadas	40 W	**Controlo da temperatura**	Eletrónico
Iluminação na abertura da porta	Sim	**Material da cavidade**	Esmalte EverClean
Potência da resistência grill	1500 W	**Vidro da porta com filtro de proteção das microondas**	Sim
Interrupção das resistências na abertura da porta	Sim		

Performance / Etiqueta energética

Volume útil	40 l	**Potência efetiva do microondas**	800 W
N° de fornos	1		

Acessórios incluídos

Grelha com travão	1

Ligação elétrica

Tensão (Volts)	220-240 V	**Potência elétrica nominal**	3000 W
Ficha elétrica	Não	**Frequência (Hz)**	50 Hz
Corrente (Amperes)	13 A	**Comprimento do cabo de alimentação**	150 cm

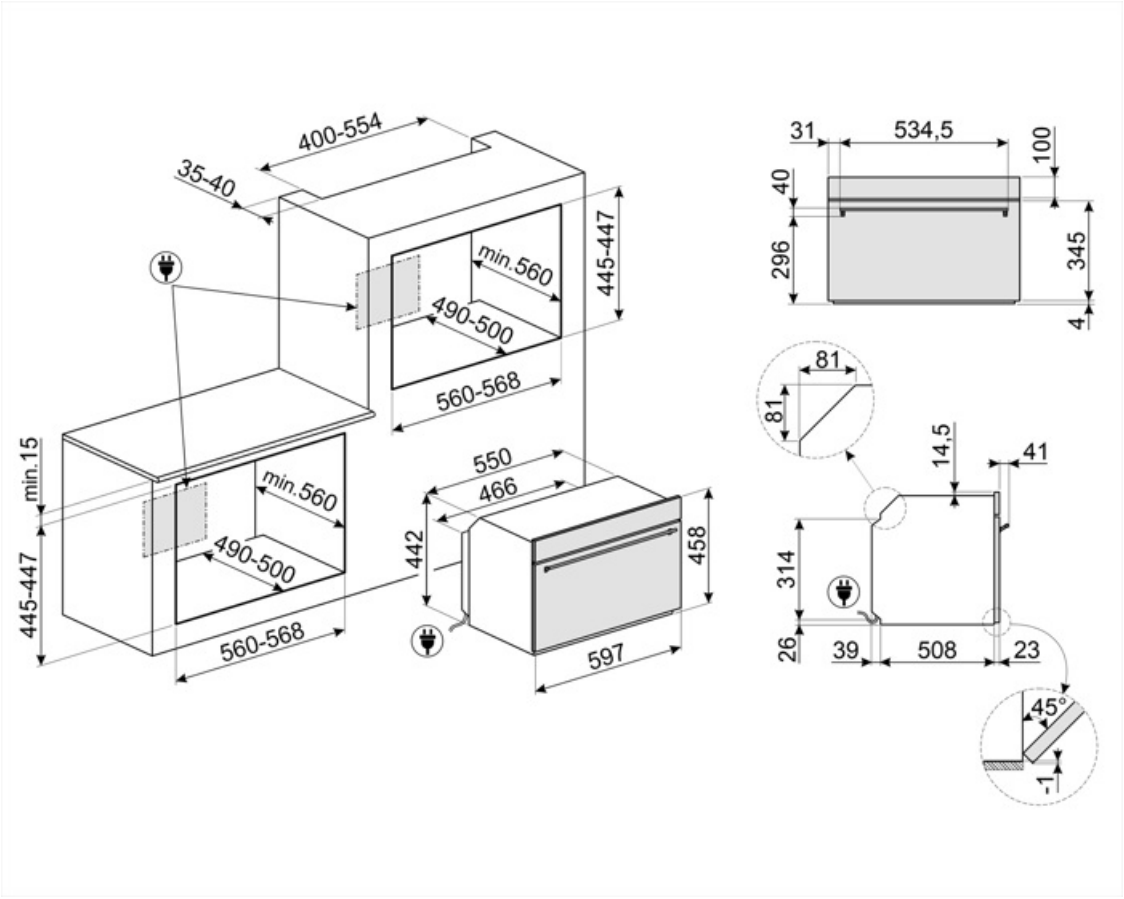

Acessórios Compatíveis



BBQ

Com duas faces: Grill para carnes e queijos; Lisa para peixe, marisco e legumes. Em alumínio com revestimento antiaderente. Para fornos 60x60cm e 60x45 cm, com cavidade SO.



ET50

Indicado para fazer assados no forno com muito molho. Em esmalte Para fornos 60x60 cm e 60x45 cm, com cavidade SO. Dimensões LxPxA: 455x352x50 mm



ET20

Indicado para fazer assados no forno. Em esmalte Para fornos 60x60 cm e 60x45 cm, com cavidade SO. Dimensões LxPxA: 455x352x20 mm



STONE2

Pedra refratária retangular ideal para cozinhar pizza, com os mesmos resultados de um típico forno a lenha. Também pode ser usada para cozer pão, focaccias e outros alimentos como tortas ou biscoitos.

Symbols glossary



Bloqueio de comandos: opção que permite bloquear os comandos. Muito útil para proteger as crianças.



Sistema de arrefecimento tangencial: sistema de ventilação que obriga o ar a circular à volta do eletrodomésticos para que estes mantenham as superfícies dentro de temperaturas seguras.



Número de vidros da porta. Assim, a Smeg garante que o exterior da porta nunca excede os 50°C. Esta tecnologia evita queimaduras. Ideal para proteger as crianças.



Esmalte EverClean: esmalte especial antiácido e pirolítico que tem um agradável brilho e é menos poroso, o que ajuda a manter a superfície interior do forno mais limpa.



Grill: o calor procedente da resistência grill permite conseguir ótimos resultados de gratinados, sobretudo em carnes de média / pequena espessura e, em combinação com o assador (consoante os modelos), permite terminar a cozedura dourando uniformemente os alimentos. Ideal para salsichas, costeletas e bacon.



Microondas+grill: a seleção deste programa permite tostar o alimento ao mesmo tempo que o microondas cozinha o interior do mesmo num espaço de tempo reduzido.



Iluminação com duas lâmpadas de halogéneo em lados e alturas diferentes para melhorar a visibilidade independentemente do número de tabuleiros e níveis em que se encontram inseridos.



Controlo eletrónico: permite manter a temperatura dentro do forno com variações apenas entre os 2 e 3°C. Isso permite cozinhar refeições muito sensíveis às mudanças de temperatura, como bolos, suflês e pudins.



Indica a capacidade da cavidade do forno em litros.



Display Compact Screen: mostra a função selecionada e permite ver a temperatura e a duração.



A energia do microondas encurta o tempo de cocção e economiza energia.



Descongelação por tempo: com esta função, o tempo de descongelação dos alimentos é determinado automaticamente.



Elétrico: a fonte de energia do forno é a eletricidade.



Crisper: função para obter alimentos mais crocantes e dourados. Ideal para cozinhar pizzas.



Microondas: ao entrar diretamente no alimento, as microondas permitem cozinhar em tempos recorde e com uma notável poupança de energia. Para cozinhar sem gorduras, também são indicadas para descongelar e aquecer alimentos.



Altura do eletrodoméstico.



Identifica a quantos níveis de altura é possível colocar os tabuleiros no interior do forno.



Resistência grill basculante: para ser facilmente desengatada e movimentada de modo a facilitar a limpeza do teto do forno.



Indica a capacidade da cavidade do forno em litros.