SO4301M0X

Catégorie	Compact 45 cm
Famille	Fours
Alimentation	Electrique
Source de chaleur première cavité	Electrique
Mode de cuisson	Micro-ondes gril
Technologie Galileo	Micro-ondes + Gril
Code EAN	8017709299804

Esthétique

Esthétique	Classica
Couleur	Inox
Finition	Anti-trace
Design	Plat
Matériau	Inox
Type d'inox	Brossé
Type de verre	Noir Eclipse
Couleur de la sérigraphie	Noir
Type de sérigraphie	Symboles
Porte	Avec 2 bandeaux horizontaux
Poignée	Classica
Couleur de la poignée	Inox
Logo	Embouti
Esthétique des manettes	Classica

Commandes

Nom afficheur	CompactScreen
Technologie de l'afficheur	LCD
Type de commandes	Manettes
Nombre de manettes	2

Programmes / Fonctions

Nombre de fonctions de cuisson	4

Fonctions de cuisson traditionnelle

Gril fort

Fonctions micro-ondes

Micro-ondes

Micro-ondes + gril

Plat croustilleur

Fonctions supplémentaires

Décongélation selon le temps

Options

Options de programmation de la durée de cuisson	Début et fin de cuisson	**Verrouillage commandes / Sécurité enfants**	Oui
Minuteur	Oui	**Autres options**	Maintien au chaud
Minuteur réglable	1	**Mode Expo**	Oui

Technologie

Température minimale	50 °C	**Porte**	Tempérée
Température maximale	250 °C	**Nombre total de vitres de la porte**	3
Nombre de niveaux de cuisson	2	**Arrêt micro-ondes à l'ouverture de la porte**	Oui
Nombre de lampes	1	**Cheminée**	Fixe
Type d'éclairage	Halogène	**Système de refroidissement**	Tangentiel
Puissance de l'éclairage	40 W	**Conduit de refroidissement**	Simple
Eclairage à l'ouverture de la porte	Oui	**Dimensions nettes de la cavité (HxLxP)**	240x462x401 mm
Puissance résistance gril	1500 W	**Contrôle de température**	Électronique
Arrêt éléments chauffants à l'ouverture de la porte	Oui	**Matériau de la cavité**	Email Ever Clean
Type d'ouverture de la porte	Abattante	**Ecran de protection micro-ondes**	Oui

Performance / Etiquette Energétique

Volume net	40 l	**Puissance micro-ondes utile**	800 W
Nombre de cavités	1		

Accessoires inclus

Grille avec arrêt arrière	1

Raccordement électrique

Tension	220-240 V	**Fréquence**	50 Hz
Intensité	13 A	**Longueur du câble d'alimentation**	150 cm
Puissance nominale	3000 W		

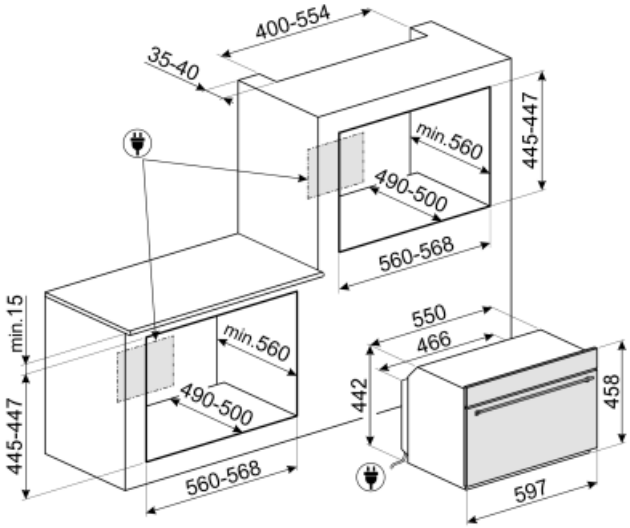

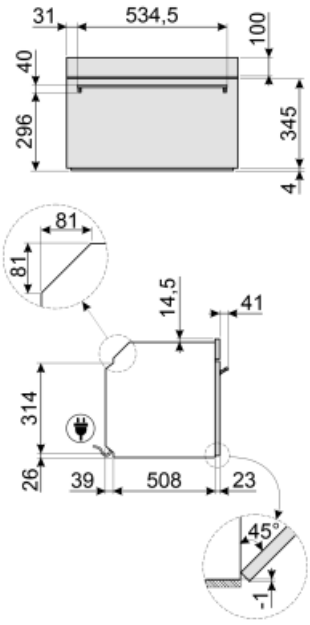

Symbols glossary (TT)

Verrouillage commandes : L'option verrouillage des commandes, présente sur différents types de produits, permet de verrouiller toutes les fonctions et programmes sélectionnés ainsi que les commandes, pour une sécurité totale, notamment en présence d'enfants.

Refroidissement tangentiel : Ce système de refroidissement innovant permet d'avoir une porte à température contrôlée pendant la cuisson. Outre les avantages offerts en termes de sécurité, le système permet de protéger le mobilier dans lequel le four est inséré, en évitant la surchauffe.

Porte à triple vitre : Dans les modèles haut de gamme, la porte du four dispose de trois vitres qui permettent de maintenir l'extérieur du four à température ambiante pendant la cuisson, assurant une sécurité maximale. Les deux vitres réfléchissantes internes empêchent les pertes de chaleur pour une plus grande efficacité.

Émail Ever Clean : L'émail Ever Clean utilisé pour traiter la cavité du four réduit l'adhérence de la graisse de cuisson. Il s'agit d'un émail spécial et résistant aux acides qui, en plus d'être agréablement brillant, favorise un meilleur nettoyage des parois du four, grâce à sa porosité moindre.

Gril fort : Chaleur très intense provenant uniquement du haut grâce aux deux éléments chauffants. La turbine n'est pas active. Donne d'excellents résultats pour griller et gratiner. Utilisé en fin de cuisson, la fonction donne un brunissement uniforme aux plats.

Micro-ondes + Résistance gril : Pour une cuisson combinée avec le gril qui dore l'aliment tout en assurant une cuisson au cœur par les micro-ondes.

Maintien au chaud

Le micro-ondes vous permet de cuisiner en très peu de temps et avec une économie d'énergie considérable, ne nécessitant pas de préchauffage.

Décongélation selon le temps : elle détermine automatiquement les temps de décongélation de l'aliment.

Electrique

Fonction Pizza : Fonction présente sur les fours à micro-ondes. Convient pour la cuisson des aliments dans le plat croustilleur, les rendant croustillants et dorés. Particulièrement adapté à la pizza et aux pommes de terre, ainsi qu'au bacon, aux œufs et aux saucisses.

Micro-ondes : en pénétrant directement dans les aliments, les micro-ondes vous permettent de cuisiner en très peu de temps et avec une économie d'énergie considérable. Adaptées à la cuisson sans graisse, elles conviennent aussi bien à la décongélation qu'au réchauffement des aliments, tout en conservant intacte l'apparence et le parfum d'origine. La fonction micro-ondes peut également être combinée avec des fonctions traditionnelles, avec tous les avantages qui en découlent. Idéal pour tous les types d'aliments.

45 cm : Les fours compacts, d'une hauteur de seulement 40 cm, sont la solution capable de répondre aux exigences fonctionnelles dans des espaces à hauteur réduite. Disponibles en plusieurs types et avec différentes esthétiques, ils offrent plus d'options dans l'équipement de la cuisine.

2 lampes halogènes : La présence de 2 lampes halogènes disposées asymétriquement rend l'espace intérieur encore plus lumineux, éliminant les coins sombres.

2 niveaux de cuisson : Dans le four auxiliaire Smeg, 2 niveaux de cuisson vous permettent de cuire différents plats en même temps, réduisant ainsi la consommation.

Gril abattant : La présence d'un gril abattant, qui peut être facilement libéré, vous permet de déplacer l'élément chauffant et de nettoyer la partie supérieure du four d'un simple geste.

Afficheur Compact

Contrôle électronique température: Le contrôle électronique gère les températures de la meilleure façon possible et favorise l'uniformité de la chaleur, en maintenant la valeur de sélectionnée constante, avec des oscillations minimales de 2-3°C. Cela signifie que même les recettes les plus sensibles à la température, comme les gâteaux, les soufflés et les tartes, peuvent se lever et cuire plus uniformément.

Indique le volume utile de la cavité du four.