SO4301M1X

Категорія	Компактний 45 см
Сімейство продуктів	Духова шафа
Енергоживлення	Електричний
Джерело нагрівання	Електрика
Метод приготування	Комбінований з мікрохвилями
Тип	Комбинированная с микроволнами
Код EAN	8017709297282

Естетика

Естетика	Classica
Колір	Нержавіюча сталь
Оздоблення	Захист від відбитків пальців
Дизайн	Плаский
Матеріал	Нержавіюча сталь
Тип нержавіючої сталі	Матова
Тип скла	Затемнене
Колір серіографії	Чорний
Тип серіографії	Символи
Дверка	З 2-ма горизонтальними смугами
Ручка	Classica
Колір ручки	Нержавіюча сталь
Логотип	Штампований
Перемикачі	Classica

Управління

Тип дисплея	CompactScreen
Вид дисплея	LCD
Налаштування управління	Перемикачі
Кількість перемикачів	2

Програми/ Функції

Кількість функцій приготування 10

Традиційні функції приготування (згідно тесту)

- Статичний
- Статичний Вентильований
- Термовентиляція
- Turbo
- ECO
- Великий гриль

smeg

Функції мікрохвиль

Мікрохвилі

Статичний Вентильований

Мікрохвилі з термо-вентиляцією (+ задній нагрів + конвекція)

Мікрохвилі + гриль

Інші функції

Розморожування за часом

Опції

Опція програмування часу	Відкладений старт і відключення у кінці приготування
Таймер	Так
Лічильник хвилин	1
Блокування управління	Так
Інші опції	Підтримання тепла
Режим Showroom	Так
Швидке попереднє розігрівання	Так

Технічні характеристики

Мінімальна температура	30 °C
Максимальна температура	250 °C
Кількість рівнів приготування	2
Кількість ламп	1
Тип ламп підсвічування	Галогенна
Потужність підсвітки	40 Вт
Освітлення при відкритих дверцятах	Так
Потужність грилю	1500 Вт
Автоматичне відключення нагрівальних елементів при відкритих дверцятах	Так
Відкривання дверцят	Традиційне
Дверцята	Регульована температура
Кількість стекол в дверцятах	3
Автоматичне відключення мікрохвиль при відкритих дверцятах	Так
Повітряпровід	Фіксований
Система охолодження	Тангенціальна
Канал охолодження	Одинарний
Розміри внутрішньої камери (ВхШхГ)	211x462x401 мм
Тип контролю температури	Електронний
Матеріал внутрішньої камери	Емаль Ever Clean
Захисне скло від мікрохвиль	Так

Продуктивність/ Енергоспоживання

40 lt

Корисний об'єм	40 л	**Ефективна потужність мікрохвиль**	800 Вт
Кількість духовок	1		

Аксесуари в комплекті

Решітка з обмежувачем	1	**Деко скляне**	1
Решітка для дека	1		

Електричне підключення

Напруга	220-240 В	**Частота струму (Гц)**	50 Гц
Сила струму (А)	14 А	**Довжина електричного кабелю**	150 см
Номінальна потужність (кВт)	3100 Вт		

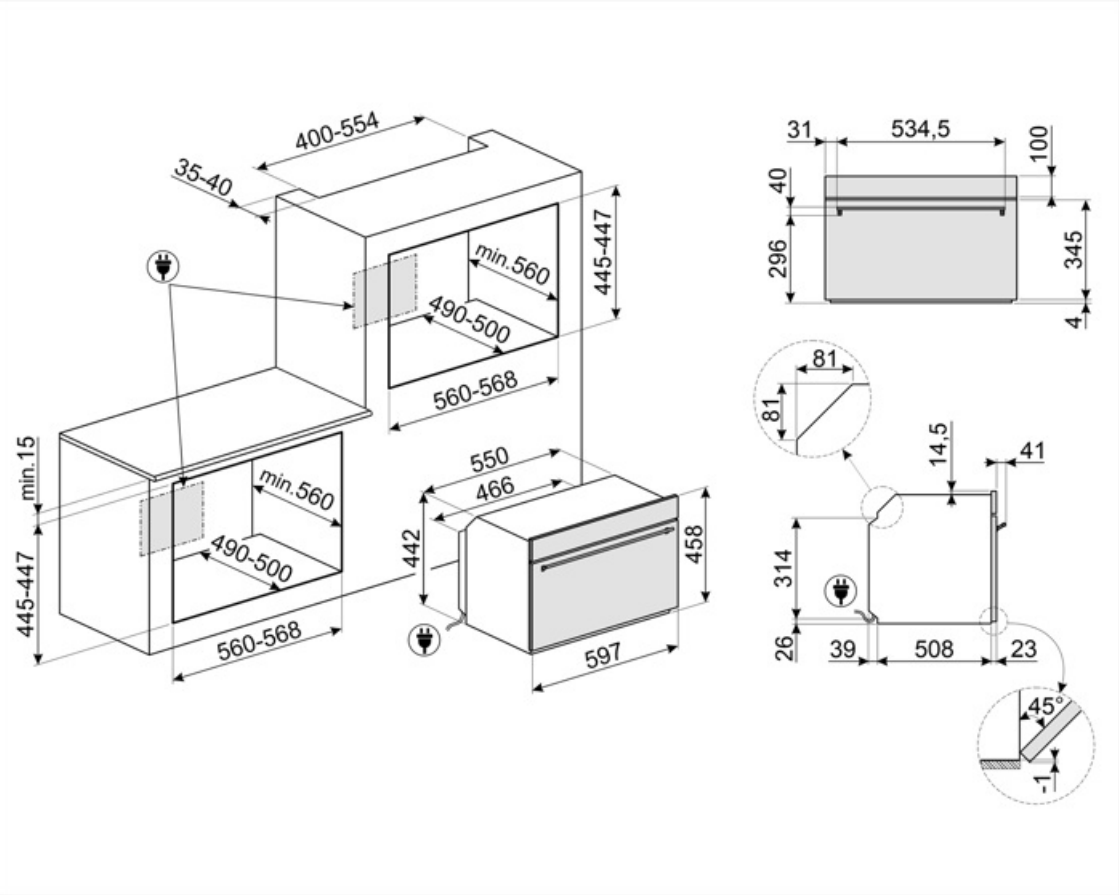

Compatible Accessories

AIRFRY

BBQ

Двусторонний гриль для барбекю. Подходит для приготовления сочных и хрустящих блюд в духовке с типичным вкусом блюд на гриле. Ребристая сторона особенно подходит для мяса и сыров. Гладкая сторона для рыбы, морепродуктов и овощей.

ET50

Эмалированный противень, глубина 50 мм

STONE2

AIRFRY2

ET20

Эмалированный противень, глубина 20 мм

GTT2

Symbols glossary

Блокування від дітей: деякі моделі обладнані пристроєм для блокування програми/циклу, щоб унеможливити її випадкову зміну.

Система воздушного охлаждения: для обеспечения безопасной температуры поверхности.

Дверца с тройным остеклением

Эмаль Ever Clean: эмаль Ever Clean наносится электростатически, чтобы предотвратить образование трещин или сколов с течением времени. Это особая эмаль, устойчивая к бытовым кислотам, которая, помимо приятного блеска, способствует более тщательной очистке стенок духовки благодаря своей меньшей пористости. После нанесения ее запекают при температуре выше 850°C и медленно полимеризуют с научно определенной скоростью, чтобы обеспечить однородную глубину и прочность. Эмаль Ever Clean создает безупречный вид как внутри духовки, так и на противнях, что делает поверхности духовки невероятно привлекательными и сохраняет их в течение долгого времени, так как снижает адгезию жира во время приготовления.

Верхний и нижний нагрев: традиционный метод приготовления, который лучше всего подходит для блюд, расположенных в центре духовки. верхняя часть духовки всегда будет самой горячей. Идеально подходит для жаркого, фруктовых кексов, хлеба и т. д.

ECO

ЭКО: приготовление с низким энергопотреблением: эта функция особенно подходит для приготовления на одном уровне с низким энергопотреблением. Рекомендуется для всех типов продуктов, кроме тех, которые могут выделять много влаги (например, овощи). Чтобы добиться максимальной экономии энергии и сократить время, рекомендуется помещать продукты в духовку без предварительного нагрева рабочей камеры.

Комбинированная микроволновая печь: эта духовка позволяет комбинировать два разных способа приготовления (традиционный с использованием микроволн). Комбинированные духовые шкафы расширяют возможности приготовления пищи, обеспечивая при этом максимальную гибкость использования бытовой техники.

Размораживание по времени: с помощью этой функции время размораживания продуктов определяется автоматически.

Электрический

Верхний + нижний нагрев с конвекцией: нагревательные элементы, работающие одновременно с вентилятором, предназначены для обеспечения более равномерного нагрева, аналогично традиционному приготовлению, поэтому требуется предварительный нагрев. Наиболее подходит для блюд, требующих медленного приготовления.

Комбинация вентилятора и круглого элемента вокруг него дает метод приготовления горячим воздухом. Это дает множество преимуществ, включая отсутствие предварительного нагрева, если время приготовления превышает 20 минут, отсутствие передачи аромата при одновременном приготовлении различных продуктов, меньшее количество энергии и более короткое время приготовления. Подходит для всех видов еды.

Использование гриля дает отличные результаты при приготовлении мяса средних и малых порций, особенно в сочетании с вертелом (где это возможно). Также идеально подходит для приготовления колбас и бекона.

Микроволны: проникая прямо в пищу, микроволны позволяют готовить очень быстро и со значительной экономией энергии. Они подходят для приготовления без жира, они также способны размораживать и нагревать пищу, не изменяя ее первоначальный вид и аромат. Функцию микроволн также можно комбинировать с обычными функциями со всеми вытекающими отсюда преимуществами. Идеально подходит для всех видов еды.

Микроволны + гриль: использование гриля приводит к идеальному подрумяниванию поверхности продукта. Действие микроволн позволяет в короткие сроки приготовить внутреннюю часть блюда.

Кольцевой+ верхний + нижний нагревательные элементы: использование вентилятора с обоими элементами позволяет готовить пищу быстро и эффективно, что идеально подходит для больших объемов, требующих тщательного приготовления. Он предлагает такой же результат, как и гриль, перемещая тепло вокруг пищи вместо перемещения самой пищи, позволяя приготовить продукт любого размера или формы.

Подогрев пищи

Быстрый предварительный нагрев: с помощью функции быстрого предварительного нагрева можно достичь выбранной температуры всего за несколько минут.

Электронный контроль температуры: позволяет поддерживать температуру внутри духовки с точностью до 2–3°C. Это позволяет готовить блюда, очень чувствительные к перепадам температуры, такие как пирожные, суфле, пудинги.

Указан полезный объем внутренней камеры в литрах.

Приготовление пищи с одновременным использованием гриля в сочетании с конвекцией и микроволнами.

Вентилятор в сочетании с традиционным приготовлением, при котором тепло генерируется сверху и снизу, обеспечивает равномерное нагревание. Добавление функции микроволновой печи позволяет получить те же результаты приготовления за меньшее время.

Компактные приборы высотой 45 см - идеальное решение для удовлетворения функциональных требований кухонных гарнитуров небольшой высоты. Доступный в нескольких типах и в различных стилях.

Подсветка сбоку: две лампы на противоположных сторонах внутренней камеры улучшают обзор внутри духовки.

В камере духового шкафа предусмотрено 2 разных уровня приготовления.

Указан полезный объем внутренней камеры в литрах.

Дисплей COMPACTscreen