SO4302M1X

Category	45 cm
Product Family	Oven
Power supply	Electric
Heat source	ELECTRICITY
Tipo de cozimento	Combi Microwave
Tecnologia a vapor	Micro combi
Sistema de limpeza	Vapor Clean
EAN code	8017709307738

Aesthetics

Aesthetic	Classica	**Tipo de serigrafia**	Símbolos
Colour	Stainless steel	**Door**	With 2 horizontal strips
Acabamento	Anti-dedadas	**Handle**	Classic
Série	Plano	**Handle Colour**	Inox
Material	Stainless steel	**Logotipo**	Logotipo embutido
Type of steel	Brushed	**Control knobs**	Classic
Glass Type	Eclipse	**Controls colour**	Steel effect
Cor da serigrafia	Serigrafia em preto		

Controls

Nome	EvoScreen	**Control setting**	Botões e botões de toque
Tecnologia	LCD	**No. of controls**	2

Programs / Functions

No. of cooking functions	11

Traditional cooking functions

- Static
- Fan assisted
- Circulaire
- Eco
- Large grill
- Base
- Pizza

Microwave functions

- Microwave
- Fan assisted
- Circulaire
- Microwave + grill

Other functions

- Defrost by time
- Proving
- Cozimento em pedra
- BBQ
- Air-Fry
- Sabbath

Cleaning functions

- Vapor Clean

Options

Time-setting options	Delay start and automatic end cooking	**Cozinha inteligente**	No
Minute minder	Yes	**Showroom demo option**	Yes
Timer	1	**Demo-tutorial mode**	No
Controls Lock / Child Safety	Yes	**Touch guide**	No
Other options	Keep warm, Eco light, Brightness, Tones	**Chronology**	No
Cooking with probe thermometer	No	**Rapid pre-heating**	Yes
Multi-step cooking	No	**GO Instantâneo**	No

Technical Features

Minimum Temperature	25 °C	**Removable door**	No
Maximum temperature	250 °C	**Full glass inner door**	No
No. of shelves	2	**Removable inner door**	No
No. of lights	2	**Total no. of door glasses**	4
Light type	Halogen		

User-replaceable light	No
Light Power	40 W
Light when door is opened	Yes
Lower heating element power	1200 W
Grill element - power	1750 W
Circular heating element - Power	1400 W
Heating suspended when door is opened	Yes
Door opening type	Standard opening
Door	Temperate door
Microwave stops when door is opened	Yes
Soft Close hinges	Yes
Abertura suave	Sim
Chaminé	Fixa
Cooling system	Tangential
Circuito de resfraimento	Circuito de resfriamento simples
Usable cavity space dimensions (HxWxD)	211x462x401 mm
Temperature control	Electronic
Cavity material	Ever clean Enamel
Microwave screen protection	Yes

Performance / Energy Label

Net volume of the cavity	40 l
Number of cavities	1
Microwave effective power	800 W

Accessories Included

Rack with back stop (microwaves)	1
Insert gird	1
Glass tray	1
Other	No

Electrical Connection

Plug	No
Voltage	220-240 V
Current	15 A
Nominal power	3300 W
Frequency (Hz)	50 Hz
Comprimento do cabo de alimentação	150 cm

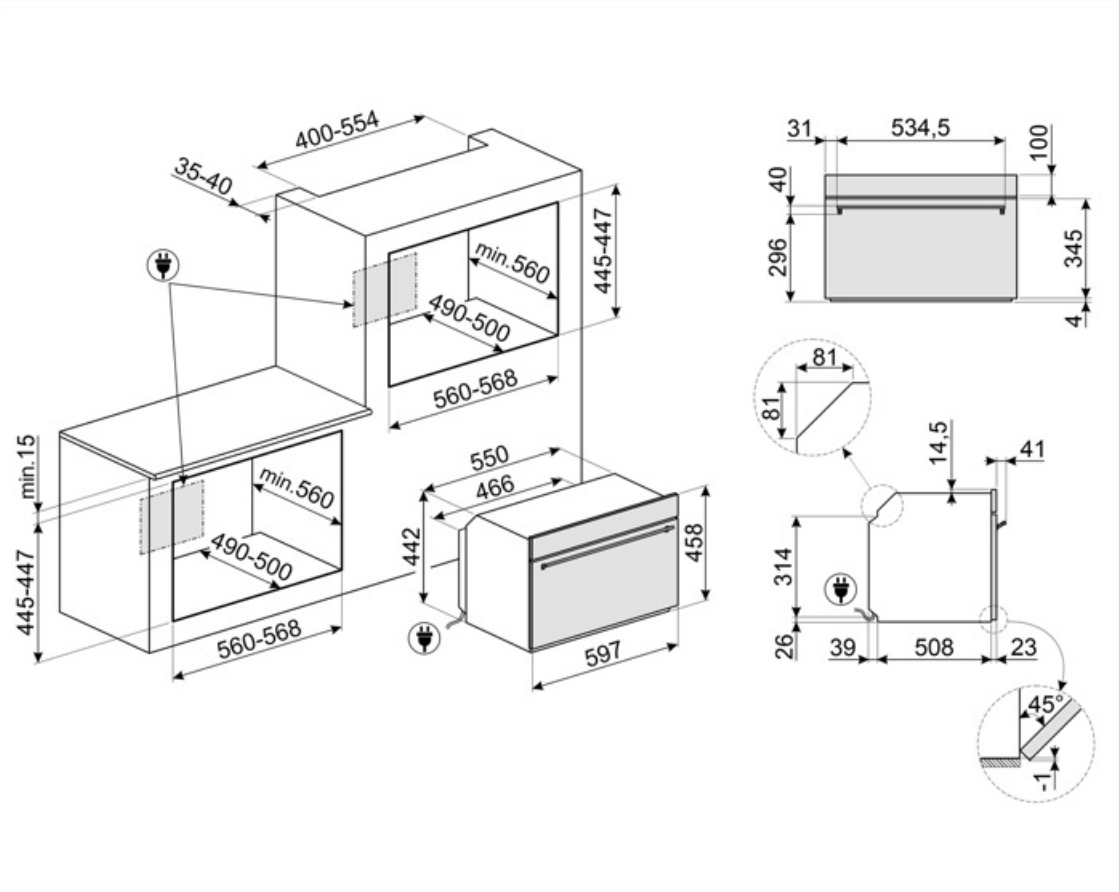
400-554
35-40
min.560
490-500
445-447
560-568
min.15
445-447
min.560
490-500
560-568
550
466
442
458
597
31
534,5
100
40
296
345
4
81
81
14,5
41
314
26
39
508
23
45°
1

Compatible Accessories

AIRFRY

Air fryer rack AIRFRY . Ideal for recreating traditional frying in the oven, but with fewer calories and less fat. It allows you to cook quickly and simply dishes such as French fries, fried vegetables and fish, ensuring perfect browning and crispiness.

Symbols glossary

Função de cozimento dedicado para a chapa de dupla face BBQ. Adequado para recriar pratos suculentos e crocantes no forno com o sabor típico do cozimento grelhado. O lado com nervuras é particularmente adequado para carnes e queijos; o lado liso para peixes, frutos do mar e legumes.

Micro-ondas de combinação: Este forno permite combinar duas maneiras diferentes de cozinhar (tradicional com micro-ondas). Os fornos combinados aumentam as oportunidades de cozedura, ao mesmo tempo que proporcionam a máxima flexibilidade dos eletrodomésticos.

Descongelar pelo tempo: com esta função, o tempo de descongelamento dos alimentos é determinado automaticamente.

A iluminação automática desliga: para maior economia de energia, a iluminação desliga automaticamente após um minuto do início do cozimento.

Interior esmaltado: O interior em esmalte de todos os fornos Smeg tem um revestimento antiácido especial que ajuda a manter o interior limpo, reduzindo a quantidade de gordura de cozimento aderente a ele.

Somente elementos superior e inferior: um método de cozimento tradicional mais adequado para itens individuais localizados no centro do forno. A parte superior do forno será sempre mais quente. Ideal para assados, bolos de frutas, pão, etc.

Apenas elemento de aquecimento inferior: Esta função é ideal para alimentos que exigem uma temperatura de base extra sem escurecimento, por exemplo, pratos de pastelaria, pizza. Também adequado para cozinhar lentamente ensopados e caçarolas.

ECO: A combinação da grelha, ventilador e elemento inferior é particularmente adequada para cozinhar pequenas quantidades de alimentos.

Bloqueio para crianças: alguns modelos estão equipados com um dispositivo para bloquear o programa/ciclo para que não possa ser acidentalmente alterado.

Sistema de arrefecimento a ar: para garantir temperaturas de superfície seguras.

Quádruplo vidrado: Número de portas envidraçadas.

Elétrico

Ventilador com elementos superiores e inferiores: Os elementos combinados com o ventilador visam fornecer calor mais uniforme, um método semelhante ao cozimento convencional, de modo que o pré-aquecimento é necessário. Mais adequado para itens que exigem métodos de cozimento lento.

...

Circulaire: A combinação do ventilador e do elemento circular em torno dele dá um método de cozimento de ar quente. Isso oferece muitos benefícios, incluindo nenhum pré-aquecimento se o tempo de cozimento for superior a 20 minutos, nenhuma transferência de sabor ao cozinhar alimentos diferentes ao mesmo tempo, menos energia e tempos de cozimento mais curtos. Bom para todos os tipos de alimentos.

Elemento de grelha O uso de grelha dá excelentes resultados ao cozinhar carne de porções médias e pequenas, especialmente quando combinada com uma rotisseria (sempre que possível). Também é ideal para cozinhar salsichas e bacon.

Micro-ondas Penetrando diretamente na comida, micro-ondas cozinham muito rapidamente e com considerável economia de energia. Adequados para cozinhar sem gordura, eles também são capazes de descongelar e aquecer alimentos sem alterar a sua aparência original e aroma. A função de micro-ondas também pode ser combinada com funções convencionais com todas as vantagens resultantes. Ideal para todos os tipos de alimentos.

Micro-ondas + elemento de grelha: O uso da grelha resulta em um perfeito escurecimento da superfície dos alimentos. A ação de micro-ondas permite em vez de cozinhar em pouco tempo a parte interna do alimento.

Função pizza: A operação simultânea de três elementos garante uma instalação de cozimento ideal quando usado com a pedra para pizza Smeg.

KEEP_WARM_72dpi

O ar a 40°C proporciona o ambiente perfeito para levedação de misturas de massa do tipo lêveda. Simplesmente selecione a função e coloque a massa no compartimento previsto

Sábado Esta função permite cozinhar alimentos durante o sábado, o feriado de descanso na religião judaica, respeitando os preceitos. O forno funciona

Fechamento suave: todos os modelos estão equipados com função avançada de fechamento suave da porta, o que permite que o dispositivo feche suave e silenciosamente.

Limpeza a Vapor: uma função de limpeza simples que utiliza vapor para afrouxar os depósitos no compartimento do forno.

A capacidade indica a quantidade de espaço útil no compartimento do forno em litros.

Função de cozimento dedicado para a pedra refratária retangular PPR2 Dimensões. Ideal para cozinhar pizzas com os mesmos resultados que um típico forno à lenha. Também pode ser usada para assar pães, focaccias e outras receitas, como tortas, flans ou biscoitos

Cozinhar com a utilização simultânea do elemento de aquecimento em combinação com ventilador e fornecimento de micro-ondas.

Ventilador combinado com cozinha tradicional, onde o calor é gerado a partir de cima e abaixo, fornece calor uniforme. A adição da função de micro-ondas permite que o mesmo cozimento resulte em menos tempo.

Aparelhos compactos com uma altura de 45 cm - solução perfeita para atender aos requisitos funcionais de conjuntos de cozinha de pequena altura. Disponível em vários tipos e em diferentes estilos.

Luzes laterais: Duas luzes laterais opostas aumentam a visibilidade dentro do forno.

Pré-aquecimento rápido: A função de pré-aquecimento rápido pode ser usada para atingir a temperatura selecionada em apenas alguns minutos.

O compartimento do forno tem 2 níveis de cozimento diferentes.

Comando eletrônico. Permite manter a temperatura no interior do forno com a precisão de 2-3 ° C. Isso permite cozinhar refeições que são muito sensíveis a mudanças de temperatura, como por ex. bolos, suflês, pudins.

A capacidade indica a quantidade de espaço útil no compartimento do forno em litros.

Função de cozimento dedicado para a fritadeira AIRFRY . Ideal para recriar a fritura tradicional no forno, mas com menos calorias e menos gordura. Permite cozinhar rápida e simplesmente pratos como batatas fritas, legumes fritos e peixe, garantindo uma douração perfeita e crocante.