SO4401M1X

Kategória	45 cm
Termékcsalád	Sütő
Tápellátás	Elektromos
Hőforrás	ELEKTROMOSSÁG
Főzési mód	Kombinált mikrohullámú sütő
Galileo platform	Mikró kombi
EAN kód	8017709325732

Küllem

Design család	Selezione	**Serigraphy colour**	Black
Szín	Rozsdamentes acél	**Serigraphy type**	Symbols
Felületkezelés	Ujjlenyomatmentes	**Ajtó**	Panellel
Design	Flat	**Fogantyú**	Négyzetes választék
Anyag	Rozsdamentes acél	**Fogantyú színe**	Inox
Acél típusa	Szálcsiszolt	**Logo**	Embossed
Üveg típusa	Eclipse	**Vezérlőgombok**	Választék

Kezelő elemek

Megjelenő név	CompactScreen	**Vezérlőbeállítás**	Gombok
Képernyőtechnológia	LCD	**Vezérlők száma**	2

Programok / Funkciók

Sütési funkciók száma 10

Hagyományos sütési funkciók

- Légkeverés nélkül
- Légkeveréses
- Légkeverés
- Turbó
- Eco
- Nagy grill

Mikrohullámú funkciók

Mikrohullámú sütő

Légkeveréses

Légkeverés

Mikrohullámú + grill

Egyéb funkciók

Kiolvasztás idő szerint

Opciók

Időbeállítási lehetőségek	Késleltetett indítás és automatikus befejezés	**Egyéb lehetőségek**	Melegen tartás
Időzítő	Igen	**Bemutatóterem demó opció**	Igen
Időzítő	1	**Gyors előmelegítés**	Igen
A zár/gyermekbiztonság vezérlése	Igen		

MŰSZAKI JELLEMZŐK

Minimális hőmérséklet	30 °C	**Ajtó**	Hideg ajtó
Maximális hőmérséklet	250 °C	**Ajtóüvegek száma összesen**	3
Polcok száma	2	**Az ajtó kinyitásakor a mikrohullámú sütő leáll**	Igen
Lámpák száma	1	**Kürtő**	Rögzített
Világítás típusa	Halogén	**Hűtőrendszer**	Érintő
Fényerősség	40 W	**Cooling duct**	Single
Az ajtó kinyitásakor világít	Igen	**Használható sütőtér méretei (ma. x ma. x mé.)**	211x462x401 mm
Grillező elem – teljesítmény	1500 W	**Hőmérsékletszabályozás**	Elektronikus
Fűtés felfüggesztve az ajtó kinyitásakor	Igen	**Sütőtér anyaga**	Ever clean zománc
Ajtónyitás típusa	Standard nyitás	**Mikrohullámú védelem**	Igen

Teljesítmény / Energiacímke

A sütőtér nettó térfogata	40 l	**Mikrohullámú hatásos teljesítmény**	800 W
Sütőterek száma	1		

Mellékelt tartozékok

Üvegtálca	1

Hátsó ütközővel ellátott állvány (konkáv)	1
Rácsbetét	1

Elektromos csatlakozás

Feszültség	220-240 V	**Frekvencia (Hz)**	50 Hz
Jelenlegi	14 A	**Tápkábel hossza**	150 cm
Névleges teljesítmény	3100 W		

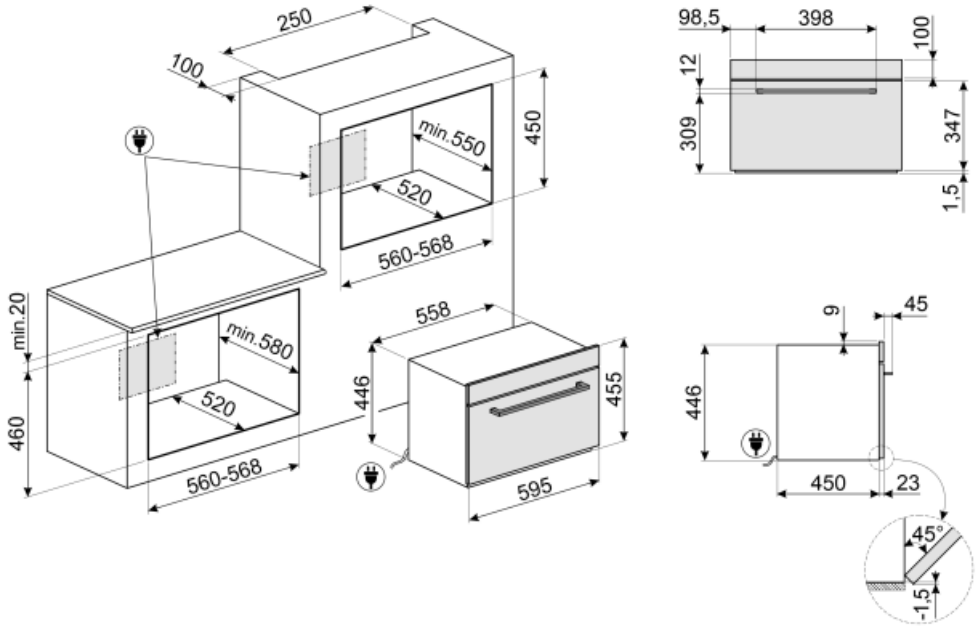

Not included accessories

AIRFRY

Forrólevegős sütő állvány AIRFRY . Ideális a hagyományos zsiradékban sütés reprodukálására, de kevesebb kalóriával és zsírral. Lehetővé teszi az olyan ételek gyors és egyszerű elkészítését, mint a sült krumpli, a sült zöldségek és a hal, tökéletes pirulást és ropogósra sütést biztosítva.

Symbols glossary (TT)

Gyerekzár: néhány modell fel van szerelve a program/ciklus zárolására szolgáló eszközzel, hogy ne lehessen véletlenül megváltoztatni.

Léghűtő rendszer: a biztonságos felületi hőmérséklet biztosítása érdekében.

Hármas üvegezésű ajtók: Üvegezett ajtók száma.

Ever Clean zománc: Az Ever Clean zománc elektrosztatikus módszerrel viszik fel, saroktól sarokig és széltől szélig, hogy megelőzze a repedést vagy törést az idő múlásával. Ez egy különleges pirolitikus zománc, ellenálló a savakkal szemben, amely amellett, hogy kellemesen fényes, elősegíti a sütő falainak jobb tisztítását az alacsonyabb porozitásnak köszönhetően. 850°C feletti hőmérsékleten égetik ki, és tudományosan meghatározott ütemben, lassan polimerizálják, így biztosítják az egyenletes vastagságot és szilárdságot. Az Ever Clean zománc kifogástalan felületet biztosít mind a sütő belsejében, mind a tepsiken, így a sütő felületei hihetetlenül könnyen karbantarthatók az idő múlásával, mivel a zsír kevésbé tapad meg sütés közben.

Statikus: Hagyományos sütés, amely egyszerre egy étel elkészítésére alkalmas. A ventilátor nem aktív, és a hő egyszerre jön alulról és felülről. A statikus sütés lassabb és finomabb, ideális a még belül is jól elkészített és száraz ételek elkészítéséhez. Ideális bármilyen típusú sütéshez, zsíros húsokhoz, kenyérhez, töltött süteményekhez.

ECO: alacsony energiafogyasztású sütés: ez a funkció különösen alkalmas alacsony energiafogyasztás mellett egy szinten történő sütésre. Minden típusú ételhez ajánlott, kivéve azokat, amelyek sok nedvességet tudnak előállítani (például a zöldségek). A maximális energiamegtakarítás és az idő csökkentése érdekében ajánlatos az ételt a sütőtér előmelegítése nélkül a sütőbe tenni

Kombinált mikrohullámú: Ez a sütő lehetővé teszi a sütés két különböző módjának kombinálását (hagyományos sütés mikrohullámú sütővel). A kombinált sütők bővítik a főzési lehetőségeket, miközben maximális rugalmasságot biztosítanak a háztartási készülékek számára.

Kiolvasztás idő szerint: Kézi leolvasztás funkció. A beállított időtartam végén a funkció leáll.

Elektromos

Légkeveréses: Intenzív és homogén hagyományos sütés, komplex receptekhez is alkalmas. A ventilátor aktív, és a hő egyidejűleg alulról és felülről érkezik. A légkeveréses sütés gyorsabb és homogénebb eredményt biztosít, az ételek kívül illatosak, belül pedig nedvesebbek maradnak. Ideális tészták, kekszek, sültek és sütemények készítéséhez.

Hőlégbefúvás: tökéletes funkció minden típusú étel finomabb elkészítéséhez. A hő a sütő hátuljából érkezik, gyorsan és egyenletesen oszlik el. A ventilátor aktív. Ideális több szinten történő sütéshez is, az illatok és ízek keveredése nélkül.

...

Grill: Nagyon erős hő, amely csak felülről, egy dupla fűtőelemből érkezik. A ventilátor nem aktív. Kiváló grillezési eredményt biztosít. A sütés végén használva egyenletes barnítást biztosít az ételeknek.

Sütés a fűtőelem, a légkeverés és a mikrohullámú sütő együttes használatával.

Légkeverés hagyományos sütéssel kombinálva, ahol a hő felülről és alulról jön, és egységes melegítést biztosít. A mikrohullámú funkció hozzáadásával ugyanazok a főzési eredmények érhetők el kevesebb idő alatt.

45 cm magas kompakt készülékek – tökéletes megoldás a kis magasságú konyhák funkcionális követelményeinek kielégítésére. Különböző típusokban és stílusokban kapható.

Oldalsó lámpák: Két szemben lévő oldalsó lámpa növeli a láthatóságot a sütőben.

A sütőtérnek 2 különböző sütési szintje van.

A kapacitás a sütőtérben lévő hasznos tér méretét mutatja literben.

Mikrohullám: A mikrohullámú sütők közvetlenül az élelmiszerbe hatolva nagyon gyorsan és jelentős energiamegtakarítással főznek. Alkalmas zsír nélküli sütésre, képes kiolvasztani és felmelegíteni az ételeket anélkül, hogy megváltoztatnák eredeti megjelenésüket és aromájukat. A mikrohullámú funkció kombinálható a hagyományos funkciókkal is, az összes ebből eredő előnnyel. Ideális mindenféle ételhez.

Mikrohullámú + grill elem: A grill használata az étel felületének tökéletes barnulását eredményezi. A mikrohullámok hatása pedig lehetővé teszi, hogy rövid idő alatt megfőzze az étel belső részét.

Turbó: a hő 3 irányból jön: felülről, alulról és hátulról a sütőben. A ventilátor aktív. Gyors sütést tesz lehetővé, még több szinten is, az aromák összekeverése nélkül. Ideális nagy mennyiségű ételekhez vagy intenzív sütést igénylő ételekhez.

KEEP_WARM_72dpi

Gyors előmelegítés: a sütést megelőzi az előmelegítési fázis, amely lehetővé teszi, hogy a sütőtér elérje a beállított hőmérsékletet. Ez az opció akár 50%-kal is csökkentheti az időt.

Elektronikus vezérlés: A sütő belsejében a hőmérsékletet 2-3°C pontossággal tudja tartani. Ez lehetővé teszi a hőmérséklet-változásra nagyon érzékeny ételek, például sütemények, szuflé, pudingok elkészítését.