SO4401M1X

Kategoria	45 cm
Rodzina produktów	Piekarnik
Zasilanie	Elektryczne
Źródło ciepła	Elektryczny
Metoda gotowania	Z funkcją mikrofali
Technologia Galileo	Micro combi
Kod EAN	8017709325732

Linia wzornicza

Linia wzornicza	Selezione	**Kolor nadruku**	Czarny
Kolor	Stal nierdzewna	**Serigrafia**	Symbole
Wykończenie	Powłoka odporna na powstawanie odcisków palców	**Drzwi**	Z panelem
		Uchwyt	Panel wyboru
		Kolor uchwytu	Stal nierdzewna
Design	Płaski	**Logo**	Tłoczone
Materiał	Stal nierdzewna	**Pokrętła**	Selection
Typ stali nierdzewnej	Szczotkowana		
Rodzaj szkła	Eclipse		

Sterowanie

Typ wyświetlacza	CompactScreen	**Rodzaj sterowania**	Pokrętła
Technologia wyświetlacza	LCD	**Liczba pokręteł**	2

Programy / Funkcje

Liczba funkcji pieczenia 10

Funkcje pieczenia

- Grzałka górna i dolna
- Obieg powietrza
- Termoobieg
- Turbo
- ECO
- Grill

Funkcje z użyciem mikrofal

Mikrofale

Obieg powietrza

Termoobieg

Kuchenka mikrofalowa z funkcją grill

Pozostałe funkcje

Rozmrażanie przez podanie czasu

Opcje

Ustawienia czasu	Opóźniony start i wyłączenie po zakończeniu pieczenia
Minutnik	Tak
Timer	1
Blokada sterowania / Blokada bezpieczeństwa	Tak
Pozostałe funkcje	Utrzymywanie potrawy w cieple
Tryb showroom	Tak
Szybkie nagrzewanie	Tak

Specyfikacja techniczna

Pojemność (Lt)	<50 l
Minimalna temperatura	30 °C
Maksymalna temperatura	250 °C
Liczba poziomów pieczenia	2
Liczba źródeł oświetlenia	1
Rodzaj oświetlenia	Halogenowe
Moc oświetlenia	40 W
Oświetlenie przy otwartych drzwiach	Tak
Moc grzałki grilla	1500 W
Automatyczne wyłączenie elementów grzejnych po otwarciu drzwi	Tak
Otwieranie drzwi	Standardowe
Drzwi	Hartowane szkło w drzwiach
Liczba szyb w drzwiach piekarnika	3
Automatyczne przerwanie pracy po otwarciu drzwi	Tak
Komin	Stały
System chłodzący	Statyczny
Rodzaj chłodzenia	Pojedynczy
Wymiary netto wnętrza komory (hxwxd)	211x462x401 mm
Kontrola temperatury	Elektroniczne
Materiał wewnętrznej komory	Emalia Ever Clean
Tarcza ochronna mikrofalówki	Tak

Wydajność / Etykieta energetyczna

Pojemność netto komory	40 l	**Moc mikrofali**	800 W
Liczba komór	1		

Akcesoria w standardzie

Ruszt z blokadą	1	**Szklana taca**	1
Ruszt do głębokiej blachy	1		

Podłączenie elektryczne

Napięcie	220-240 V	**Częstotliwość (Hz)**	50 Hz
Natężenie prądu (A)	14 A	**Długość przewodu zasilającego (cm)**	150 cm
Moc nominalna	3100 W		

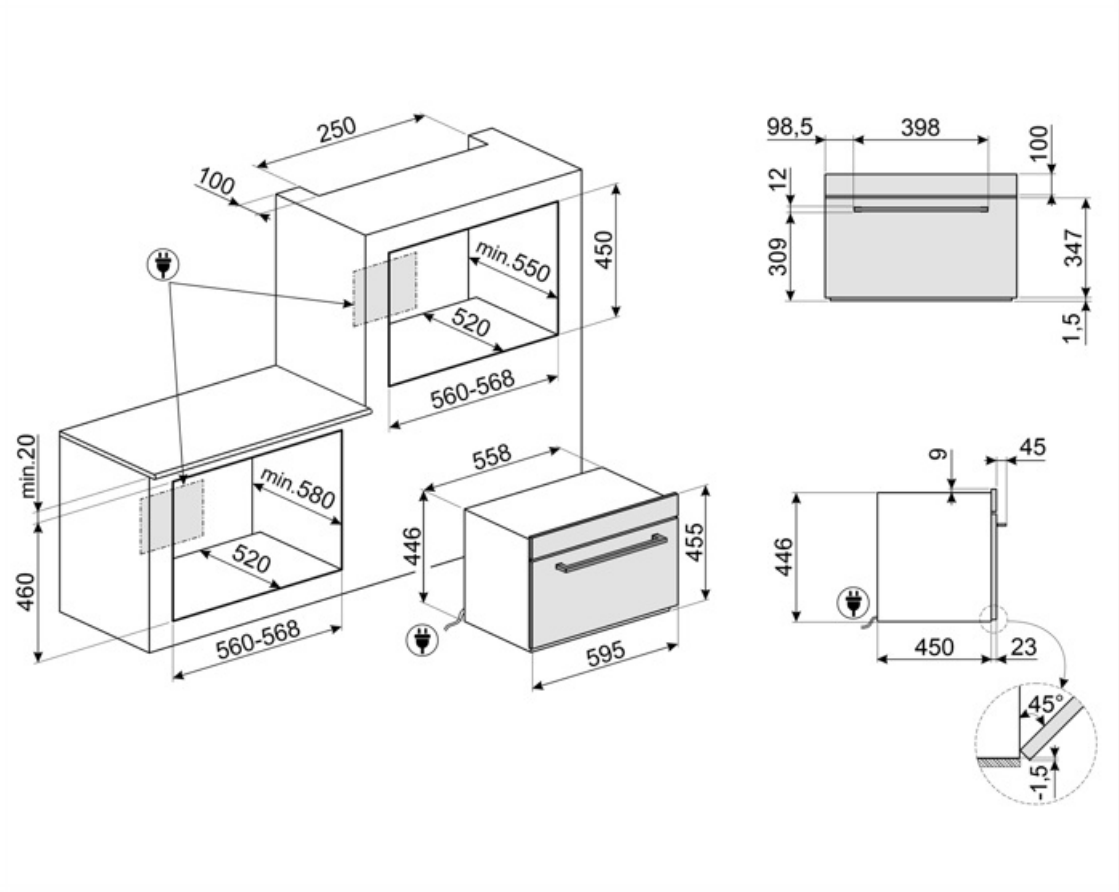

Kompatybilne Akcesoria

AIRFRY

Ruszt AIRFRY. Idealny do stworzenia tradycyjnego smażenia w piekarniku, ale z mniejszą ilością kalorii i tłuszczu. Pozwala szybko i prosto przyrządzić takie potrawy jak frytki, smażone warzywa i ryby, zapewniając idealne zbrązowienie i chrupkość.

BBQ

Dwustronna płyta BBQ. Odpowiednia do odtwarzania soczystych i chrupiących potraw w piekarniku z typowym smakiem potraw z grilla. Żebrowana strona jest szczególnie odpowiednia do mięs i serów. Gładka strona do ryb, owoców morza i warzyw.

ET50

Emaliowana blacha pasująca do piekarników 45cm i 60cm. Głębokość 50 mm. Idealna do gotowania i pieczenia mięsa i ryb w sosach. Idealna również do eksperymentowania z lżejszymi i bardziej chrupiącymi dodatkami do dań.

STONE2

Kamień do pizzy bez uchwytów, odpowiedni do piekarników o szerokości 45 cm i 60 cm. Wymiary: szer. 42 x wys. 1,8 x gł. 37,5 cm. Idealny do pieczenia pizzy w domowym piekarniku z efektami zbliżonymi do tradycyjnego pieca opalanego drewnem. Doskonale sprawdza się także przy pieczeniu chleba, focaccii, a także ciast, tart i ciasteczek.

AIRFRY2

Blacha AirFry idealnie sprawdza się do tradycyjnego smażenia w piekarniku, z mniejszą ilością kalorii i tłuszczu. Pozwala szybko i wygodnie przygotować potrawy takie jak frytki, warzywa czy ryby, zapewniając im doskonałe przyrumienienie i chrupkość.

ET20

Emaliowana blacha pasująca do piekarników 45cm i 60cm. Głębokość 20 mm. Idealna do szerokiej gamy wypieków na słodko i słono.

GTT2

Prowadnice teleskopowe z pełnym wysuwem (1 poziom). Wysuw: 433 mm. Materiał: Stal nierdzewna AISI 304, polerowana.

Słowniczek oznaczeń

Blokada bezpieczeństwa: Niektóre modele są wyposażone w blokadę bezpieczeństwa uniemożliwiającą uruchomienie urządzenia.

Obwodowy system chłodzący

Liczba szyb w drzwiach: 3 szyby

Emalia Ever Clean: Emalia Ever Clean nakładana jest elektrostatycznie, narożnik do narożnika i krawędź do krawędzi, co zapobiega powstawaniu rys i pęknięć z upływem czasu. Jest to szczególna emalia pirolityczna, oporna na działanie kwasów, która oprócz przyjemnego blasku, dzięki mniejszej porowatości, sprzyja łatwiejszemu czyszczeniu ścian piekarnika. Jest ona wypalana w temperaturze ponad 850°C i powoli polimeryzowana w naukowo ustalonym tempie, aby zapewnić jednolitą głębokość i wytrzymałość Emalia Ever Clean tworzy nienaganne wykończenie zarówno wewnątrz piekarnika, jak i na blachach, sprawiając, że powierzchnie piekarnika są niezwykle łatwe w utrzymaniu przez długi czas, ponieważ ogranicza przywieranie tłuszczu podczas gotowania.

Grzałka górna i dolna

Eco

Mikrofale: Wnikając bezpośrednio w żywność, mikrofale gotują bardzo szybko i przy znacznej oszczędności energii. Nadają się do gotowania bez tłuszczu, są również w stanie rozmrażać i podgrzewać żywność bez zmiany jej pierwotnego wyglądu i aromatu. Funkcja mikrofal może być również łączona z konwencjonalnymi funkcjami ze wszystkimi wynikającymi z tego zaletami. Idealne do wszystkich rodzajów żywności.

Mikrofale + grill: Zastosowanie grilla powoduje doskonałe przyrumienienie powierzchni potrawy. Działanie mikrofal pozwala zamiast tego na ugotowanie w krótkim czasie wewnętrznej części potrawy.

Turbo

Piekarnik elektryczny z funkcją mikrofali: Piekarnik ten pozwala na połączenie dwóch różnych metod przygotowywania potraw - tradycyjnego, jak i przy użyciu mikrofali. Umożliwia to znaczne zwiększenie ilości metod przygotowywania potraw i zapewnia maksymalną elastyczność przy wyborze odpowiedniego urządzenia.

Rozmrażanie przez podanie czasu: Funkcja ręcznego rozmrażania. Po zakończeniu ustawionego czasu trwania funkcja zatrzymuje się.

Elektryczny

Obieg powietrza + grzałka górna i dolna

Termoobieg

Grill

Mikrofale + termoobieg

Mikrofale +obieg powietrza + górna i dolna grzałka

Wysokość 45 cm

Utrzymywanie potrawy w cieple

Szybkie nagrzewanie: Funkcja ta pozwala na szybkie nagrzanie piekarnika do wskazanej temperatury.

Elektroniczne sterowanie temperaturą: Funkcja pozwala na utrzymanie temperatury we wnętrzu piekarnika w granicach o tolerancji 2-3 °C. Umożliwia to przyrządzenie dań wrażliwych na zmiany temperatury np. ciast, sufletów lub puddingów.

Pojemność 50 l

Światła boczne: Dwa przeciwległe światła boczne zwiększają widoczność wewnątrz piekarnika.

Komora piekarnika posiada dwa poziomy.

Pojemność 40 l

Wyświetlacz CompactScreen