SO4606WAPNR

Produktkategorie	Kompakt 45 cm
Produktfamilie	Backofen
Vitality-System	Ja
Energiequelle	Elektrisch
Energiequelle	Elektro
Garmethode	Multitech
Galileo Plattform	Omnichef
Reinigungssystem	Vapor Clean
EAN13	8017709302511

Ästhetik

Ästhetik	Dolce Stil Novo	**Glasart**	Eclipse-Schwarzglas
Farbe	Schwarz	**Gerätetür**	Vollglas
Oberfläche	Hochglanz	**Türgriff**	Dolce Stil Novo
Design	Flach	**Farbe/Ausführung des Türgriffs**	Schwarz
Verzierung der Komponenten	Kupfer	**Markenlogo**	Standard
Material	Glas		

Bedienelemente

Display	VivoScreen max	**Multilinguale Display-Sprachen**	20
Typ Display	TFT	**Display-Sprachen**	Italiano, English (UK), Français (FR), Français (CA), Nederlands, Español (ES), Español (MX), Português (PT), Svenska, Русский, Deutsch (DE), Dansk, Norsk, Polski, English (AU), Suomi, Ukrainian, Kazakh, Afrikaans (ZA), Zulu (ZA)
Bedienungsart	Touch-Control		

Programme / Funktionen

Garfunktionen	26
Automatikprogramme	150

Feuchtigkeitsstufen	3 + manuell
Personalisierte Rezepte	10

Garfunktionen

Ober-/Unterhitze	Umluft	Heißluft
Turbo-Heißluft	ECO	Großflächengrill
Großflächengrill + Umluft	Unterhitze	Unterhitze + Heißluft
Pizza		

Garfunktionen mit pulsierender Dampfunterstützung

Umluft + Ober-/Unterhitze	Heißluft	Unterhitze + Heißluft
Turbo-Heißluft	Umluft+Grill	

Garfunktionen mit Dampf

Dampf	Dampf + Umluft + Ober-Unterhitze	Dampf + Heißluft
Unterhitze + Heißluft	Sous-Vide-Garen	

Sonstige Dampffunktionen

Wassertankreinigung	Restwasserrückführung	Wasseraufnahme
Entkalkung		

Mikrowellenfunktionen

Mikrowelle	Mikrowelle + Umluft + Ober-/Unterhitze	Mikrowelle + Heißluft
Mikrowelle + Grill	Mikrowelle + Umluft + Unterhitze	

Mikrowellenfunktionen

Multitech	Twintech

Sonderfunktionen

- Auftauen nach Zeit
- Auftauen nach Gewicht
- Hefestufe
- Stone Cooking
- BBQ
- Air-Fry
- Melt (schmelzen)
- Soft
- Popcorn
- Warmhalten
- Tellerwärmer
- Sabbath

Reinigungsprogramm

- Vapor Clean

Optionen

Programmierung der Garzeit	Zeitvorwahl und Garende
Minutenzähler	Ja
Einstellbarer Timer/Minutenzähler	3
Tastensperre/Kindersicherung	Ja
Weitere Funktionen	Warmhalten, ECO-Light Funktion, Spracheneinstellung, Digitaluhr/Display, Dimmfunktion, Signaltöne abschaltbar, Signaltöne regelbar
Garen mit Kerntemperaturfühler	Ja
Multi-Step-Cooking	Bis zu 3 Garfunktionen in Reihe
Smart Cooking Niedrigtemperaturgaren	Ja
SameTime	Ja
DeltaT Cooking	Ja
Demo-Mode Showroom-Funktion	Ja
Demo-Tutorial-Messeschaltung	Ja
Benutzerführung duch Berührung	Ja
Chronologie	Die letzten 10 angewendete Funktionen
Schnell-Vorheizung	Ja
Instant GO	Ja

Technische Eigenschaften

Temperatur min.	25 °C
Temperatur max.	250 °C
Anzahl der Garebenen	2
Anzahl der Ventilation (Umluft/Heißluft)	Einfach
Anzahl aller Türverglasungen	4
Soft-Close Komfort-Schließsystem	Ja
Soft-Open Komfort-Öffnungssystem	Ja
Inverter	Ja

Anzahl der Beleuchtungen	1
Art der Beleuchtung	LED
Leistung der Beleuchtung	3 W
Garraumbeleuchtung bei Türöffnung	Ja
Leistung der Unterhitze	1200 W
Leistung der Oberhitze	1000 W
Leistung des Kleinflächengrills	1700 W
Leistung des Großflächengrills	2700 W
Leistung der Heißluft 1	1400 W
Sicherheitsabschaltung der Beheizung bei Türöffnung	Ja
Art der Türöffnung	Standard Türöffnung
Gerätetür	Cool Door
Vollglasinnentür	Ja
Stirrer	Ja
Kaminabzugsleistung	Doppelt
Abkühlsystem	Querstromlüfter
Kaminabzugssystem	Doppelt
Variable Drehzahl des Kühlgebläses	Ja
Türverriegelung bei Pyrolyse	Ja
Dampfsystem	20 - 100%
Nutzabmessungen des Garraums (HxBxT)	214x462x397 mm
Temperaturregelung	Elektronisch
Material des Garraums	Ever Clean Emaillierung
Wasserbefüllung	Fill & Hide 2 - automatisch
Kapazität Wassertank	2,0 l

Technische Daten / Energielabel

Nutzbares Garraumvolumen	40 l
Anzahl der Garräume	1
Effektive Mikrowellenleistung	900 W

Serienzubehör

Grillrost mit Tiefensperre	1
Backblech grau emailliert (H: 50 mm)	1
Auflagerost für Fettpfanne	1
Edelstahl-Garschale ungelocht, (H: 20 mm)	1
Edelstahl-Garschale gelocht, (H: 40 mm)	1
Glaspfanne mit Auflagerost (H: 40 mm)	1
Teleskop-Vollauszug, 1 Ebene	1
Kerntemperaturfühler	Multipoint

Elektrischer Anschluss

Spannung 1 (V)	220-240 V
Absicherung	13 A
Elektrischer Gesamtanschlusswert	3000 W
Frequenz	50/60 Hz
Länge Netzkabel	150 cm

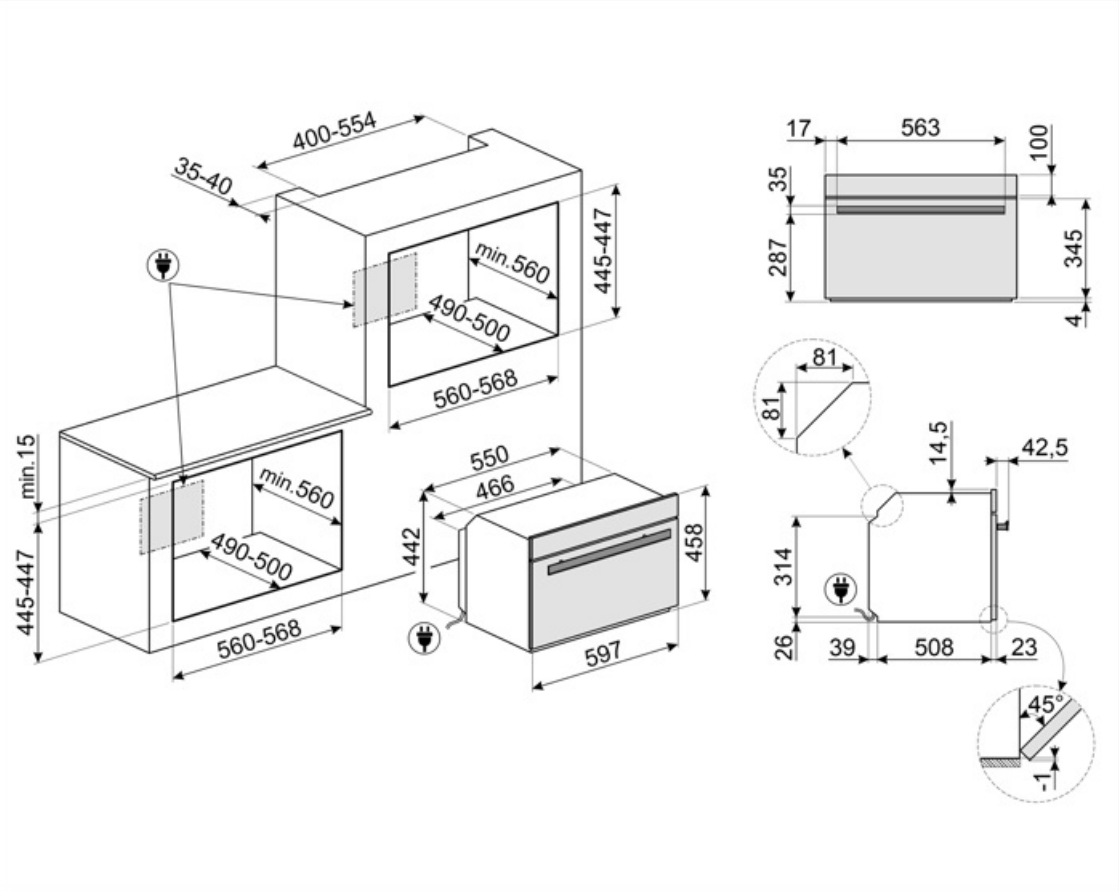
400-554
35-40
min.560
490-500
445-447
560-568
min.15
445-447
min.560
490-500
560-568
550
466
442
458
597
17
563
100
35
287
345
4
81
81
14,5
42,5
314
26
39
508
23
45°
-1

Kompatibel Zubehör

AIRFRY

Ideale Alternative zum traditionellen Frittieren im Backofen mit weniger Kalorien und Fett. Damit lassen sich schnell und einfach Gerichte, wie Pommes frites, Gemüse, Fisch, Geflügel bei perfekter Bräunung knusprig zubereiten.

BBQ

Beidseitig einsetzbare Grillplatte. Für die perfekte Zubereitung von saftigen und knusprigen Gerichten im Backofen mit dem typischen Grillaroma. Die gerippte Seite ist besonders für Fleisch und Käse geeignet, die glatte Seite für Fisch, Meeresfrüchte und

BN640

Backblech emailliert (H: 40 mm), kompatibel für alle 45-60 cm Backöfen der Serie SF.../SFP... und Kochzentren/Standherde

ET20

Backblech grau emailliert (H: 20 mm), geeignet für 45-60 cm Backöfen der Serie SO... / SOP... Perfekt für eine Vielzahl von herzhaften und süßen Backwaren.

GTP2

Teleskop-Teilauszug, 1 Ebene, geeignet für alle Backöfen der Serie SO.../SOP... (außer SteamOne, Steam100, Steam100 PRO oder Display00 mit 3 Bedienknebeln)

AIRFRY2

Luftfrittier-Backblech für 60 cm Backöfen, für die Serie SO.../SOP... der Galileo Backöfen und 60 cm Kochz./Standherde mit Heißluft. Ideal, um im Backofen den Effekt des klassischen Frittierens zu erreichen, aber mit nur halb so vielen Kalorien und Fetten.

BN620-1

Backblech emailliert (H: 20 mm), kompatibel für alle 45-60 cm Backöfen der Serie SF.../SFP... und Kochzentren/Standherde

BX640PL

Edelstahl-Garschale gelocht, 2,7 L, geeignet für Dampfbacköfen mit Steam100, Steam100 PRO der Serie SO... / SOP... Abmessungen LxBxT: 455x352x40 mm. Zum Garen vieler Arten von Gemüse, Fisch, Geflügel und gefüllter Nudelg

ET50

Backblech grau, emailliert (H: 50 mm) geeignet für Backöfen 45-60cm der Serie SO.../ SOP... Perfekt zum Garen und Braten von Fleisch und Fisch in Soßen. Auch optimal für die Zubereitung von leichten und knusprigen Beilagen.

GTT2

Teleskop-Vollauszug, 1 Ebene, Edelstahl, geeignet für alle Backöfen der Serie SO../SOP.. (außer SteamOne, Steam100, Steam100 PRO, Display00 oder mit 3 Bedienknebeln)

GTTV2

Teleskop-Vollauszug, 1 Ebene, Edelstahl nach AISI 304, korrosionsgeschützt, geeignet für alle Backöfen der Serie SO.../SOP... mit SteamOne, Steam100, Steam100 Pro

PR3845N

Abdeckleiste Möbelkante Schwarz für Hocheinbau. Abmessungen LxB: 59,4 x 5,5cm, kombinierbar für alle Kompaktgeräte, Backöfen und Schubladen bei übereinander angeordneter Montage.

STONE2

Rechteckiger Pizzastein ohne Griffe, geeignet für 45cm und 60cm breite Backöfen. Abmessungen B42 x H1,8 x T37,5 cm. Ideal zum Backen von Pizzen mit den gleichen Ergebnissen wie in einem typischen Holzofen. Kann auch zum Backen von Brot, Focaccia und anderen Rezepten wie Torten, Flans oder Keksen verwendet werden.

PALPZ

Pizzaschieber aus Edelstahl mit Klappgriff, kompatibel für die Pizzastein STONE2 in Verbindung von Elektro-Backöfen. Abmessungen LxH: 31,5x32,5 cm.

PR3845X

Abdeckleiste Möbelkante aus Edelstahl für Hocheinbau. Abmessungen LxB: 59,4 x 5,5cm, kombinierbar für alle Kompaktgeräte, Backöfen und Schubladen bei übereinander angeordneter Montage.

Symbols glossary

Kindersicherung: Eine Tastensperre, die einen ungewollten Zugriff auf die Funktionen verhindert.

Auftauen nach Gewicht: Automatische Auftaufunktion. Sie wählen einfach die Speise aus den verfügbaren Kategorien: FLEISCH - FISCH - BROT - DESSERT. Nachdem Sie das Gewicht der Speise eingegeben haben, berechnet der Backofen automatisch die erforderliche Z

Vierfach verglaste Backofentür: Anzahl der Scheiben der Gerätetür.

Elektro-Anschluss

Cool Door: der Backofen verfügt über eine Kombination aus Kühlgebläse und thermoreflektierenden Glasscheiben in der Backofentür. Die Außentemperatur liegt unter 50°C. Dieses System schützt zudem auch die seitlich angrenzenden Möbelfronten vor einer Überhi

Ober-/Unterhitze: traditionelles, statisches Garen, geeignet für die Zubereitung von einem Gericht. Die Erhitzung erfolgt gleichzeitig von oben und unten. Das Garen ist schonender, ideal für alle Arten von Braten, Brot und Backwaren.

Heißluft + Unterhitze: diese Beheizungsart sorgt für ein perfektes Zusammenspiel sowohl von unten, als auch von oben. Ideal für Speisen, die besonders lange gegart werden müssen.

ECO-Funktion: diese Funktion eignet sich besonders für das Zubereiten von Speisen auf einer Ebene mit geringem Energieverbrauch. Um eine max. Energieeinsparung und Zeitersparnis zu erzielen, wird empfohlen, die Speisen ohne Vorheizung in den Garraum einzu

Abtauen nach Zeit: Manuelle Abtaufunktion. Nach Ablauf der eingestellten Dauer wird die Funktion automatisch beendet.

Entkalkungsfunktion: Ist unerlässlich, um Kalkablagerungen im Gerät zu beseitigen und die einwandfreie Funktion zu gewährleisten. Die Notwendigkeit wird durch eine Anzeige signalisiert.

Automatische Deaktivierung der Garraumbeleuchtung: Zur Energieeinsparung schaltet sich die Beleuchtung eine Minute nach Beginn des Garvorgangs automatisch aus. Die Option kann über das Einstellungsmenü deaktiviert werden. In diesem Fall bleibt die Beleuch

Ever Clean-Emaillierung: ist eine besondere Pyrolyse-Emaillierung, die dank ihrer geringeren Porosität eine bessere Reinigung des Garraums ermöglicht. Die Emaillierung schafft eine perfekte Oberfläche im gesamten Backofen inkl. der Backbleche und ist äuße

Ober-/Unterhitze + Umluft: ein intensives und homogenes Garen, auch für komplexe Gerichte. Die Umluft ist aktiv und die Heizleistung kommt gleichzeitig von oben und unten. Das ventilierte Garen sorgt für ein schnelleres und gleichmäßigeres Garergebnis, so

Unterhitze: die Beheizung erfolgt nur von unten. Ideal für Gebäck, Aufläufe und Pizza.

Heißluft: diese Funktion ist ideal für alle Arten von Gerichten auch auf mehreren Ebenen. Die Beheizung erfolgt aus dem hinteren Teil des Backofens und verteilt sich schnell und gleichmäßig im Garraum.

Großflächengrill: sehr intensive Erhitzung nur von oben durch ein doppeltes Heizelement. Hervorragend geeignet zum Grillen und Gratinieren. Er wird am Ende des Garvorgangs verwendet und sorgt für eine gleichmäßige Bräunung der Speisen.

Umluft-Großflächengrill: sehr intensive Beheizung von oben durch ein doppeltes Heizelement. In Verbindung der Umluft ist das Grillen von größeren Fleischgerichten optimal möglich.

Mikrowelle + Heißluft: garen in Kombination mit Heißluft und Mikrowelle.

Umluft in Kombination mit Ober-/Unterhitze: für ein gleichmäßiges Garen. Mit der zusätzlichen Mikrowellenfunktion, lassen sich die Garergebnisse zudem in einer wesentlich kürzeren Zeit erzielen.

Sous Vide Garen: Vakuumgaren mit Dampf für ein perfektes Garen von Gerichten. Verbessert den Geschmack und erhält das Aussehen und die Nährstoffe in unveränderter Form. Das Vakuumgaren (Sous Vide) ist eine sehr gesunde und natürliche Art des Garens. Die S

Umluft + Dampf: für ein intensives und gleichmäßiges Garen. Das Umluftgebläse ist aktiv und die Beheizung erfolgt gleichzeitig von oben und unten. Die Zugabe von Dampf ermöglicht eine bessere Erhaltung der sensorischen Eigenschaften der Lebensmittel und o

Restwasserrückführung: das Symbol steht für die automatische Restwasserrückführung nach einer beendeten Dampf-Funktion.

Umluft mit pulsierender Dampfzufuhr + Grill: für die Zubereitung eines perfekt gegarten Bratens. Die zusätzliche Feuchtigkeit durch den Dampf hält das Fleisch saftig und zart, während der Grill eine krosse Kruste ermöglicht.

Umluft + Unterhitze + pulsierender Dampf: Ideal zum Aufwärmen von Aufläufen und Flammkuchen. Diese Funktion sorgt für einen knusprigen Boden, während die Füllung durch die zusätzliche Feuchtigkeit nicht austrocknet.

Turbo-Heißluft + pulsierender Dampf: für ein perfekt gegarte Braten. Die zusätzliche Feuchtigkeit durch den Dampf hält das Fleisch saftig und zart, während die Turbo-Heißluft für den bekannten krossen Geschmack sorgt.

Mikrowelle: Die Mikrowellen dringen direkt in die Lebensmittel ein und garen diese sehr schnell und mit deutlicher Energieeinsparung. Sie eignen sich zum Garen ohne Fett und können auch Lebensmittel auftauen und erwärmen, ohne ihr ursprüngliches Aussehen

Mikrowelle + Grill: Die Verwendung des Grills führt zu einer perfekten Bräunung der Oberfläche der Gerichte. Die Wirkung der Mikrowellen ermöglicht es, in kurzer Zeit im Kern zu garen.

Pizza: spezielle Funktion zum perfekten Backen von Pizzen auf dem Pizzastein, die innen weich und außen knusprig ist und deren Belag perfekt durchgebacken ist.

Dampfgaren: die natürlichste Art des Garens für alle Lebensmittel, von Gemüse bis zu Süßspeisen, um die Nährstoffe und sensorischen Eigenschaften der Lebensmittel zu erhalten. Ideal zum Garen ohne Fett ohne diese auszutrocknen. Dampf ist zudem ideal für d

Heißluft + Dampf: Die Kombination von Dampf und Heißluft ermöglicht eine bessere Beibehaltung der Aromen der Gerichte. Die Erhitzung kommt von der inneren Rückseite des Backofens und wird schnell und gleichmäßig im Garraum verteilt. Es ist die perfekte Fu

Turbo-Heißluft: die Beheizung erfolgt von oben, unten und zentral von der Rückseite des Garraums. Das Heißluftgebläse ist aktiv und ermöglicht ein sehr schnelles Garen, auch auf mehreren Ebenen. Ideal für größere Mengen an Gerichten, die ein intensives Ga

Pulsierender Dampf: versorgt die Speisen beim Garen mit zusätzlicher Feuchtigkeit. Hervorragend zum Backen von Brot. Durch die Feuchtigkeit kann sich der Brotteig zu Beginn des Garvorgangs weiter ausdehnen, wodurch ein luftiger und leicht strukturierter H

Pulsierender Dampf: versorgt die Speisen beim Garen mit zusätzlicher Feuchtigkeit. Hervorragend zum Backen von Brot. Durch die Feuchtigkeit kann sich der Brotteig zu Beginn des Garvorgangs weiter ausdehnen, wodurch ein luftiger und leicht strukturierter H

Kompakte Geräte mit einer Höhe von 45 cm - die perfekte Lösung, um die funktionalen Anforderungen von Einbauküchen mit geringer Höhe zu erfüllen. Erhältlich in mehreren Ausführungen und in verschiedenen Designs.

Vollglasinnentür: eine einzige Glasfläche für eine einfache Reinigung und beste Durchsicht in den Garraum.

Tellerwärmer: ist eine Funktion zum Erwärmen oder Warmhalten von Tellern. Positionieren Sie diese einfach in den dafür vorgesehenen Einsatz auf der untersten Garebene.

Hefeteigfunktion: 40°C warme Luft bietet die perfekte Voraussetzung für die Gärung von Hefeteigmischungen. Wählen Sie einfach die Funktion aus und legen Sie den Teig für die angegebene Zeit in den Garraum.

Sabbath-Funktion: gedacht für die traditionelle jüdische Sabbatfeier. Das Garen kann somit ab dem Freitagabend zu Hause von Sonnenuntergang bis zum Eintritt der Dunkelheit am folgenden Samstag erfolgen. Bei Aktivierung wird eine automatische Backofenfunkt

Anzahl der Garebenen: der Garraum verfügt über 2 Garebenen.

Haushaltsgerät mit Wi-Fi-Konnektivität: Über die SmegConnect App ist es möglich, das Gerät über Smartphone oder Tablet (iOS und Android) zu steuern und somit fernzusteuern.

Multistep-Garen: es ist möglich, bis zu 3 Garmethoden für ein und dasselbe Gericht zu programmieren. Garverfahren, Funktion, Garzeit und Temperatur können unterschiedlich gewählt werden. Am Ende einer Garstufe wird automatisch die nächste in Reihe gestart

Teleskopschienen: ermöglichen das Gargut gleitend aus dem Backofen herauszuziehen zu bequem und sicher zu entnehmen,

Vapor Clean: eine einfache Reinigungsfunktion, die mit Hilfe von Dampf Ablagerungen im Garraum löst.

Nutzvolumen 50 l: umfasst die nutzbare Fläche des Garraums in Litern.

Warmhalten: eine Warmhaltefunktion für Gerichte, Tassen oder Kochgeschirr.

Kerntemperaturfühler: dank der präzisen Kontrolle der Temperatur im Kern des Gerichtes ist es möglich, Fleischgerichte unterschiedlichster Art und Größe punktgenau zu garen. Die Temperatursonde besteht durch einen Sensor an der Spitze, der bis zur Erreich

Schnellvorheizung: vor dem Garen findet eine schnelle Vorheizphase statt, die eine Verkürzung der Garzeit bis zu 50 % ermöglicht.

Pop-up-Fenster: diese Option wurde entwickelt, um Fragen zur Bedienung der Symbole des TFT-Displays einfach zu beantworten. Mehr als 100 Pop-up-Fenster, die nach ca. 3 Sek. langer Berührung eines beliebigen Symbols aufgerufen werden können, bieten Informa

Smart Cooking: bietet für jede Art der Zubereitung das passende Rezept. Ob Fleisch, Fisch, Nudeln, oder Desserts, es stehen bis zu 150 automatische Programme zur Verfügung, die es ermöglichen, jedes Gericht mit wenigen Schritten zu aktivieren. Bestimmen S

Soft Close-System: alle Modelle sind mit einer fortschrittlichen Funktion zum sanften Schließen der Gerätetür ausgestattet.

Tankreinigung: um die optimale Funktion des Geräets zu erhalten, wird empfohlen, die Tankreinigung alle 2-3 Monate durchzuführen.

Elektronische Temperatursteuerung: ermöglicht eine konstante Temperatur im Garraum mit einer Genauigkeit von ca. 2-3 °C. Optimal für das Garen von Speisen, die empfindlich auf Temperaturveränderungen reagieren.

Nutzvolumen 40 l: umfasst die nutzbare Fläche des Garraums in Litern.

Wi-Fi-Konnektivität

Display VIVOScreen Max: das 6,3" VIVOscreen TFT-Farbdisplay bietet eine fortschrittliche Touch Control-Bedienoberfläche für die automatische Programmwahl, wie z.B. Delta T, Multistep, Multitech, SameTime, unterteilt nach Lebensmittelkategorien und Gericht

INSTANT GO: Die Aktivierung dieser Option ermöglicht es, sofort mit dem Garvorgang zu beginnen.

Multipoint-Kerntemperaturfühler: dank der sehr präzisen Temperaturkontrolle im Kern des Gerichtes ist es möglich, Fleischgerichte unterschiedlichster Art und Größe punktgenau zu garen. Die Temperatursonde besteht aus insgesamt 3 Messpunkten, die bis zur E

Automatisches Wasser-Füllsystem « Fill & Hide: das Wasser-Füllsystem ist so konzipiert, dass es die die Ästhetik des Backofens nicht beeinträchtigt. Das Wasser-Füllsystem kann leicht aus dem Backofen gezogen werden, so dass jederzeit während des Garvorgan

Inverter-Technologie: die konstante Leistung ohne Ein- und Ausschaltzyklen ermöglicht eine genaue Temperaturkontrolle. Dank dieser Technologie, werden die Garzeiten verkürzt, der Energieverbrauch reduziert und die Garergebnisse optimiert.

AIRFRY: spezielle Garfunktion für das Luftfrittieren. Ideal für das gesunde Frittieren im Backofen mit weniger Kalorien und Fett. Mit dieser Funktion können Sie schnell und einfach Gerichte wie Pommes frites, gebratenes Gemüse und Fisch zubereiten und dab

Doppelte-Kaminführung: erzeugt einen speziellen Luftstrom im Inneren des Garraums, der beim Garen mit der Mikrowelle die Kondensation nachhaltig verhindert.

MELT: Funktion zum schmelzen von Butter, Schokolade

POPCORN: Funktion für die Zubereitung von Popcorn in Beuteln.

Warmhalten: Die Funktion ermöglicht es, fertig gegarte Speisen auf Temperatur zu halten.

Stirrer: Aktive und kontrollierte Mikrowellenverteilung. Der Stirrer befindet sich oberhalb des Garraum und ist durch eine Glasblende abgedeckt. Dieser funktioniert in Form eines Rührwerks und verteilt die Mikrowellen äußerst präzise im Garraum und macht

MULTI COOKING TECHNOLOGIE: nur mit dieser ist es möglich, bis zu drei verschiedenen Gartechniken miteinander in einem Garprogramm zu kombinieren: Dampf-, Mikrowellen- und Heißluftgaren. Backöfen dieser neuesten Generation können jede dieser Gartechniken e

SAMETIME: der perfekte Weg mit einfachen Schritten zu einem kompletten Menü mit erheblicher Zeitersparnis. Der große Garraum bietet die Möglichkeit, mehrere Gerichte gleichzeitig aufzunehmen, die ohne Geruchsaustausch zubereitet werden können. Der Sam

BBQ: spezielle Grillfunktion für die doppelseitige Grillplatte. Geeignet für die Zubereitung von saftigen und knusprige Speisen im Backofen mit den typischen Grillaromen. Die gerippte Seite ist besonders geeignet für Fleisch und Käse, die glatte Seite für

STONE: spezielle Garfunktion für den rechteckigen, glasierten Schamottstein PPR2. Die Abmessungen sind Ideal für Pizza, Brot, Focaccia und andere Backwaren, wie Blechkuchen oder Gebäck etc.

DeltaT-Garen: der Backofen regelt die Temperatur des Garguts vollautomatisch. Einfach den Multipoint-Kerntemperaturfühler zentriert in das Gargut einführen und eine vordefinierte Temperatur des Garguts (DeltaT genannt) im Display eingeben. Sobald die gewü

SOFT-Funktion: zum Aufweichen von Butter oder Käse, wie auch um gefrorene Desserts und Eiscreme schnell auf Serviertemperatur zu bringen.