SO4902M1P

Kategoria	45 cm
Kategoria e produktit	Furrë
Furnizimi me energji	Elektrike
Burimi i nxehtësisë	RRYMË ELEKTRIKE
Metoda e gatimit	Mikrovalë e kombinuar
Platforma Galileo	Mikrovalë e kombinuar
Sistem pastrimi	Vapor Clean
Kodi EAN	8017709306212



Estetika

Estetika	Victoria	**Dera**	Me panel
Ngjyra	Pana	**Doreza**	Victoria
Design	Rounded	**Ngjyra e dorezës**	Efekt çeliku
Materiali	Material i lyer	**Logo**	Applied
Lloji i xhamit	E tejdukshme	**Çelësa kontrolli**	Victoria
Serigraphy colour	Black	**Ngjyra e kontrolleve**	Efekt çeliku
Serigraphy type	Symbols		

Kontrollet

Emri i ekranit	EvoScreen	**Cilësimi i kontrollit**	Çelësa
Teknologjia e ekranit	LCD	**Numri i kontrolleve**	2

Programe/funksione

Numri i funksioneve të gatimit 11

Funksionet e gatimit tradicional

- Statik
- Me ventilator
- Qarkore
- Eco
- Skarë e madhe
- Bazamenti
- Pica

Funksionet e mikrovalës

Mikrovalë

Me ventilator

Qarkore

Mikrovalë + skarë

Funksione të tjera

Shkrirje sipas kohës

Fermentim

Gatim me gur

BBQ

Fritezë me avull

Sabbath

Funksionet e pastrimit

Vapor Clean

Opsionet

Opsionet e përcaktimit të kohës	Vono fillimin dhe përfundimin automatik të gatimit	**Opsione të tjera**	Mbaj të ngrohtë, Eco light, Ndriçim, Tingujt
Mbajtësi i minutave	Po	**Opsioni demonstrues i showroom-it**	Po
Kohëmatësi	1	**Ngrohje paraprake e shpejtë**	Po
Bllokuesi i kontrolleve/siguria e fëmijës	Po		

Veçoritë teknike

Capacity (Lt)	40 l	**Lloji i hapjes së derës**	Hapje standarde
Kavitet	QS-Galileo	**Dera**	Derë e temperuar
Temperatura minimale	25 °C	**Nr. total. i xhamave të dyerve**	3
Temperatura maksimale	250 °C	**Mikrovala ndalon kur hapet dera**	Po
Numri i rafteve	2	**Mentesha "Soft Close"**	Po
Numri i dritave	2	**Soft Open**	Po
Lloji i dritës	Halogjen	**Oxhak aspiratori**	Fikse
Fuqia e dritës	40 W	**Sistemi i ftohjes**	Tangjencial
Dritë me ndezje kur dera është e hapur	Po	**Cooling duct**	Single
Fuqia e elementit të poshtëm të ngrohjes	1000 W	**Përmasat e hapësirës së përdorshme (LxGjxTh)**	211x462x401 mm
Fuqia e elementit të skarës	1750 W	**Kontrolli i temperaturës**	Elektronike
Fuqia e elementit ngrohës të qarkores	1400 W	**Materiali i kavitetit**	Emalim "Ever Clean"
Ngrohja pezullohet kur hapet dera	Po	**Mbrojtësi i ekranit të mikrovalës**	Po

Etiketa e performancës/energjisë

Volumi neto i hapësirës	40 l	**Fuqia efikase e mikrovalës**	800 W
Numri i hapësirave	1		

Aksesorët e përfshirë

Raft me ndalesë të pasme (konkave)	1	**Tabaka xhami**	1
Konturet e inserteve	1		

Lidhja elektrike

Tensioni	220-240 V	**Fuqia nominale**	3300 W
Tapë	Jo	**Frekuenca (Hz)**	50 Hz
Rryma	15 A	**Gjatësia e kabllos së furnizimit me energji elektrike**	150 cm

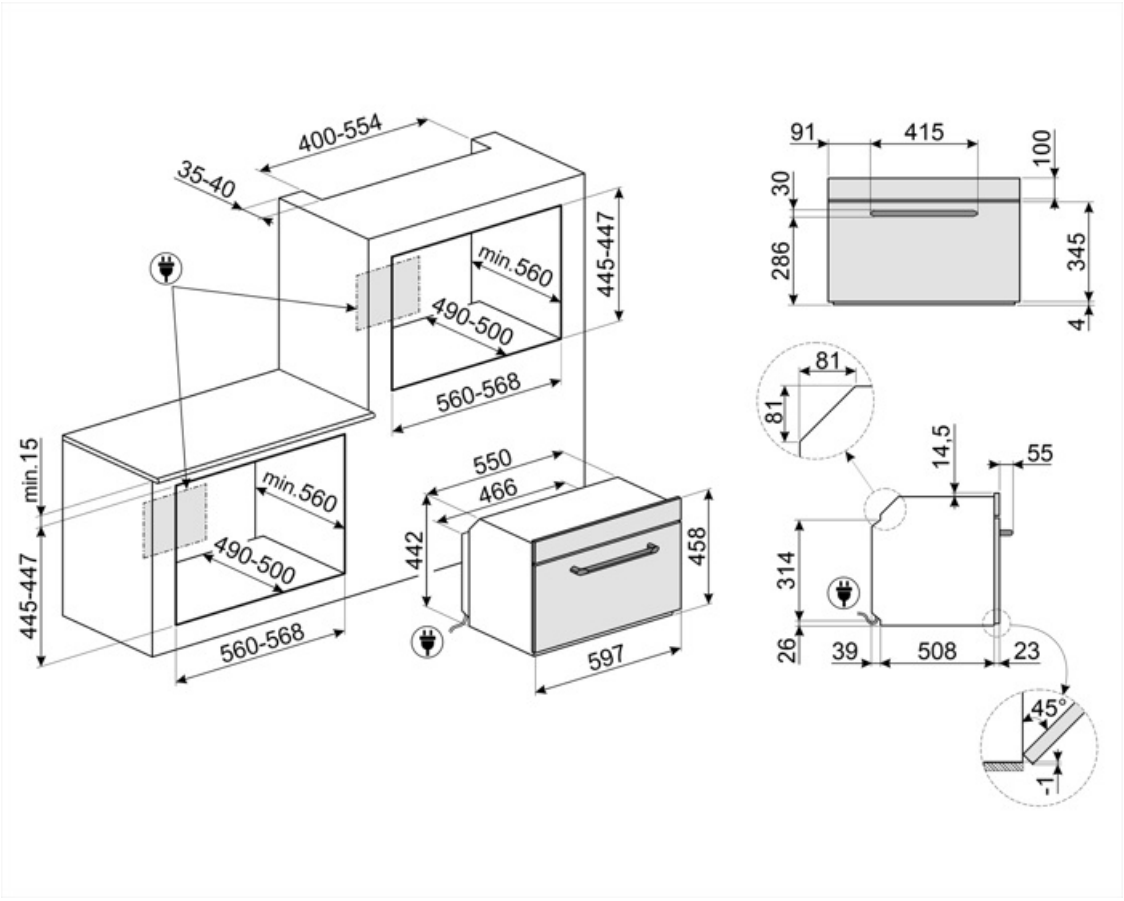

Compatible Accessories



AIRFRY2

Tava e fritezës me ajër. Ideal për rikrijimin e skuqjes tradicionale në furrë, por me më pak kalori dhe më pak yndyrë. Ju lejon të gatuani shpejt dhe thjesht pjata të tilla si patate të skuqura, perime të skuqura dhe peshk, duke siguruar një skuqje të përsosur dhe krokante.



ET20

Tavë e emaluar e përshtatshme për furra 45cm dhe 60cm. Thellësi 20 mm. E përkryer për pjekjen e një game të gjerë pjatash të kripura dhe të ëmbla.



GTP2

Udhëzues teleskopik pjesërisht të nxjerrshëm (1 nivel), të përshtatshëm për furrat tradicionale. Prej materiali inoksi, ato garantojnë stabilitet dhe lehtësojnë nxjerrjen e lehtë të tavave.



PALPZ

Lopatë picash me dorezë të palosshme. Përmasat Gj31,5 x L32,5 cm. E lehtë dhe e përshtatshme për t'u përdorur dhe ruajtur. E përkryer për të servirur pica, bukë dhe pasta të shijshme në mënyrë të sigurt dhe profesionale.



BBQ

Pjatë BBQ me dy anë. I përshtatshëm për rikrijimin e pjatave të shijshme dhe krokante në furrë me shijen tipike të gatimit të pjekur në skarë. Ana e hullizuar është e përshtatshme veçanërisht për lloje të ndryshme mishi dhe djathi. Ana e lëmuar për peshkun, ushqimet e detit dhe perimet.



ET50

Tavë e emaluar e përshtatshme për furra 45cm dhe 60cm. Thellësi 50 mm. E përkryer për gatimin dhe pjekjen e mishit dhe peshkut me salca. Ideale gjithashtu për të eksperimentuar me pjata shoqëruese më të lehta dhe krokante



GTT2

Udhëzues teleskopikë totalisht të nxjerrshëm (1 nivel) të përshtatshëm për furrat tradicionale. Prej materiali inoksi, ato garantojnë stabilitet dhe lehtësojnë nxjerrjen e lehtë të tavave.



STONE2

Gurë drejtkëndor pa doreza për pica, i përshtatshëm për furra me gjerësi 45cm dhe 60cm. Përmasat GJ42 x L1,8 x TH37,5cm. Ideal për gatimin e picave me të njëjtat rezultate si në një furrë të zakonshme me dru. Mund të përdoret gjithashtu për pjekjen e bukës, fokaçeve dhe recetave të tjera si byrekë, torta ose biskota

Symbols glossary



Funksion gatimi i dedikuar për BBQ me pjatë të dyanshme. I përshtatshëm për rikrijimin e pjatave të shijshme dhe krokante në furrë me shijen tipike të gatimit të pjekur në skarë. Ana e hullizuar është veçanërisht e përshtatshme për mish dhe djathë; ana e lëmuar për peshkun, ushqimet e detit dhe perimet.



Mikrovalë e kombinuar: Kjo furrë ju lejon të kombinoni dy mënyra të ndryshme gatimi (gatimin tradicional me atë me mikrovalë). Furrat e kombinuara rrisin mundësitë në gatim, ndërkohë që ofrojnë fleksibilitet maksimal të pajisjeve shtëpiake.



Shkrirje me kohë të përcaktuar: Funksioni i shkrirjes manuale. Në fund të kohëzgjatjes së caktuar, funksioni ndalon.



Dyer me xham të trefishtë: Numri i dyerve me xham.



Elektrike



Funksioni i dedikuar i gatimit për ndarjen e fritezës me avull AIRFRY. Ideal për rikrijimin e skuqjes tradicionale në furrë, por me më pak kalori dhe më pak yndyrë. Ju lejon të gatuani shpejt dhe thjesht pjata të tilla si patate të skuqura, perime të skuqura dhe peshk, duke siguruar një skuqje të përsosur dhe krokante.



Bllokimi për fëmijët: disa modele janë të pajisur me një pajisje e cila kyç programin/ciklin në mënyrë që ai të mos ndryshohet aksidentalisht.



Sistem i ftohjes së ajrit: për të siguruar temperatura të sigurta të sipërfaqeve.



Ekrani i ri EVOscreen është i përmirësuar me grafikë të rinj, me ngjyrë të optimizuar: Funksione kontrolli me 5 butona me prekje dhe parametra në një mënyrë jashtëzakonisht të thjeshtë.



Çaktivizimi automatik i ndriçimit: Për kursim më të madh të energjisë, ndriçimi fiket automatikisht pas një minute nga fillimi i gatimit. Opsioni mund të çaktivizohet nëpërmjet menysë së cilësimeve. Në këtë rast drita do të qëndrojë e ndezur gjatë gjithë kohëzgjatjes së gatimit.



Emalim "Ever Clean": Emalimi "Ever Clean" aplikohet në mënyrë elektrostatike, nga cepi në cep për të parandaluar plasaritjet ose çarjet me kalimin e kohës. Është një emalim i veçantë pirolitik, rezistent ndaj acideve, i cili përveçse ka shkëlqim të këndshëm, ndihmon në një pastrim më të thellë të mureve të furrës, falë porozitetit të tij më të ulët. Ai piqet në mbi 850°C dhe polimerizohet ngadalë me një shpejtësi të përcaktuar shkencërisht për të siguruar thellësi dhe rezistencë uniforme. Emalimi "Ever Clean" krijon një finiturë të përsosur si në brendësi të furrës ashtu edhe në tava, duke i bërë sipërfaqet e furrës tepër të lehta për t'u mirëmbajtur me kalimin e kohës pasi redukton ngjitjen e yndyrës gjatë gatimit



Me ventilator: Gatim tradicional intensiv dhe homogjen, i përshtatshëm edhe për receta komplekse. Ventilatori është aktiv dhe nxehtësia vjen nga poshtë dhe nga lart në të njëjtën kohë. Gatimi me ventilim siguron një rezultat më të shpejtë dhe më homogjen, duke i bërë ushqimet aromatike nga jashtë dhe më të buta nga brenda. Ideale për makarona të furrë, biskota, rosto dhe cobbler.

Statik: Gatim tradicional i përshtatshëm për përgatitjen e një pjate në të njëjtën kohë. Ventilatori nuk është aktiv dhe nxehtësia vjen nga poshtë dhe nga lart në të njëjtën kohë. Gatimi statik është më i ngadalshëm dhe më delikat, ideal për pjata të gatuara mirë dhe që janë të thata edhe brenda. Ideal për gatimin e të gjitha llojeve të rostove, mishit të yndyrshëm, bukës, ëmbëlsirave të mbushura.

Qarkorja: është funksioni perfekt për gatimin e të gjitha llojeve të pjatave në mënyrë më delikate. Nxehtësia vjen nga pjesa e pasme e furrës dhe shpërndahet shpejt dhe në mënyrë të barabartë. Ventilatori është aktiv. Është gjithashtu ideal për gatim në nivele të shumta pa përzier aromat dhe shijet.

Skarë: Nxehtësia shumë e fortë që vjen vetëm nga lart nga një element ngrohës i dyfishtë. Ventilatori nuk është aktiv. Ofron rezultate të shkëlqyera në pjekje dhe gatime au gratin. Përdoret në fund të gatimit, i jep gatimeve një pjekje uniforme.

Gatim me përdorim të njëkohshëm të elementit ngrohës në kombinim me ventilatorin dhe mikrovalën.

Ventilatori i kombinuar me gatimin tradicional, ku nxehtësia gjenerohet nga lart dhe poshtë, siguron nxehtësi uniforme. Shtimi i funksionit të mikrovalës lejon marrjen e të njëjtave rezultate gatimi në më pak kohë.

Pajisje kompakte me lartësi 45 cm - zgjidhja e përkryer për të përmbushur kërkesat funksionale të kompleteve të kuzhinës me lartësi të vogël. E disponueshme në disa lloje dhe në stile të ndryshme.

Drita anësore: Dy drita anësore të kundërta rrisin dukshmërinë brenda furrës.

Bazamenti: nxehtësia vjen vetëm nga fundi i zgavrës. Ventilatori nuk është aktiv. Ideale për byrekë të ëmbël dhe të kripur, cobbler dhe pica. Projektuar për përfundimin e gatimit dhe për ta bërë atë më krokant. Ky simbol në furrat me gaz tregon djegësin e gazit.

ECO: Gatim me konsum të ulët energjie: ky funksion është veçanërisht i përshtatshëm për gatim në një ndarje të vetme me konsum të ulët energjie. Rekomandohet për të gjitha llojet e ushqimeve, përveç atyre që mund të lëshojnë shumë lagështi (për shembull perimet). Për të arritur kursimin maksimal të energjisë dhe për të zvogëluar kohën, rekomandohet vendosja e ushqimit në furrë pa e ngrohur paraprakisht ndarjen e gatimit

Mikrovalë: Duke depërtuar drejt e në ushqim, mikrovalët gatuajnë shumë shpejt dhe me kursime të konsiderueshme të energjisë. Të përshtatshme për gatim pa yndyrë, ato janë gjithashtu në gjendje ta shkrijnë dhe ngrohin ushqimin pa ndryshuar pamjen dhe aromën e tij origjinale. Funksioni i mikrovalës mund të kombinohet gjithashtu edhe me funksionet e zakonshme me të gjitha avantazhet që rezultojnë prej tij. Ideal për të gjitha llojet e ushqimeve.

Mikrovalë + skarë: Përdorimi i skarës rezulton në një pjekje të përsosur të sipërfaqes së ushqimit. Veprimi i mikrovalëve lejon në vend të gatimit në një kohë të shkurtër të pjesës së brendshme të ushqimit.

Funksioni i picës: Funksion specifik për gatimin e picës në tigan. Kjo ju lejon të merrni një picë të butë nga brenda dhe krokante nga jashtë, me pjesën e sipërme të gatuar në mënyrë të përsosur, pa e tharë dhe djegur atë.

KEEP_WARM_72dpi

Ajri në temperaturë 40°C ofron mjedisin perfekt për të lënë përzierjet e ndryshme të brumit me maja që të pushojnë. Thjesht zgjidhni funksionin dhe vendoseni brumin në vendin e caktuar

Ngrohje e shpejtë paraprake: gatimit i paraprin faza e ngrohjes paraprake, e cila lejon që ndarja e gatimit të arrijë temperaturën e caktuar. Ky opsion redukton kohën deri në 50%.

Hapësira e furrës ka 2 nivele të ndryshme gatimi.

Kontroll elektronik: Ju lejon të ruani temperaturën brenda furrës me saktësi 2-3°C. Kjo ju mundëson të gatuani ushqime që janë shumë të ndjeshme ndaj ndryshimeve të temperaturës, si ëmbëlsira, soufflé, puding.

Pastrimi me avull: një funksion i thjeshtë pastrimi që përdor avullin për të çliruar depozitimet e yndyrës në brendësi të furrës.

Kapaciteti tregon sasinë në litra të hapësirës së përdorshme në hapësirën e furrës.

"SABBATH": funksion që lejon gatimin e ushqimit duke respektuar ditën e pushimit sipas Judaizmit.

"Soft close": të gjitha modelet janë të pajisura me funksion të avancuar për një mbyllje të lehtë të derës, gjë që e lejon pajisjen të mbyllet pa probleme dhe pa krijuar zhurmë.

Skarë e anueshme: Skara e anueshme mund të hiqet lehtësisht për të lëvizur elementin ngrohës dhe për të pastruar pjesën e sipërme të pajisjes me një hap të thjeshtë.

Kapaciteti tregon sasinë në litra të hapësirës së përdorshme në hapësirën e furrës.

Funksion gatimi i dedikuar për përmasat e gurit zjarrdurues drejtkëndor PPR2. Ideal për gatimin e picave me të njëjtat rezultate si në një furrë tipike me dru. Mund të përdoret gjithashtu për pjekjen e bukës, fokaçeve dhe recetave të tjera si byrekë, torta ose biskota