# SO6102M2G



| | |
|---|---|
| **קטגוריה** | 60 ס"מ |
| **משפחת מוצרים** | תנור |
| **אספקת חשמל** | חשמלי |
| **שיטת בישול** | מיקרוגל משולב |
| **טכנולוגיית קיטור** | SpeedwaveXL |
| **מערכת ניקוי** | ניקוי באדים |
| **קוד EAN** | 8017709326845 |

## אסתטיקה

| | | | |
|---|---|---|---|
| Serigraphy colour | Black | **סדרה עיצובית** | Linea |
| Serigraphy type | Symbols | **צבע** | Neptune Grey |
| **דלת** | זכוכית מלאה | **גימור** | מאט |
| **ידית** | Linea minimal | Design | Flat |
| **צבע ידית** | מתכת ושחור סאטן | **חומר** | זכוכית |
| **לוגו** | Silk screen | **סוג זכוכית** | שקוף |

## למשפחת תנורים

| | | | |
|---|---|---|---|
| **הגדרות בקרות** | מגע מלא | **שם צג** | EvoScreen |
| | | **טכנולוגיית צג** | LCD |

## תוכניות / פונקציות

**מס' פונקציות בישול** 11

**פונקציות בישול רגילות**

- סטטי
- בסיוע מאוורר
- מעגלי
- חסכוני
- גריל גדול
- בסיס
- פיצה

**פונקציות מיקרוגל**

מיקרוגל

מיקרוגל + גריל

בסיוע מאוורר

מעגלי

**פונקציות אחרות**

הפשרה לפי זמן

ברביקיו

& לבן

התפחה סופית

צלייה באוויר

פופקורן

בישול על אבן

המסה

שבת

**פונקציות ניקוי**

ניקוי באדים

## אפשרויות

| | | | |
|---|---|---|---|
| **אפשרויות אחרות** | שמירה על חום, תאורה חסכונית, בהירות, צלילים | **אפשרויות הגדרת זמן** | השהיית ההתחלה והסיום האוטומטי של הבישול |
| **אפשרות הדגמה בחנות** | כן | **תזכורת דקות** | כן |
| **קדם חימום מהיר** | כן | **טיימר** | 1 |
| | | **נעילת בקרות / בטיחות ילדים** | כן |

## מאפיינים טכניים

| | | | |
|---|---|---|---|
| **סוג פתיחת דלת** | פתח סטנדרטי | **Capacity (Lt)** | 68 l |
| **דלת** | קריר | **תא** | QS-Galileo |
| **דלת פנימית מזכוכית לחלוטין** | כן | **טמפרטורה מינימלית** | 25 °C |
| **מס' כולל של דלתות זכוכית** | 4 | **טמפרטורה מרבית** | 250 °C |
| **צירים לסגירה רכה** | כן | **מספר המדפים** | 5 |
| **פתיחה רכה** | כן | **מס' מאווררים** | 1 |
| **אינוורטר** | כן | **מס' נורות** | 2 |
| **מבחש** | כן | **סוג נורה** | הלוגן |
| **ארובה** | כפול | **נורה ניתנת להחלפה על ידי המשתמש** | כן |
| **מערכת קירור** | צנטריפוגלי | **הספק נורה** | 40 W |
| **פתח אוורור** | Double | **אור כשהדלת פתוחה** | כן |
| Speed Reduction Cooling System | Yes | **גוף חימום תחתון – הספק** | 1200 W |
| **מידות תא תנור לשימוש (גXרXע)** | 353x470x397 mm | **אלמנט גריל – הספק** | 1750 W |
| **בקרת טמפרטורה** | אלקטרוני | **גוף חימום מעגלי – הספק** | 2000 W |
| | | **החימום מושהה כשהדלת פתוחה** | כן |

**חומר תא התנור** אמייל נקי תמיד

## תווית חשמל / ביצועים

| | | | |
|---|---|---|---|
| **הספק יעיל של המיקרוגל** | W 900 | **הנפח הנקי של תא התנור** | l 68 |
| | | **מספר חללי תנור** | 1 |

## אביזרים כלולים

| | | | |
|---|---|---|---|
| **מגש זכוכית** | 1 | **רשת עם מעצור אחורי** | 1 |
| **מסילות טלסקופיות, הוצאה חלקית** | 1 | **מגש עמוק בציפוי אמייל (50 מ"מ)** | 1 |
| | | **רשת להכנסה** | 1 |

## חיבור חשמלי

| | | | |
|---|---|---|---|
| **הספק נקוב** | W 3000 | **מתח** | V 220-240 |
| **תדר (Hz)** | Hz 50/60 | **תקע** | לא |
| **אורך כבל חשמל** | cm 150 | **זרם** | A 13 |

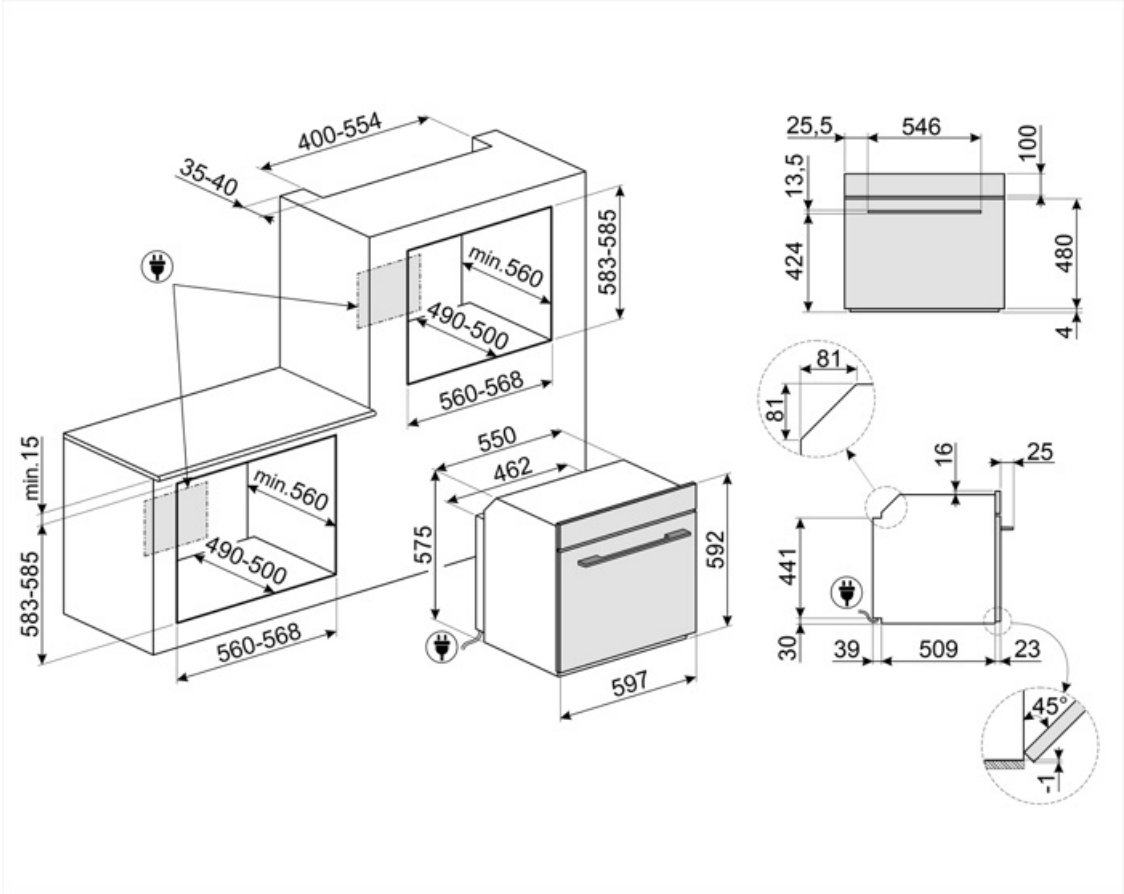

# Compatible Accessories

### AIRFRY2

מגש אייר פרייר. מושלמת לחיקוי של צלייה מסורתית בתנור, אך עם פחות קלוריות ופחות שומן. מאפשרת לבשל במהירות ובפשטות מנות כגון טוגנים, ירקות ודגים מטוגנים, ומבטיחה השחמה ופריכות מושלמות.



### ET20

מגש מצופה אמייל, עומק 20 מ"מ



### GTP2

Partially extractable telescopic guides (1 level), suitable for traditional ovens. Made in stainless steel, they guarantee stability and facilitate the smooth extraction of the trays.



### PALPZ

את פיצה עם ידית מתקפלת רוחב: 315 מ""מ אורך: 325 מ""מ



### STONE2

אבן פיצה מלבנית ללא ידיות, מתאימה לתנורים ברוחב 45 ס"מ ו-60 ס"מ. מידות (ר) 42 x (ג) 1.8 x (ע) 37.5 ס"מ. מושלמת לאפיית פיצות עם תוצאות דומות לתנור עץ. יכולה לשמש גם לאפיית לחם, פוקאצ'ה ומתכונים אחרים כגון פשטידות, פלאנים או ביסקוויטים



### BBQ

Double sided plate BBQ. Suitable for recreating succulent and crispy dishes in the oven with the typical taste of grilled cooking. The ribbed side is particularly suitable for meats and cheeses. The smooth side for fish, seafood and vegetables.



### ET50

מגש מצופה אמייל, עומק 50 מ"מ



### GTT2

Totally extractable telescopic guides (1 level), suitable for traditional ovens. Made in stainless steel, they guarantee stability and facilitate the smooth extraction of the trays.



### PR3845X

נירוסטה חסינת טביעות אצבעות. כיסוי לריהוט בהתקנה בארון עם תנורים נוספים



## Alternative products



SO6102M2B3

שחור

# Symbols glossary


נעילת ילדים: חלק מהדגמים מצוידים במתקן לנעילת התוכניות/מחזורים כך שלא ניתן לשנותם באקראי.


הפשרה לפי זמן: פונקציה זו קובעת אוטומטית את זמן ההפשרה של מזונות שונים.


התאורה נכבית אוטומטית: לחיסכון רב יותר בחשמל, התאורה נכבית אוטומטית לאחר דקה מתחילת הבישול.


חלק פנימי בציפוי אמייל: החלק הפנימי בציפוי אמייל של כל תנורי Smeg כולל ציפוי נוגד חומצה שמסייע לשמור על הניקיון של תא התנור ל ידי הפחתת כמות השומן שנצמד לדפנות בעת הבישול.


פונקציית בישול ייעודית לרשת מצלה אוויר AIRFRY . מושלמת לחיקוי של צלייה מסורתית בתנור, אך עם פחות קלוריות ופחות שומן. מאפשרת לבשל במהירות ובפשטות מנות כגון טוגנים, ירקות ודגים מטוגנים, ומבטיחה השחמה ופריכות מושלמות.


טכנולוגיית הארובה הכפולה יוצרת זרימת אוויר מיוחדת בתוך התא שמפחיתה את העיבוי בתא במהלך בישול מיקרוגל, שבו התא קר אך המזון חם


מאוורר עם אלמנטים עליון ותחתון: האלמנטים יחד עם המאוורר מספקים חום אחיד יותר, שיטה זהה לבישול רגיל, כך שיש צורך בקדם-חימום. מתאימה מאוד לפריטים שמבושלים בשיטות איטיות.


אלמנט גריל: שימוש בגריל מעניק תוצות מצוינות בעת בישול בשר במנות בינוניות או קטנות, במיוחד בשילוב עם שיפוד (אם אפשר). מושלם גם לבישול נקניקות ובייקון.


גוף חימום תחתון בלבד: פונקציה זו מושלמת למזונות שמחייבים טמפרטורה בסיסית נוספת ללא השחמה, לדוגמה, מאפים, פיצה. מתאימה גם לבישול איטי של נזידים ותבשילים.


בישול תוך שימוש בו-זמני בגוף החימום בשילוב עם המאוורר והמיקרוגל.


דלת פנימית מזכוכית לחלוטין: דלת פנימית מזכוכית לחלוטין, משטח שטוח אחד שקל לשמור על ניקיונו.


מיקרוגל משולב: תנור זה אפשר לשלב שתי דרכים שונות לבישול (מסורתית עם מיקרוגלים). תנורים משולבים מגדילים את הזדמנויות הבישול ומעניקים גמישות מרבית למכשירי חשמל ביתיים.


ארבע שכבות זכוכית: מספר דלתות זכוכית.


חשמלי


Fresh Touch: לרוב תנורי Smeg יש "דלת קרירה". הודות לשילוב של קירור משיק וזכוכיות פנימיות מחזירות חום, הטמפרטורה של המשטח החיצוני של הדלת נשמרת מתחת ל-50°C. בנוסף להענקת בטיחות, המערכת מגנה על דפנות הארון מהתחממות יתר.


...


פונקציית בישול ייעודית לברביקיו בצלחת דו-צדדית מתאימה למנות עסיסיות ופריכות בתנור עם טעם אופייני של צלייה. הצד עם הפסים מתאים במיוחד לבשרים וגבינות. הצד החלק מתאים לדגים, פירות ים וירקות.


חסכונית: השילוב של גריל, מאוורר ואלמנט תחתון מתאים במיוחד לבישול כמויות קטנות של מזון.


אלמנט עליון ותחתון בלבד: שיטת בישול מסורתית שמתאימה ביותר לפריטים יחידים שממוקמים באמצע התנור. החלק העליון של התנור יהיה תמיד החם ביותר. מושלמת לצלי, עוגות פירות, לחם וכן הלאה.


מעגלי: השילוב של מאוורר ושל אלמנט מעגלי יוצר שיטת בישול באוויר חם. מעניק יתרונות רבים, כולל ללא קדם-חימום אם זמן הבישול ארוך מ-20 דקות, ללא העברה של טעמים בעת בישול של מזונות שונים בו-בזמן, פחות חשמל וזמני בישול קצרים יותר. מתאים לכל סוגי המזון.


פונקציית פיצה: ההפעלה הבו-זמנית של שלושת האלמנטים מבטיחה מתקן בישול מיטבי בעת שימוש באבן פיצה של Smeg.


מיקרוגל + אלמנט גריל: השימוש בגריל יוצר השחמה מושלמת של המשטח החיצוני של המזון. פעולת המיקרוגל מאפשרת בישול בזמן קצר של החלק הפנימי של המזון.

KEEP_WARM_72dpi

מאוורר בשילוב עם בישול רגיל, שבו החום שנוצר מעל ותחת מספק חום אחיד. הוספת פונקציית המיקרוגל מאפשרת תוצאות בישול זהות בפחות זמן.

אוויר ב-40°C מעניק את הסביבה המושלמת להתפחה סופית של תערובות בצק שמרים. פשוט בוחרים את הפונקציה ומניחים את הבצק בתא התנור לפרק הזמן שצוין

שבת: פונקציה זו מאפשרת לבשל מזון במהלך השבת, יום המנוחה של היהודים, בהתאם למנהגים המקובלים. התנור פועל

סגירה רכה: כל הדגמים מצוידים בפונקציה מתקדמת לסגירה רכה של הדלת, שמאפשרת למכשיר להיסגר ברכות ובשקט.

חלוקה פעילה ונשלטת של המיקרוגל. מאוורר הערבוב של המיקרוגל מחלק את הגלים באופן אחיד בתנור ומפחית את הצורך בצלחת מסתובבת.

מסילות טלסקופיות: מאפשרות למשוך החוצה את הכלי ולבדוק אותו בלי להוציאו לחלוטין מהתנור.

בקרות במגע: בקרות מגע קלות לשימוש מאשרות לתכנת את המכשיר בנגיעה בלחצן.

פונקציה להכנה של פופקורן בשקיות

ניקוי באדים: פונקציית ניקוי פשוטה באמצעות קיטור לשחרור משקעים בתא התנור.

הקיבולת מציינת את החלל השימושי בתא התנור בליטרים.

תאורת צד: שתי תאורות בצדדים מנוגדים משפרות את הראות בתוך התנור.

מיקרוגל: חודר ישירות למזון, מיקרוגלים מבשלים מהר מאוד בתוך חיסכון משמעותי בחשמל. מתאים לבישול ללא שומן, מסוגלים גם להפשיר ולחמם מזון ללא שינוי המראה והניחוח המקוריים שלו. ניתן לשלב את פונקציית המיקרוגל עם פונקציות רגילות וכל היתרונות שנובעים מכך. מושלם לכל סוגי המזון.

קדם-חימום מהיר: ניתן להשתמש בפונקציה לקדם-חימום מהיר להגעה לטמפרטורה שנבחרה תוך מספר דקות בלבד.

לתא התנור 5 רמות בישול שונות.

טכנולוגיית האינוורטר מאפשרת ליצור באופן מתמשך גלי מיקרו בעוצמה הרצויה. הזרימה הרציפה, ללא מחזורי הפעלה וכיבוי, מאפשרת לשלוט באופן מדויק בטמפרטורה, לקצר זמנים, למנוע בזבוז של חשמל ולהשיג תוצאות בישול, הפשרה וחימום מעולות, הודות להבדל קטן יותר בין טמפרטורת הליבה והחלק החיצוני של המזון

פונקציית בישול ייעודית לאבן חסינת חום מרובעת מידות PPR2 מושלמת לאפיית פיצות עם תוצאות זהות לתנור עץ מסורתי. יכולה לשמש גם לאפיית לחם, פוקאצ'ה ומתכונים אחרים כגון פשטידות, פלאנים או ביסקוויטים

בקרה אלקטרונית: מאפשרת לשמור על הטמפרטורה בתוך התנור בדיוק של 2-3°C. הדבר מאפשר לבשל מזון שרגיש מאוד לשינויים בטמפרטורה, כגון עוגות, סופלה, פודינג.

פונקציה להמסת חמאה ושוקולד ללא שימוש ב"אמבט מרים"

פונקציה לריכוך חמאה וגבינה. שימושית לחימום מהיר של קינוחים קפואים לפני ההגשה. ניתן להשתמש בפונקציה הזו לריכוך גלידה

הקיבולת מציינת את החלל השימושי בתא התנור בליטרים.