SO6102TB3

Produktkategorie	60 cm
Produktfamilie	Backofen
Energiequelle	Elektrisch
Energiequelle	Elektro
Garmethode	Heißluft
Galileo Plattform	Multifunktion
Reinigungssystem	Vapor Clean
EAN13	8017709327705

Ästhetik

Ästhetik	Linea	**Art des Dekors**	Symbole
Farbe	Schwarz	**Gerätetür**	Vollglas
Oberfläche	Hochglanz	**Türgriff**	Linea minimal
Design	Flach	**Farbe/Ausführung des Türgriffs**	Schwarz
Material	Glas	**Markenlogo**	Siebdruck
Glasart	Klarglas	**Farbe/Ausführung der Bedienknebel**	Schwarz-Matt
Farbe des Dekors	Grau		

Bedienelemente

Display	EvoScreen	**Bedienungsart**	Touch-Control
Typ Display	LCD		

Programme / Funktionen

Garfunktionen	10

Garfunktionen

- Ober-/Unterhitze
- Umluft
- Heißluft
- Turbo-Heißluft
- ECO
- Großflächengrill
- Großflächengrill + Umluft
- Unterhitze
- Unterhitze + Heißluft
- Pizza

Sonderfunktionen

- Auftauen nach Zeit
- Hefestufe
- Stone Cooking
- BBQ
- Air-Fry
- Sabbath

Reinigungsprogramm

- Vapor Clean

Optionen

Programmierung der Garzeit	Zeitvorwahl und Garende	**Weitere Funktionen**	Warmhalten, ECO-Light Funktion, Dimmfunktion, Signaltöne abschaltbar
Minutenzähler	Ja	**Demo-Mode Showroom-Funktion**	Ja
Tastensperre/Kindersicherung	Ja	**Schnell-Vorheizung**	Ja

Technische Eigenschaften

Temperatur min.	25 °C	**Gerätetür**	Cool Door
Temperatur max.	280 °C	**Abnehmbare Gerätetür**	Ja
Anzahl der Garebenen	5	**Vollglasinnentür**	Ja
Anzahl der Ventilation (Umluft/Heißluft)	Einfach	**Vollglasinnentür herausnehmbar**	Ja
Anzahl der Beleuchtungen	2	**Anzahl aller Türverglasungen**	3
Art der Beleuchtung	Halogen	**Soft-Close Komfort-Schließsystem**	Ja
Innenbeleuchtung austauschbar	Ja	**Soft-Open Komfort-Öffnungssystem**	Ja
Leistung der Beleuchtung	40 W	**Kaminabzugsleistung**	Fixiert
Garraumbeleuchtung bei Türöffnung	Ja	**Abkühlsystem**	Kühlgebläse
Leistung der Unterhitze	1200 W	**Kaminabzugssystem**	Einfach

Leistung des Kleinflächengrills	1750 W	**Nutzabmessungen des Garraums (HxBxT)**	353x470x401 mm
Leistung der Heißluft 1	2000 W	**Temperaturregelung**	Elektronisch
Sicherheitsabschaltung der Beheizung bei Türöffnung	Ja	**Material des Garraums**	Ever Clean Emaillierung
Art der Türöffnung	Standard Türöffnung		

Technische Daten / Energielabel

Energieeffizienzklasse (auf einer Skala von A+++ bis D)	A+	**Energieverbrauch pro Zyklus und Garraum im Umluft-Modus**	2,45 MJ
Nutzbares Garraumvolumen	68 l	**Energieverbrauch pro Zyklus im Umluft-Modus, Garraum 1 (EC electric cavity)**	0,68 kWh
Energieverbrauch pro Zyklus im konventionellen Modus, Garraum 1 (EC electric cavity)	1,15 kWh	**Anzahl der Garräume**	1
Energieverbrauch pro Zyklus und Garraum im konventionellen Modus	4,14 MJ	**Energieeffizienzindex Garraum 1 (EEI cavity)**	81 %

Serienzubehör

Grillrost mit Tiefensperre	1	**Auflagerost für Fettpfanne**	1
Backblech emailliert (H: 20 mm)	1	**Teleskop-Teilauszug, 1 Ebene**	1
Backblech grau emailliert (H: 50 mm)	1		

Elektrischer Anschluss

Spannung 1 (V)	220-240 V	**Frequenz**	50/60 Hz
Absicherung	13 A	**Länge Netzkabel**	150 cm
Elektrischer Gesamtanschlusswert	3000 W		

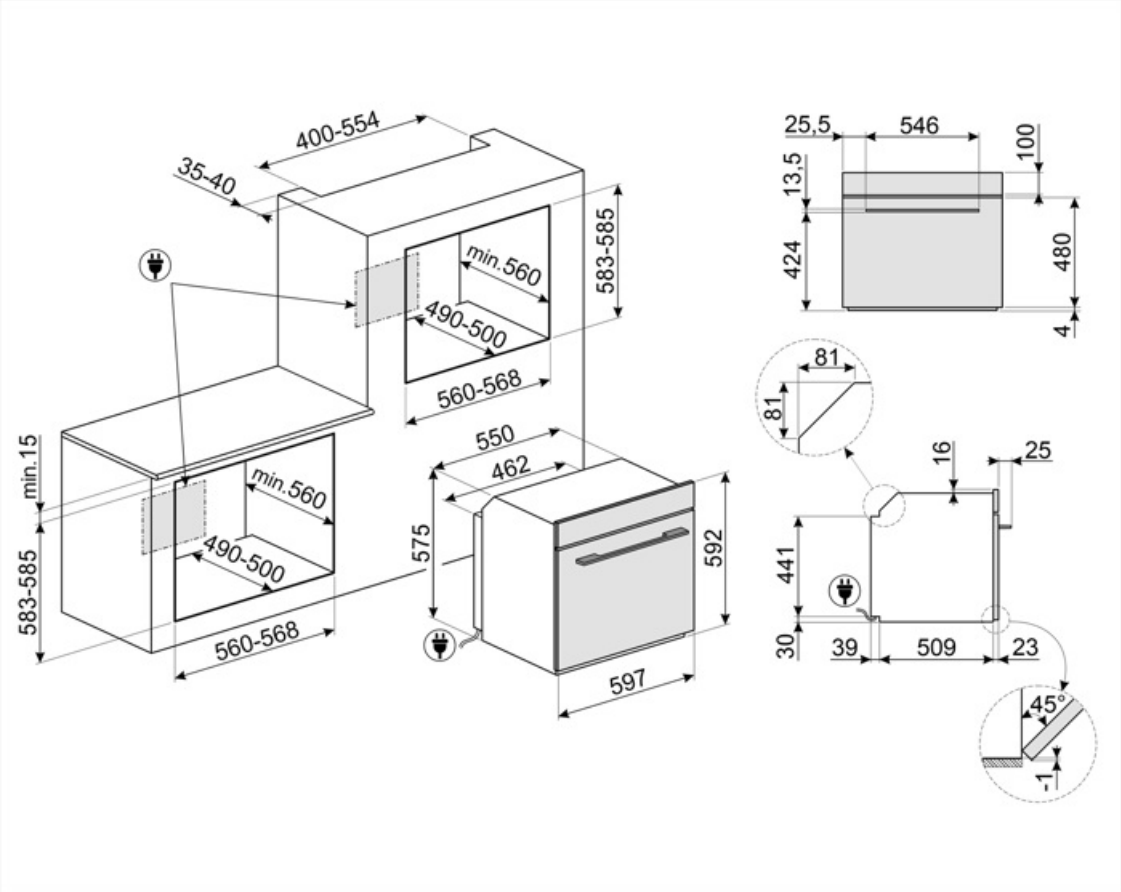
400-554
35-40
583-585
min.560
490-500
560-568
min.15
583-585
min.560
490-500
560-568
550
462
575
592
597
25,5
546
100
13,5
424
480
4
81
81
16
25
441
30
39
509
23
45°
1

Kompatibel Zubehör

AIRFRY

Ideale Alternative zum traditionellen Frittieren im Backofen mit weniger Kalorien und Fett. Damit lassen sich schnell und einfach Gerichte, wie Pommes frites, Gemüse, Fisch, Geflügel bei perfekter Bräunung knusprig zubereiten.

BBQ

Beidseitig einsetzbare Grillplatte. Für die perfekte Zubereitung von saftigen und knusprigen Gerichten im Backofen mit dem typischen Grillaroma. Die gerippte Seite ist besonders für Fleisch und Käse geeignet, die glatte Seite für Fisch, Meeresfrüchte und

ET50

Backblech grau, emailliert (H: 50 mm) geeignet für Backöfen 45-60cm der Serie SO.../ SOP... Perfekt zum Garen und Braten von Fleisch und Fisch in Soßen. Auch optimal für die Zubereitung von leichten und knusprigen Beilagen.

GTT2

Teleskop-Vollauszug, 1 Ebene, Edelstahl, geeignet für alle Backöfen der Serie SO../SOP.. (außer SteamOne, Steam100, Steam100 PRO, Display00 oder mit 3 Bedienknebeln)

PR3845N

Abdeckleiste Möbelkante Schwarz für Hocheinbau. Abmessungen LxB: 59,4 x 5,5cm, kombinierbar für alle Kompaktgeräte, Backöfen und Schubladen bei übereinander angeordneter Montage.

SFLK1

Kindersicherung.

AIRFRY2

Luftfrittier-Backblech für 60 cm Backöfen, für die Serie SO.../SOP... der Galileo Backöfen und 60 cm Kochz./Standherde mit Heißluft. Ideal, um im Backofen den Effekt des klassischen Frittierens zu erreichen, aber mit nur halb so vielen Kalorien und Fetten.

ET20

Backblech grau emailliert (H: 20 mm), geeignet für 45-60 cm Backöfen der Serie SO... / SOP... Perfekt für eine Vielzahl von herzhaften und süßen Backwaren.

GTP2

Teleskop-Teilauszug, 1 Ebene, geeignet für alle Backöfen der Serie SO.../SOP... (außer SteamOne, Steam100, Steam100 PRO oder Display00 mit 3 Bedienknebeln)

PALPZ

Pizzaschieber aus Edelstahl mit Klappgriff, kompatibel für die Pizzastein STONE2 in Verbindung von Elektro-Backöfen. Abmessungen LxH: 31,5x32,5 cm.

PR3845X

Abdeckleiste Möbelkante aus Edelstahl für Hocheinbau. Abmessungen LxB: 59,4 x 5,5cm, kombinierbar für alle Kompaktgeräte, Backöfen und Schubladen bei übereinander angeordneter Montage.

STONE

Rechteckiger Pizzastein, aus Schamottstein, glasiert. Ideal zum Backen von Pizzen, Brot, Focaccia und anderen Gerichten, wie Gebäck oder Keksen. Abmessungen LxBxH: 420x375x18 mm

STONE2

Rechteckiger Pizzastein ohne Griffe, geeignet für 45cm und 60cm breite Backöfen. Abmessungen B42 x H1,8 x T37,5 cm. Ideal zum Backen von Pizzen mit den gleichen Ergebnissen wie in einem typischen Holzofen. Kann auch zum Backen von Brot, Focaccia und anderen Rezepten wie Torten, Flans oder Keksen verwendet werden.

Alternative Produkte

SO6102TG

Neptune Grey

Symbols glossary

BBQ: spezielle Grillfunktion für die doppelseitige Grillplatte. Geeignet für die Zubereitung von saftigen und knusprige Speisen im Backofen mit den typischen Grillaromen. Die gerippte Seite ist besonders geeignet für Fleisch und Käse, die glatte Seite für

A+: die Energieeffizienzklasse A+ ermöglicht eine Energieeinsparung von bis zu 10 % im Vergleich zur Klasse A.

Abtauen nach Zeit: Manuelle Abtaufunktion. Nach Ablauf der eingestellten Dauer wird die Funktion automatisch beendet.

Dreifach verglaste Backofentür: Anzahl der Scheiben der Gerätetür.

Elektro-Anschluss

Cool Door: der Backofen verfügt über eine Kombination aus Kühlgebläse und thermoreflektierenden Glasscheiben in der Backofentür. Die Außentemperatur liegt unter 50°C. Dieses System schützt zudem auch die seitlich angrenzenden Möbelfronten vor einer Überhi

Ober-/Unterhitze + Umluft: ein intensives und homogenes Garen, auch für komplexe Gerichte. Die Umluft ist aktiv und die Heizleistung kommt gleichzeitig von oben und unten. Das ventilierte Garen sorgt für ein schnelleres und gleichmäßigeres Garergebnis, so

Unterhitze: die Beheizung erfolgt nur von unten. Ideal für Gebäck, Aufläufe und Pizza.

Heißluft: diese Funktion ist ideal für alle Arten von Gerichten auch auf mehreren Ebenen. Die Beheizung erfolgt aus dem hinteren Teil des Backofens und verteilt sich schnell und gleichmäßig im Garraum.

Kindersicherung: Eine Tastensperre, die einen ungewollten Zugriff auf die Funktionen verhindert.

Kühlgebläse: zur Ermöglichung einer angenehmen und sicheren Oberflächentemperatur.

EVOScreen LCD-Display

Automatische Deaktivierung der Garraumbeleuchtung: Zur Energieeinsparung schaltet sich die Beleuchtung eine Minute nach Beginn des Garvorgangs automatisch aus. Die Option kann über das Einstellungsmenü deaktiviert werden. In diesem Fall bleibt die Beleuch

Ever Clean-Emaillierung: ist eine besondere Pyrolyse-Emaillierung, die dank ihrer geringeren Porosität eine bessere Reinigung des Garraums ermöglicht. Die Emaillierung schafft eine perfekte Oberfläche im gesamten Backofen inkl. der Backbleche und ist äuße

AIRFRY: spezielle Garfunktion für das Luftfrittieren. Ideal für das gesunde Frittieren im Backofen mit weniger Kalorien und Fett. Mit dieser Funktion können Sie schnell und einfach Gerichte wie Pommes frites, gebratenes Gemüse und Fisch zubereiten und dab

Ober-/Unterhitze: traditionelles, statisches Garen, geeignet für die Zubereitung von einem Gericht. Die Erhitzung erfolgt gleichzeitig von oben und unten. Das Garen ist schonender, ideal für alle Arten von Braten, Brot und Backwaren.

Heißluft + Unterhitze: diese Beheizungsart sorgt für ein perfektes Zusammenspiel sowohl von unten, als auch von oben. Ideal für Speisen, die besonders lange gegart werden müssen.

ECO-Funktion: diese Funktion eignet sich besonders für das Zubereiten von Speisen auf einer Ebene mit geringem Energieverbrauch. Um eine max. Energieeinsparung und Zeitersparnis zu erzielen, wird empfohlen, die Speisen ohne Vorheizung in den Garraum einzu

Großflächengrill: sehr intensive Erhitzung nur von oben durch ein doppeltes Heizelement. Hervorragend geeignet zum Grillen und Gratinieren. Er wird am Ende des Garvorgangs verwendet und sorgt für eine gleichmäßige Bräunung der Speisen.

Pizza: spezielle Funktion zum perfekten Backen von Pizzen auf dem Pizzastein, die innen weich und außen knusprig ist und deren Belag perfekt durchgebacken ist.

Vollglasinnentür: eine einzige Glasfläche für eine einfache Reinigung und beste Durchsicht in den Garraum.

Warmhalten: eine Warmhaltefunktion für Gerichte, Tassen oder Kochgeschirr.

Hefeteigfunktion: 40°C warme Luft bietet die perfekte Voraussetzung für die Gärung von Hefeteigmischungen. Wählen Sie einfach die Funktion aus und legen Sie den Teig für die angegebene Zeit in den Garraum.

Sabbath-Funktion: gedacht für die traditionelle jüdische Sabbatfeier. Das Garen kann somit ab dem Freitagabend zu Hause von Sonnenuntergang bis zum Eintritt der Dunkelheit am folgenden Samstag erfolgen. Bei Aktivierung wird eine automatische Backofenfunkt

Soft Close-System: alle Modelle sind mit einer fortschrittlichen Funktion zum sanften Schließen der Gerätetür ausgestattet.

Elektronische Temperatursteuerung: ermöglicht eine konstante Temperatur im Garraum mit einer Genauigkeit von ca. 2-3 °C. Optimal für das Garen von Speisen, die empfindlich auf Temperaturveränderungen reagieren.

Vapor Clean: eine einfache Reinigungsfunktion, die mit Hilfe von Dampf Ablagerungen im Garraum löst.

Nutzvolumen 78 l: umfasst die nutzbare Fläche des Garraums.

Umluft-Großflächengrill: sehr intensive Beheizung von oben durch ein doppeltes Heizelement. In Verbindung der Umluft ist das Grillen von größeren Fleischgerichten optimal möglich.

Turbo-Heißluft: die Beheizung erfolgt von oben, unten und zentral von der Rückseite des Garraums. Das Heißluftgebläse ist aktiv und ermöglicht ein sehr schnelles Garen, auch auf mehreren Ebenen. Ideal für größere Mengen an Gerichten, die ein intensives Ga

Innere Türverglasung: diese kann mit wenigen Handgriffen zur Reinigung herausgenommen werden.

Seitliche Innenbeleuchtung: zwei gegenüberliegende Beleuchtungen erhöhen die Sicht auf das Innere des Garraums.

Schnellvorheizung: vor dem Garen findet eine schnelle Vorheizphase statt, die eine Verkürzung der Garzeit bis zu 50 % ermöglicht.

Anzahl der Garebenen: der Garraum verfügt über 5 Garebenen.

Teleskopschienen: ermöglichen das Gargut gleitend aus dem Backofen herauszuziehen zu bequem und sicher zu entnehmen,

Touch Control: mit der benutzerfreundlichen Touch-Bedienung lässt sich das Gerät per Fingertipp sehr leicht bedienen.

Nutzvolumen 68 l: umfasst die nutzbare Fläche des Garraums in Litern.

STONE: spezielle Garfunktion für den rechteckigen, glasierten Schamottstein PPR2. Die Abmessungen sind Ideal für Pizza, Brot, Focaccia und andere Backwaren, wie Blechkuchen oder Gebäck etc.