SO6102TS

Категория	60 см
Семейство продуктов	Духовой шкаф
Источник питания	Электрический
Источник нагрева	Электрический
Способ приготовления	Термовентилируемый
Тип	Традиционная
Система очистки	Паровая очистка
EAN-**код**	8017709295257

Эстетика

Эстетика	Linea	**Тип шелкографии**	Символы
Цвет	Серебристый	**Дверца**	Полностью стеклянная
Отделка	Глянцевый	**Ручка**	Linea
Дизайн	Плоский	**Ручки**	Хромированный
Материал	Стекло	**Логотип**	Шелкография
Тип стекла	Стекло Stopsol	**Поворотные переключатели**	Linea
Цвет шелкографии	Белый		

Управление

Тип дисплея	EvoScreen	**Управление**	Поворотные переключатели/ сенсорные кнопки
Вид дисплея (технология)	LCD-дисплей	**Количество переключателей**	2

Программы/ функции

Количество функций приготовления	10

smeg

Традиционные функции приготовления

- Статический
- Вентилируемый
- Термовентилируемый
- Турбо
- Eco
- Гриль большой
- Гриль большой + конвекция
- Нижний нагрев
- Нижний + задний нагрев + конвекция
- Функция "Пицца"

Другие функции

- Размораживание по времени
- Поднятие теста
- Приготовление на камне
- Барбекю
- Аэрогриль
- Шаббат

Функции очистки

- Паровая очистка

Опции

Программирование времени	Отсрочка включения и автоматическое отключение в конце приготовления	**Другие опции**	Поддержание тепла, Eco Light, Вкл./выкл. звука, Освещение
Таймер поминутный	Да	**Режим** Showroom	Да
Счетчик минут	1	**Быстрый предварительный разогрев**	Да
Блокировка управления	Да		

Технические характеристики

Объем (л)	72 l	**Открывание дверцы**	Стандартное открывание
Минимальная температура	30 °C	**Дверца**	Холодная
Максимальная температура	280 °C	**Съемная дверца**	Да
Количество уровней приготовления	5	**Внутреннее стекло дверцы сплошное**	Да
Количество конвекторов	1	**Внутренние стекла дверцы съемные**	Да
Количество ламп подсветки	2	**Количество стекол дверцы**	3
Тип подсветки	Галогенная	**Петли** Soft Close	Да
		Петли Soft Open	Да
		Воздуховод	Фиксированный

Возможность самостоятельной замены ламп освещения	Да
Мощность ламп подсветки	40 Вт
Освещение при открытой дверце	Да
Мощность нижнего нагревательного элемента	1200 Вт
Мощность гриля	1750 Вт
Мощность кольцевого нагревательного элемента	2000 Вт
Автоматическое отключение при открытой дверце	Да
Система охлаждения	Тангенциальная
Канал охлаждения	Одинарное
Размеры внутренней камеры (ВхШхГ)	353x470x401 мм
Регулировка температуры	Электронный
Материал внутренней камеры	Эмаль Ever Clean

Производительность/ Энергопотребление

Класс энергоэффективности	A+
Полезный объем	68 л
Потребление энергии за цикл с естественной конвекцией	1,15 кВт/ч
Потребление энергии за цикл с естественной конвекцией	4,14 МДж
Потребление энергии за цикл с принудительной конвекцией	2,45 МДж
Потребление энергии за цикл с принудительной конвекцией	0,68 кВт/ч
Количество духовых шкафов	1
Индекс энергоэффективности	81 %

Аксессуары в комплекте

Решетка с ограничителем	1
Противень эмалированный (20 мм)	1
Глубокий эмалированный противень (50 мм)	1
Решетка для противня	1
Телескопические направляющие неполного выдвижения	1

Электрическое подключение

Напряжение	220-240 В
Сила тока	13 А
Номинальная мощность	3000 Вт
Частота тока	50/60 Гц
Длина электрического кабеля	115 см

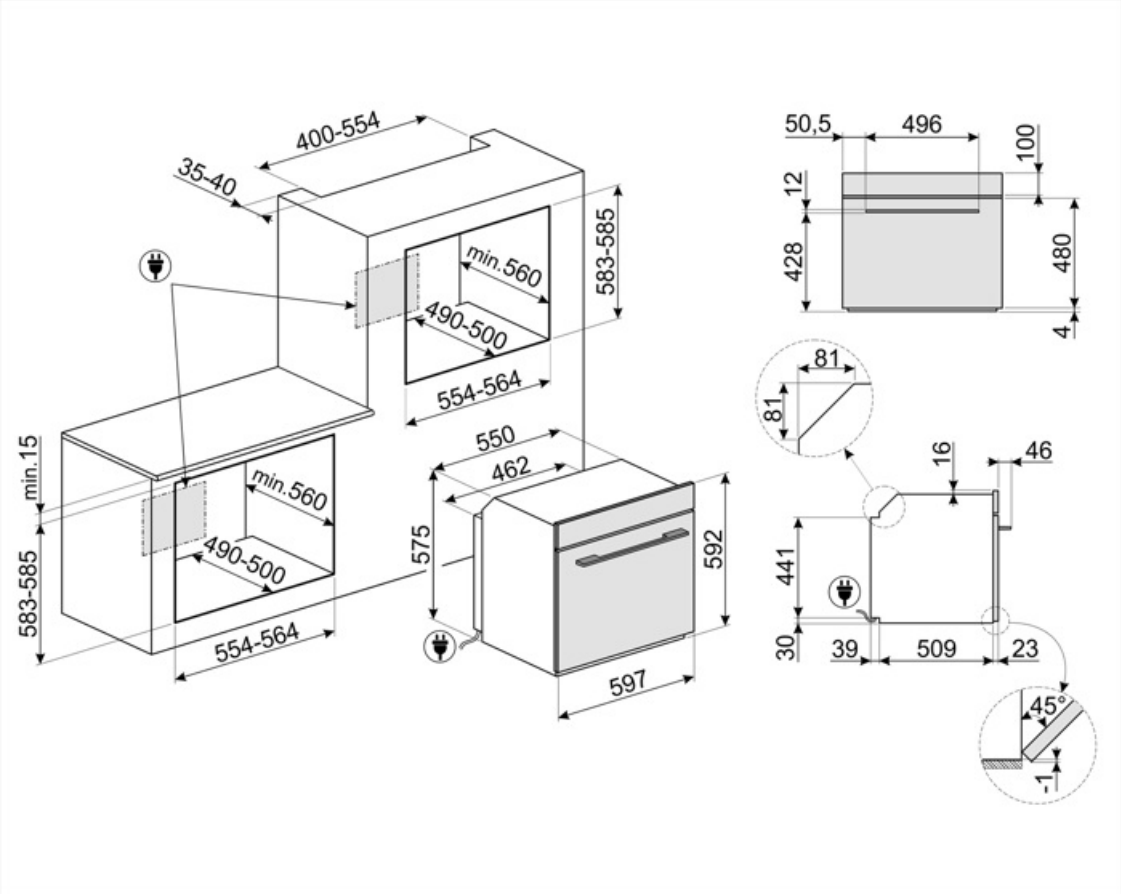
400-554
35-40
583-585
min.560
490-500
554-564
min.15
583-585
min.560
490-500
554-564
550
462
575
592
597
50,5
496
100
12
428
480
4
81
81
16
46
441
30
39
509
23
45°
-1

Совместимые Аксессуары

AIRFRY

AIRFRY2

BBQ

Двусторонний гриль для барбекю. Подходит для приготовления сочных и хрустящих блюд в духовке с типичным вкусом блюд на гриле. Ребристая сторона особенно подходит для мяса и сыров. Гладкая сторона для рыбы, морепродуктов и овощей.

ET20

Эмалированный противень, глубина 20 мм

ET50

Эмалированный противень, глубина 50 мм

GTP2

GTT2

PALPZ

Лопатка для пиццы с откидной ручкой Ширина: 315 мм Длина: 325 мм

PR3845X

Нержавеющая сталь с обработкой против отпечатков пальцев. Декоративная планка для установки приборов в колонну. Совместима с большинством духовых шкафов.

SFLK1

Блокировка управления

STONE

Прямоугольный огнеупорный камень PPR2. Идеально подходит для приготовления пиццы с такими же результатами, как в обычной дровяной печи. Также можно использовать для выпечки хлеба, фокаччи и других рецептов, таких как пироги или печенье. Размеры: 42 x 1,8 x 37,5 см

STONE2

Alternative products

SO6102TG

Neptune Grey

SO6102TB3

Черный

Symbols glossary

Специальная функция для приготовления барбекю с двух сторон. Подходит для приготовления сочных и хрустящих блюд в духовке с характерным вкусом.

A+: класс энергоэффективности A+ помогает сэкономить до 10% энергии по сравнению с классом A. Гарантируется максимальная производительность при минимальном потреблении.

Размораживание по времени: с помощью этой функции время размораживания продуктов определяется автоматически.

Автоматическое отключение подсветки: для большей экономии энергии освещение выключается автоматически через одну минуту после начала приготовления.

Эмаль Ever Clean: эмаль Ever Clean наносится электростатически, чтобы предотвратить образование трещин или сколов с течением времени. Это особая эмаль, устойчивая к бытовым кислотам, которая, помимо приятного блеска, способствует более тщательной очистке стенок духовки благодаря своей меньшей пористости. После нанесения ее запекают при температуре выше 850°C и медленно полимеризуют с научно определенной скоростью, чтобы обеспечить однородную глубину и прочность. Эмаль Ever Clean создает безупречный вид как внутри духовки, так и на противнях, что делает поверхности духовки невероятно привлекательными и сохраняет их в течение долгого времени, так как снижает адгезию жира во время приготовления.

Верхний + нижний нагрев с конвекцией: нагревательные элементы, работающие одновременно с вентилятором, предназначены для обеспечения более равномерного нагрева, аналогично традиционному приготовлению, поэтому требуется предварительный нагрев. Наиболее подходит для блюд, требующих медленного приготовления.

Только нижний нагревательный элемент: эта функция идеально подходит для продуктов, требующих дополнительной базовой температуры без поджаривания, например кондитерские изделия, пицца. Также подходит для медленного приготовления рагу и запеканок.

Блокировка управления: некоторые модели оснащены устройством для блокировки управления, чтобы не было возможности случайно изменить программу/ цикл приготовления, включить или выключить прибор.

Система воздушного охлаждения: для обеспечения безопасной температуры поверхности.

Дверца с тройным остеклением

Электрический

Холодная дверца: у большинства духовых шкафов Smeg есть «холодная дверь». Благодаря сочетанию тангенциального охлаждения и внутренних теплоотражающих стекол, температура на внешней поверхности дверцы поддерживается ниже 50°C. Эта система не только обеспечивает безопасность, но и защищает боковые поверхности мебели от перегрева духовкой.

Верхний и нижний нагрев: традиционный метод приготовления, который лучше всего подходит для блюд, расположенных в центре духовки. верхняя часть духовки всегда будет самой горячей. Идеально подходит для жаркого, фруктовых кексов, хлеба и т. д.

Кольцевой + нижний нагрев+ конвекция: добавление нижнего элемента добавляет дополнительный нагрев снизу для пищи, которая требует дополнительного приготовления.

Комбинация вентилятора и круглого элемента вокруг него дает метод приготовления горячим воздухом. Это дает множество преимуществ, включая отсутствие предварительного нагрева, если время приготовления превышает 20 минут, отсутствие передачи аромата при одновременном приготовлении различных продуктов, меньшее количество энергии и более короткое время приготовления. Подходит для всех видов еды.

Использование гриля дает отличные результаты при приготовлении мяса средних и малых порций, особенно в сочетании с вертелом (где это возможно). Также идеально подходит для приготовления колбас и бекона.

Функция пиццы: специальная функция для приготовления пиццы на специальном камне. Это позволяет получить мягкую внутри и хрустящую снаружи пиццу с идеально приготовленной начинкой, а не сухой и не подгоревшей.

Полностью стеклянная внутренняя поверхность дверцы, единая плоская поверхность, которую легко поддерживать в чистоте.

Подогрев пищи

Воздух при 40°C создает идеальные условия для расстойки дрожжевого теста. Просто выберите функцию и поместите тесто в предназначенную для этого емкость.

Шаббат: эта функция позволяет вам готовить пищу в субботу, праздник отдыха в иудейской религии, соблюдая предписания.

Soft close: все модели оснащены функцией плавного закрывания двери, что позволяет устройству закрываться плавно и бесшумно.

ЭКО: приготовление с низким энергопотреблением: эта функция особенно подходит для приготовления на одном уровне с низким энергопотреблением. Рекомендуется для всех типов продуктов, кроме тех, которые могут выделять много влаги (например, овощи). Чтобы добиться максимальной экономии энергии и сократить время, рекомендуется помещать продукты в духовку без предварительного нагрева рабочей камеры.

Гриль с конвекцией: конвектор снижает сильный жар от гриля, обеспечивая отличный метод приготовления на гриле различных продуктов, отбивных, стейков, колбасок и т. д., Обеспечивая равномерное поджаривание и распределение тепла без высушивания продуктов. Два верхних уровня рекомендуются для использования, а нижняя часть духовки может использоваться для одновременного поддержания тепла, что является отличным средством при приготовлении завтрака на гриле. Малый гриль (только центральная часть) идеально подходит для небольшого количества блюд.

Кольцевой+ верхний + нижний нагревательные элементы: использование вентилятора с обоими элементами позволяет готовить пищу быстро и эффективно, что идеально подходит для больших объемов, требующих тщательного приготовления. Он предлагает такой же результат, как и гриль, перемещая тепло вокруг пищи вместо перемещения самой пищи, позволяя приготовить продукт любого размера или формы.

Внутреннее стекло дверцы: снимается для очистки несколькими быстрыми движениями.

Подсветка сбоку: две лампы на противоположных сторонах внутренней камеры улучшают обзор внутри духовки.

Быстрый предварительный нагрев: с помощью функции быстрого предварительного нагрева можно достичь выбранной температуры всего за несколько минут.

В камере духового шкафа предусмотрено 5 разных уровней приготовления.

Телескопические направляющие: позволяют выдвинуть противень и проверить продукт, не вынимая полностью из духовки.

Электронный контроль температуры: позволяет поддерживать температуру внутри духовки с точностью до 2–3°C. Это позволяет готовить блюда, очень чувствительные к перепадам температуры, такие как пирожные, суфле, пудинги.

Указан полезный объем внутренней камеры в литрах.

Вместимость указывает объем полезного пространства в камере духового шкафа в литрах.

Функция приготовления на прямоугольном огнеупорном камне PPR2. Размеры идеально подходят для приготовления пиццы с теми же результатами, как традиционной дровяной печи.

Очистка паром: простая функция очистки с использованием пара для удаления отложений в камере духового шкафа.

Дисплей EVOScreen

Специальная функция приготовления на решетке для фритюрницы AIRFRY. Идеально подходит для традиционной жарки в духовке, но с меньшим количеством калорий и жира.