# SO6104APG



| | |
|---|---|
| **Kategorie** | 60 cm |
| **Skupina výrobků** | Termostat |
| **Vitality System** | Ano |
| **Elektrické napájení** | Elektřina |
| **Cooking method** | Multitech |
| **Technologie páry** | Omnichef |
| **Cleaning system** | Parní čištění |
| **EAN kód** | 8017709326791 |

## Aesthetics

| | | | |
|---|---|---|---|
| **Estetika** | Linea | **Serigraphy colour** | Black |
| **Barva** | Neptune Grey | **Dvířka** | Plné sklo |
| **Povrchová úprava** | Matně | **Rukojeť** | Linie minimal |
| **Design** | Flat | **Barva rukojeti** | Satinová kovová a černá |
| **Materiál** | Sklo | **Logo** | Silk screen |
| **Typ skla** | Clear | | |

## Ovládání

| | | | |
|---|---|---|---|
| **Zobrazovat jako** | VivoScreen | **Počet jazyků displeje** | 20 |
| **Technologie displeje** | TFT | **Zobrazit jazyky** | Italiano, English (UK), Français (FR), Français (CA), Nederlands, Español (ES), Español (MX), Português (PT), Svenska, Русский, Deutsch (DE), Dansk, Norsk, Polski, English (AU), Suomi, Ukrainian, Kazakh, Afrikaans (ZA), Zulu (ZA) |
| **Nastavení ovládání** | Pokročilé plně dotykové | | |

## Programy/funkce

| | |
|---|---|
| **Počet funkcí vaření** | 26 |
| **Automatické programy** | 150 |
| **Úrovně podporované párou** | 3 + manuální |

**Přizpůsobitelné recepty** 10

**Tradiční funkce vaření**

 Statický

 S ventilátorem

 Circulaire

 Turbodmychadlo

 Eco

 Velký gril

 Ventilátorový gril (velký)

 Základ

 Circulaire + spodní část

 Pizza

**Funkce vaření s pulzní párou**

 S ventilátorem

 Circulaire

 Circulaire + spodní část

 Turbodmychadlo

 Gril s ventilátorem

**Funkce vaření s párou**

 Pára

 S ventilátorem

 Circulaire

Circulaire + spodní část

 Sous Vide

**Další funkce páry**

 Čištění nádrže

 Odvod vody

 Přívod vody

 Odstraňování kamene

**Mikrovlnné funkce**

 Mikrovlnná trouba

 S ventilátorem

 Circulaire

 Mikrovlnná trouba + gril

Mikrovlnné vlny + Circulaire + spodní část

**Multitechnologické funkce**

Multitech

Twintech

**Další funkce**

 Rozmrazování podle času

 Rozmrazování podle hmotnosti

 Kynutí

 Vaření na kameni

 Gril

 Teplovzdušné fritování

 Udržování teplých pokrmů

 Stojan na talíř/ohřívač

 Sabbath

**Funkce čištění**

 Parní čištění

## Možnosti



| | |
|---|---|
| **Možnosti nastavení času** | Odložený start a automatické ukončení vaření |
| **Minutka** | Ano |
| **Časovač** | 2 |
| **Zámek ovládacích prvků/dětská pojistka** | Ano |
| **Další možnosti** | Udržování teplých pokrmů, Eko světlo, Nastavení jazyka, Displej digitálních hodin, Hlasitost tónů, Jas, Odstíny |
| **Vaření pomocí sondového teploměru** | Ano |
| **Vícestupňové vaření** | Ano, až 2 kroky |
| **Chytré vaření** | Ano |
| **SameTime** | Ano |
| **Vaření DeltaT** | Ano |
| **Možnost předvádění v showroomu** | Ano |
| **Demo-výukový režim** | Ano |
| **Dotykový průvodce** | Ano |
| **chronologické přehledy** | Ano, posledních 10 využitých funkcí |
| **Rychlé předehřívání** | Ano |
| **Instant GO** | Ano |

## Technické parametry



| | |
|---|---|
| **Capacity (Lt)** | 68 l |
| **Caries dentis** | QS-Galileo |
| **Minimální teplota** | 25 °C |
| **Maximální teplota** | 250 °C |
| **Počet polic** | 5 |
| **Počet ventilátorů** | 1 |
| **Počet světel** | 2 |
| **Typ osvětlení** | víceúrovňová LED |
| **Výkon osvětlení** | 5 W |
| **Světlo při otevření dvířek** | Ano |
| **Nižší výkon topného článku** | 1200 W |
| **Horní topný článek – výkon** | 1000 W |
| **Prvek grilu – výkon** | 1700 W |
| **Velký gril – výkon** | 2700 W |
| **Kruhový topný článek – výkon** | 2000 W |
| **Topení pozastaveno při otevření dvířek** | Ano |
| **Typ otevřených dvířek** | Standardní otevírání |
| **Dvířka** | Chlad |
| **Speciálně upravená vnitřní část skleněných dvířek** | Ano |
| **Celkový počet dveřních skel** | 4 |
| **Závěsy jemného dovření** | Ano |
| **Soft Open** | Ano |
| **Měnič** | Ano |
| **Míchadlo** | Ano |
| **Komín** | Dvojitý |
| **Chladicí systém** | Odstředivá síla |
| **Cooling duct** | Double |
| **Speed Reduction Cooling System** | Yes |
| **Interval páry** | 20 - 100% |
| **Rozměry použitelného vnitřního prostoru (V x Š x H)** | 353x470x397 mm |
| **Řízení teploty** | Elektronické |
| **Materiál vnitřní části** | Smalt Ever clean |
| **Napouštění vody** | Fill&Hide 2, automaticky |
| **Objem nádržky** | 2 l |

## Výkon/energetický štítek

| | | | |
|---|---|---|---|
| **Čistý objem vnitřního prostoru** | 68 l | **Efektivní výkon mikrovlnné trouby** | 900 W |
| **Počet vnitřních prostorů** | 1 | | |

## Přiložené příslušenství

| | | | |
|---|---|---|---|
| **Stojan se zadním dorazem (nerez, konkávní)** | 1 | **Nerezový perforovaný hluboký plech (40 mm)** | 1 |
| **Hluboký smaltovaný plech (50 mm)** | 1 | **Teleskopické vodicí lišty, celková extrakce** | 1 |
| **Vkládací mřížka** | 1 | **Teplotní sonda** | Ano, vícebodový |
| **Nerezový plech (20 mm)** | 1 | | |

## Elektrické připojení

| | | | |
|---|---|---|---|
| **Napětí** | 220-240 V | **Jmenovitý příkon** | 3000 W |
| **Zástrčka** | Ne | **Kmitočet (Hz)** | 50/60 Hz |
| **Stávající** | 13 A | **Power supply cable length** | 150 cm |

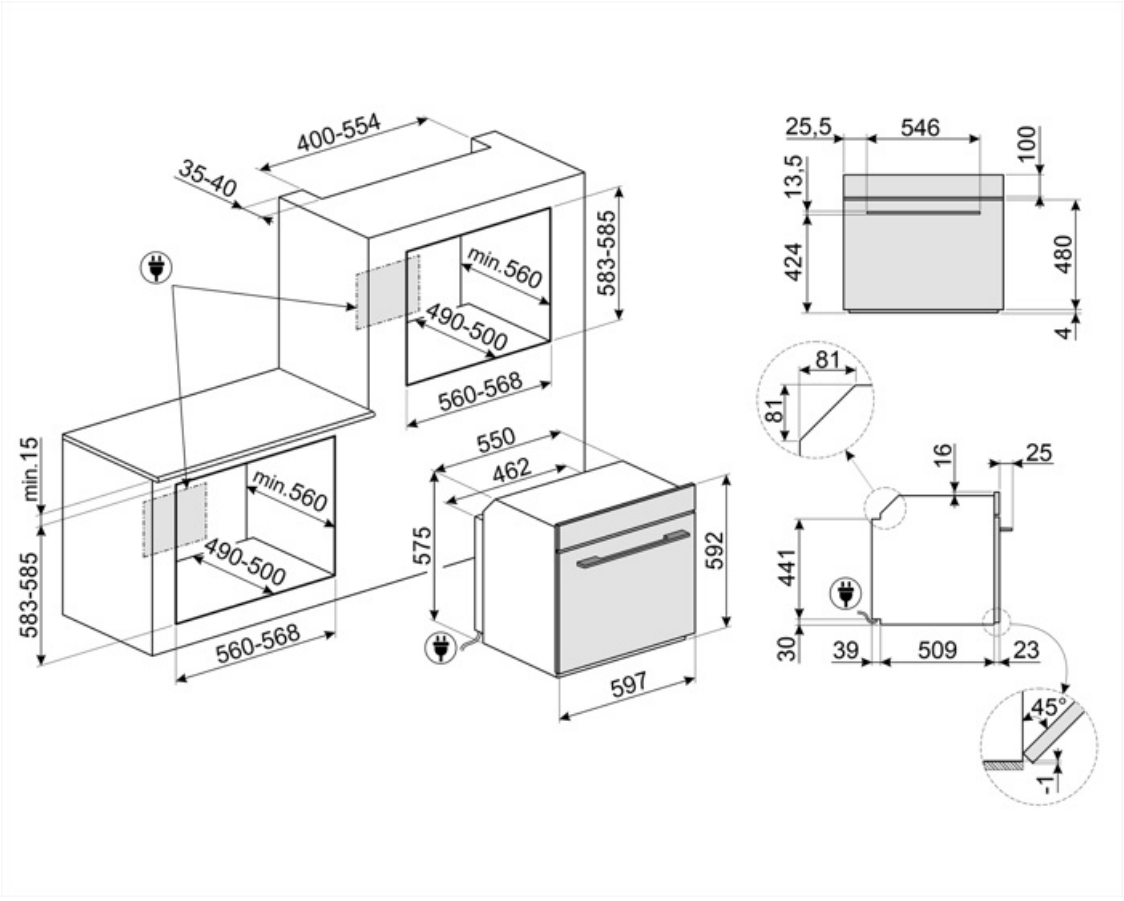

## Compatible Accessories



### AIRFRY2

Nádoba horkovzdušné fritézy. Ideální pro nahrazení tradičního smažení v troubě, ale s menším množstvím kalorií a tuku. Umožňuje rychlou a jednoduchou přípravu pokrmů, jako jsou hranolky, smažená zelenina a ryby, a zajišťuje dokonalé propečení a křupavost.



### BX640

Nerezový plech pro parní troubu, V40 x Š455 x H176 mm



### BX640PL

Stainless steel perforated tray. To cook many types of vegetables, fish, white meats, ravioli or other varieties of stuffed pasta, preserving all the vitamins and mineral salts for a richer, fuller and natural flavour



### ET50

Smaltovaný plech, 50 mm hluboký



### GTTV2

Totally extractable telescopic guides (1 level), suitable for steam ovens. Made in stainless steel, they guarantee stability and facilitate the smooth extraction of the trays.



### PR3845N

Černý kryt nábytku při instalaci více troubí ve sloupci



### STONE2

Obdélníkový kámen na pizzu bez držadel, vhodný pro trouby o šířce 45 cm a 60 cm. Rozměry Š42 x H1,8 x D37,5 cm. Ideální pro přípravu pizzy se stejnými výsledky jako v typické peci na dřevo. Lze jej použít i na pečení chleba, focaccie a dalších receptů, jako jsou koláče, placky nebo sušenky



### BBQ

Double sided plate BBQ. Suitable for recreating succulent and crispy dishes in the oven with the typical taste of grilled cooking. The ribbed side is particularly suitable for meats and cheeses. The smooth side for fish, seafood and vegetables.



### BX640P

Nerezový perforovaný plech pro parní troubu, V40 x Š455 x H176 mm



### ET20

Smaltovaný plech, 20 mm hluboký



### GTT2

Totally extractable telescopic guides (1 level), suitable for traditional ovens. Made in stainless steel, they guarantee stability and facilitate the smooth extraction of the trays.



### PALPZ

Lopata na pizzu se sklopnou rukojetí šířka: 315 mm délka: 325 mm



### PR3845X

Nerezová ocel s ochranou proti otiskům. Kryt na nábytek ve sloupcové instalaci více pecí

## Alternative products



**SO6104APN**

Černá



**SO6104APS**

Stříbrná

# Symbols glossary



Speciální funkce přípravy pokrmu pro oboustranné grilování na desce. Vhodné pro přípravu šťavnatých a křupavých pokrmů v troubě s typickou chutí grilovaného jídla. Vroubkovaná strana je vhodná zejména na maso a sýry, hladká strana na ryby, mořské plody a zeleninu.



Dětský zámek: některé modely jsou vybaveny zařízením pro uzamčení programu/cyklu, takže jej nelze omylem změnit.



Pouze s technologií Galileo Multi Cooking je možné kombinovat až tři různé technologie a využít z nich to nejlepší: vaření v páře, mikrovlnné vaření a konvekční vaření. Trouby této generace mohou používat kterýkoli z těchto způsobů vaření samostatně nebo je mohou libovolně kombinovat. Obojí sleduje horizontální přístup k vaření (vícestupňový), při němž jsou různé techniky vaření řazeny za sebou, a vertikální přístup (vícestupňový), při němž současně dochází k naprosto volné kombinaci tří z nich. Vaření v páře je zdravé, mikrovlnné vaření rychlé a tradiční vaření křupavé. Trouba ví, jak je dávkovat a rozumně používat, aby zaručila inovativní výsledky s úsporou času až 70 % ve srovnání s tradičním vařením



Rozmrazování podle hmotnosti: Pomocí této funkce se určuje doba odmrazování



Funkce odstranění vodního kamene: Je nezbytné odstranit přebytečné usazeniny vodního kamene v nádrži a umožnit řádný provoz výrobku. Potřeba provést tuto operaci je signalizována samotným výrobkem.



Čtyři skla: Počet skel dvířek.



Systém napouštění vody je navržen tak, aby zlepšil estetiku trouby. Napouštěcí a vypouštěcí trubku lze kdykoli během cyklu vaření snadno vyjmout z trouby a doplnit vodu, aniž by bylo nutné otevírat dvířka , což zaručuje nekonečné trvání páry.



Technologie dvojitého komínu vytváří speciální proudění vzduchu uvnitř dutiny, které snižuje kondenzaci uvnitř dutiny během mikrovlnné přípravy pokrmů, kdy je dutina studená a jídlo teplé



Rozmrazování podle času: pomocí této funkce se automaticky určuje doba rozmrazování potravin.



Pečení DeltaT Trouba automaticky nastaví teplotu ve vnitřním prostoru na předem definovanou teplotu (nazvanou deltaT), která je vyšší než teplota v jádře zjištěná sondou. Když sonda zjistí v jádru o stupeň více, trouba automaticky zvýší vnitřní teplotu o jeden stupeň. Trouba nabízí možnost volby mezi třemi různými režimy pečení s deltaT (pomalý, střední a rychlý) a nastavení libovolné teploty jádra. Koncentrace technologií, které umožňují získat křehké, šťavnaté a zdravé produkty nejvyšší kvality.




4,3" displej VIVOscreen nabízí pokročilé barevné dotykové rozhraní pro automatickou správu programů, jako je Delta T, Multi-step a SameTime.



Automatické vypnutí osvětlení: pro větší úsporu energie se osvětlení automaticky vypne po jedné minutě od začátku vaření.

Elektřina

Smaltovaný interiér: Smaltovaný interiér všech pecí Smeg má speciální antacidový povrch, který pomáhá udržovat interiér čistý snížením množství přilnuté mastnoty z vaření.

Fresh Touch: Většina trub Smeg má „chladná dvířka“. Díky kombinaci tangenciálního chlazení a vnitřních termoreflexních skel je teplota na vnějším povrchu dvířek udržována pod 50 °C. Kromě zajištění bezpečnosti chrání tento systém vedlejší nábytek před přehřátím troubou.

Ventilátor s horními a dolními topnými články: Cílem prvků v kombinaci s ventilátorem je zajistit rovnoměrnější teplo, což je podobný způsob jako u konvekčního vaření, takže je zapotřebí předehřev. Nejvhodnější pro jídla vyžadující pomalé vaření.

Pouze horní a dolní topný článek: tradiční způsob vaření nejvhodnější pro jednotlivá jídla umístěná uprostřed trouby. Horní část trouby bude vždy nejteplejší. Ideální na pečení, ovocné koláče, chléb atd.

Pouze spodní topný článek: Tato funkce je ideální pro jídla, která vyžadují zvýšenou základní teplotu bez gratinování, např. pečivo, pizzu. Vhodné také pro pomalé vaření dušeného masa a jídel vařených v kastrolech.

Circulaire s dolním prvkem: Přidání spodního topného článku přidává extra teplo v spodní části pro jídla, která vyžadují extra vaření.

Circulaire: Kombinace ventilátoru a kruhového topného článku kolem něj poskytuje způsob vaření s horkým vzduchem. To poskytuje mnoho výhod, včetně nepotřebného předehřívání, pokud je doba vaření delší než 20 minut, žádný přenos chuti při vaření různých jídel najednou, méně energie a kratší doby vaření. Dobré pro všechny druhy jídla.

ECO

EKO: Kombinace grilu, ventilátoru a spodního topného článku je vhodná zejména pro vaření malých množství jídla.

Grilovací topný článek: Použití grilu přináší vynikající výsledky při vaření masa středních a malých porcí, zejména v kombinaci s Rotisserie (je-li to možné). Také ideální pro přípravu klobás a slaniny.

Ventilátor s grilovacím topným článkem: Ventilátor snižuje intenzivní teplo z grilu, poskytuje vynikající způsob grilování různých potravin, kotlet, steaků, klobás atd., čímž zajišťuje rovnoměrné gratinování a distribuci tepla, aniž by jídlo vyschlo. Dvě nejvyšší úrovně doporučené k použití a spodní část trouby mohou být použity k udržení jídel v teple, a zároveň jsou vynikajícím zařízením při vaření grilované snídaně. Poloviční gril (pouze střední porce) je ideální pro malé množství jídla.

Mikrovlnná trouba: Mikrovlny pronikající přímo do jídla a zajišťují velmi rychlé vaření se značnými úsporami energie. Vhodné pro vaření bez tuku, jsou také schopny rozmrazovat a ohřívat potraviny bez změny jejich původního vzhledu a aroma. Mikrovlnnou funkci lze také kombinovat s konvenčními funkcemi se všemi výslednými výhodami. Ideální pro všechny druhy potravin.

Vaření se současným použitím topného článku v kombinaci s ventilátorem a mikrovlnnou troubou.

Mikrovlnná trouba + grilovací topný článek: Použití grilu vede k dokonalému opečení povrchu jídla. Působení mikrovln umožňuje rychlé vaření vnitřní části jídla.

Ventilátor v kombinaci s tradičním vařením, při kterém se teplo vytváří shora a zdola, zajišťuje rovnoměrné teplo. Přidání funkce mikrovln umožňuje stejné výsledky vaření za kratší dobu.

Funkce pizzy: Současný provoz tří článků zajišťuje optimální vaření při použití s kamenem na pizzu Smeg.



FUN_SOUS_VIDE_72 dpi



Vaření v páře: je to přirozený způsob vaření jakéhokoli druhu výrobku, od zeleniny až po dezerty, aby byly zachovány nutričních a organoleptické vlastnosti ingrediencí. Ideální pro vaření bez tuku, k ohřevu jídla bez sušení. Pára je ideální pro současné vaření jídel, které vyžadují různé doby vaření.



Ventilátor v kombinaci s tradičním vařením, při kterém se teplo vytváří shora a zdola, zajišťuje rovnoměrné teplo. Přidání funkce páry umožňuje stejné výsledky vaření za kratší dobu.



Circulaire element s párou: Vaření se současným použitím kruhového topného tělesa v kombinaci s ventilátorem a přívodem páry.



FUN_STEAM_OTHER_WATER_IN_OUT_72 dpi



Circulaire element s horními a dolními topnými články: Použití ventilátoru s oběma prvky umožňuje rychlé a efektivní vaření jídel, ideální pro velká jídla, která vyžadují důkladné vaření. Nabízí podobný výsledek jako Rotisserie, s prouděním tepla kolem jídla, namísto pohybu samotného jídla, což umožňuje vařit jakékoli množství nebo tvar jídla.



Ventilátor s grilem a párou: Pro přípravu perfektně opečeného masa. Extra vlhkost udržuje maso šťavnaté a jemné, zatímco teplo z



Circulaire element s parním asistentem: Poskytuje potravinám během vaření extra vlhkost. Vynikající pro pečení chleba. Vlhkost umožňuje, aby se těsto na chleba na začátku pečení více nabobtnalo, čímž vzniká provzdušněné a lehce tvarované těsto. Zbývající část procesu vaření umožňuje vytvoření charakteristické kůrky.



Circulaire element + spodní prvek s parním asistentem: Ideální pro ohřev dortů a koláčů. Tato funkce obnoví křupavost korpusu, zatímco náplň nevyschne kvůli dodatečné vlhkosti v prostoru pro vaření.



Circulaire element s parním asistentem: Poskytuje potravinám během vaření extra vlhkost. Vynikající pro pečení chleba. Vlhkost umožňuje, aby se těsto na chleba na začátku pečení více nabobtnalo, čímž vzniká provzdušněné a lehce tvarované těsto. Zbývající část procesu vaření umožňuje vytvoření charakteristické kůrky.



Turbo s párou: Pro přípravu perfektně opečeného masa. Extra vlhkost udržuje maso šťavnaté a jemné, zatímco teplo z funkce turba vytváří karamelizované chutě, které známe a milujeme.



Celoskleněné vnitřní dvířka: Celoskleněné vnitřní dvířka, jeden rovný povrch, který se snadno udržuje čistý.



KEEP_WARM_72dpi



Ohřev: Možnost ohřevu jídla a udržení připravených pokrmů teplých.



Vaření s teplotní sondou: Je možné zobrazit teplotu detekovanou sondou a nastavit cílovou teplotu, kterou má jídlo dosáhnout. Když jádro jídla dosáhne požadované teploty, vaření se zastaví



Vzduch s teplotou 40 °C poskytuje perfektní prostředí pro kynutí kvasnicového těsta. Jednoduše vyberte funkci a umístěte těsto do vnitřního prostoru pro přidělené



Rychlé předehřátí: Funkci rychlého předehřátí lze použít k dosažení zvolené teploty během několika minut.



Sabbath: Tato funkce umožňuje vařit jídlo během soboty, svátku odpočinku v židovském náboženství, při respektování přikázání. Trouba funguje

Dotykový průvodce: Podržením libovolného symbolu po dobu 3 sekund získáte informace o jeho funkci

Vnitřní prostor trouby má 5 různé úrovně vaření.

Systém chytrého vaření: pro dokonalé vaření je jednoduše nutné zvolit druh a hmotnost jídla a teplotu vaření: jakékoli jiné nastavení bude nastaveno automaticky.

Jemné dovření: všechny modely jsou vybaveny pokročilou funkcí jemného dovření dvířek, což umožňuje plynulé a tiché zavírání zařízení.

Pro zajištění optimálního fungování spotřebiče se doporučuje provádět čištění nádrže zhruba jednou za 2 – 3 měsíce.

Teleskopické lišty: umožňují vytáhnout jídlo a zkontrolovat jej, aniž byste jej museli zcela vyjmout z trouby.

Elektronické ovládání: Umožňuje udržovat teplotu uvnitř trouby s přesností 2 – 3 °C. Umožňuje připravovat jídla, která jsou velmi citlivá na změny teploty, jako jsou koláče, suflé, pudinky.

Parní čištění: jednoduchá funkce čištění pomocí páry k uvolnění usazenin ve vnitřním prostoru trouby.

Objem udává množství použitelného prostoru v troubě v litrech.

Objem udává množství použitelného prostoru v troubě v litrech.

Keep warm: funkce umožňuje udržovat vařené jídlo v teple.

INSTANT GO: aktivací této možnosti můžete okamžitě začít vařit. Předehřátí je zahrnuto v době vaření a trouba postupně dosáhne požadované teploty Zvláště vhodné pro zmrazené potraviny.

Aktivní a řízená distribuce mikrovln Ventilátor mikrovlnní trouby Stirrer rovnoměrně rozděluje vlny v troubě, čímž snižuje potřebu otočného talíře.

Vícebodová teplotní sonda má tři detekční body. To znamená, že se zjišťuje nejen teplota jádra, ale také teplota v ostatních oblastech. Trouba všechny tyto údaje zpracuje tak, aby nedocházelo k nerovnoměrnému pečení. Každý produkt tak může být připraven v profesionálním restauračním stylu.

Nejnovější generace LED osvětlení umístěného po celé výšce vnitřního prostoru zaručuje dokonalou viditelnost ve více úrovních. Bez ohledu na to, kolik plechů vložíte do trouby, jídlo uvnitř bude vždy dobře viditelné a můžete zkontrolovat průběh procesu pečení. Kromě zaručené účinnosti má LED osvětlení také moderní vzhled a nízkou spotřebu energie, ušetří až 80 % nákladů a vydrží 25krát déle než tradiční halogenové žárovky.

Dokonalý způsob, jak si v několika jednoduchých krocích sestavit kompletní jídelníček se značnou úsporou času. Velký vnitřní prostor pojme více druhů potravin najednou, které lze připravovat bez výměny pachů. Pečlivě prozkoumané termodynamické proudy zajišťují rovnoměrné vaření na všech úrovních. Algoritmus SameTime vypočítává časy, funkce přípravy pokrmu a všechny parametry tak, aby byly 3 pokrmy připraveny současně

Invertorová technologie umožňuje generovat mikrovlny nepřetržitě a s požadovaným výkonem. Stálý tok bez zapínacích a vypínacích cyklů umožňuje přesně kontrolovat teplotu, zkrátit čas, zamezuje plýtvání energií a umožňuje dosáhnout vynikajících výsledků vaření, rozmrazování a ohřívání díky menšímu rozdílu mezi teplotou jádra a povrchu potravin

Vyhrazená funkce vaření pro stojan teplovzdušné fritézy AIRFRY. Ideální pro nahrazení tradičního smažení v troubě, ale s menším množstvím kalorií a tuku. Umožňuje rychlou a jednoduchou přípravu pokrmů, jako jsou hranolky, smažená zelenina a ryby, a zajišťuje dokonalé propečení a křupavost.



Speciální funkce pečení pro obdélníkový žáruvzdorný kámen PPR2. Rozměry Ideální pro přípravu pizzy se stejnými výsledky jako u typické pece na dřevo. Lze jej použít i na pečení chleba, focaccie a dalších receptů, jako jsou koláče, placky nebo sušenky