# SO6301S2X



| | |
|---|---|
| **Kategória** | 60 cm |
| **Termékcsalád** | Sütő |
| **Tápellátás** | Elektromos |
| **Hőforrás** | ELEKTROMOSSÁG |
| **Főzési mód** | Gőzöléssel kombinált |
| **Galileo platform** | SteamOne |
| **Tisztító rendszer** | Gőztisztítás |
| **EAN kód** | 8017709293802 |

## Design

| | | | |
|---|---|---|---|
| **Design család** | Classica | **Serigraphy type** | Symbols |
| **Szín** | Rozsdamentes acél | **Ajtó** | 2 vízszintes panellel |
| **Felületkezelés** | Ujjlenyomatmentes | **Fogantyú** | Classica |
| **Design** | Flat | **Fogantyú színe** | Inox |
| **Anyag** | Rozsdamentes acél | **Logo** | Embossed |
| **Acél típusa** | Szálcsiszolt | **Vezérlőgombok** | Classica |
| **Üveg típusa** | Eclipse | **Vezérlőelemek színe** | Acél hatás |
| **Serigraphy colour** | Fekete | | |

## Kezelő elemek

| | | | |
|---|---|---|---|
| **Kijelző típusa** | CompactScreen | **Vezérlés** | Gombok |
| **Képernyőtechnológia** | LCD | **Vezérlőelemek száma** | 2 |

## Programok / Funkciók

| | |
|---|---|
| **Sütési funkciók száma** | 11 |

**Hagyományos sütési funkciók**

- Statikus
- Légkeveréses
- Hőlégkeveréses
- Turbó
- Eco
- Nagy grill
- Légkeveréses grill (nagy)
- Alsó sütés
- Hőlégkeverés + alsó sütés
- Pizza

**Sütési funkciók gőzzel**

- Légkeveréses

**Egyéb gőzfunkciók**

- Vízkimenet
- Vízkőmentesítés

**Egyéb funkciók**

- Kiolvasztás idő szerint
- Kelesztés
- Sabbath

**Tisztítási funkciók**

- Gőztisztítás

## Opciók

| | | | |
|---|---|---|---|
| **Időbeállítási lehetőségek** | Késleltetett indítás és automatikus befejezés | **Egyéb lehetőségek** | Melegentartás |
| **Perc számláló** | Igen | **Bemutató üzemmód** | Igen |
| **Időzítő** | 1 | **Gyors előmelegítés** | Igen |

## MŰSZAKI JELLEMZŐK

| | | | |
|---|---|---|---|
| **Capacity (Lt)** | 68 l | **Ajtó** | Hideg ajtó |
| **Üreg** | QS-Galileo | **Kivehető ajtó** | Igen |
| **Minimális hőmérséklet** | 30 °C | **Teljes üveg belső ajtó** | Igen |
| **Maximális hőmérséklet** | 280 °C | **Kivehető belső ajtóüveg** | Igen |
| **Sütőszintek száma** | 5 | **Ajtóüvegek száma összesen** | 3 |
| **Ventilátorok száma** | 1 | **Soft Close** | Igen |
| **Világítás száma** | 1 | **Kürtő** | Rögzített |
| **Világítás típusa** | Halogén | **Hűtőrendszer** | Tangenciális |
| **Felhasználó által cserélhető világítás** | Igen | **Cooling duct** | Single |
| **Világítás teljesítménye** | 40 W | **Gőzölési tartomány** | 20 - 40% |
| **Az ajtó kinyitásakor világít** | Igen | | |

| | | | |
|---|---|---|---|
| **Alsó fűtőelem teljesítmény** | 1200 W | **Használható sütőtér méretei (ma. x ma. x mé.)** | 353x470x401 mm |
| **Grillező elem teljesítmény** | 1750 W | **Hőmérséklet szabályozás** | Elektronikus |
| **Körfűtőszál teljesítmény** | 2000 W | **Sütőtér anyaga** | Ever clean zománc |
| **Sütés felfüggesztve az ajtó kinyitásakor** | Igen | **Víz betöltés** | Tartály, manuális betöltés |
| **Ajtónyitás típusa** | Standard nyitás | **Víztartály űrtartalma** | 0,8 l |

## Teljesítmény / Energiacímke




| | | | |
|---|---|---|---|
| **Energiahatékonysági osztály** | A+ | **Energiafogyasztás légkeveréses üzemmódban** | 2,45 MJ |
| **Sütőtér nettó térfogata** | 68 l | **Energiafogyasztás ciklusonként légkeveréses üzemmódban** | 0,68 kWh |
| **Energiafogyasztás ciklusonként hagyományos üzemmódban** | 1,15 kWh | **Sütőterek száma** | 1 |
| **Energiafogyasztás hagyományos üzemmódban** | 4,14 MJ | **Energiahatékonysági mutató** | 81 % |

## Mellékelt tartozékok

| | | | |
|---|---|---|---|
| **Hátsó ütközővel ellátott rács** | 1 | **Sütőrács** | 1 |
| **Zománcozott mély tepsi (50 mm)** | 1 | **Egyéb** | vízbetöltő készlet |

## Elektromos csatlakozás

| | | | |
|---|---|---|---|
| **Feszültség** | 220-240 V | **Névleges teljesítmény** | 3000 W |
| **Csatlakozódugó** | Nem | **Frekvencia (Hz)** | 50/60 Hz |
| **Áramerősség** | 13 A | **Tápkábel hossza** | 150 cm |

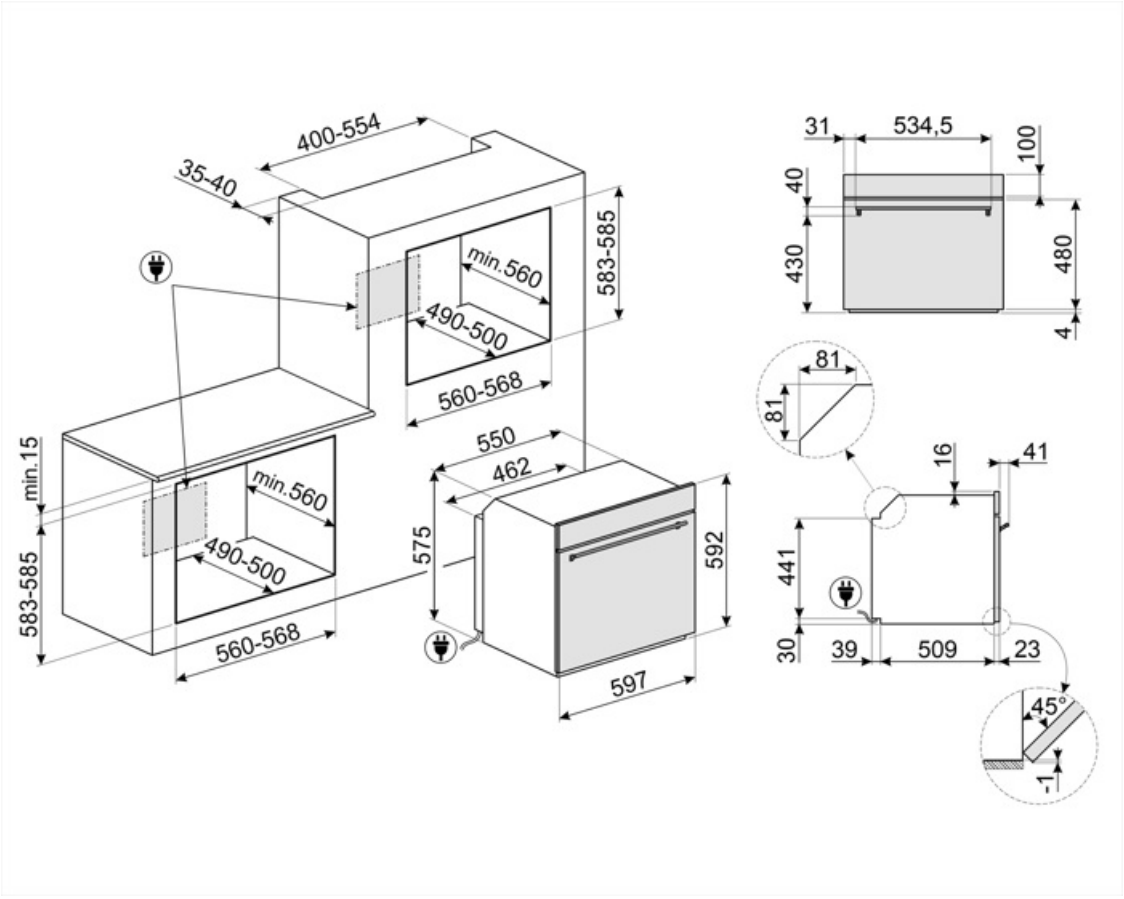
400-554
35-40
583-585
min.560
490-500
560-568
min.15
583-585
min.560
490-500
560-568
550
462
575
592
597
31
534,5
100
40
430
480
4
81
81
16
41
441
30
39
509
23
45°
1

# Compatible Accessories



### AIRFRY2

Légsütő tálca. Ideális a hagyományos zsiradékban sütés reprodukálására, de kevesebb kalóriával és zsírral. Lehetővé teszi az olyan ételek gyors és egyszerű elkészítését, mint a sült krumpli, a sült zöldségek és a hal, tökéletes pirulást és ropogósra sütést biztosítva.



### ET20

Zománcozott tepsi 45 cm-es és 60 cm-es sütőkhöz. Mélység 20 mm. Tökéletes a sós és édes sütemények széles skálájához.



### GTP2

Részben kihúzható teleszkópos vezetősínek(1 szint), hagyományos sütőkhöz alkalmas. Rozsdamentes acél, garantálják a stabilitást és megkönnyítik a tálcák zökkenőmentes kihúzását.



### GTTV2

Teljesen kihúzható teleszkópos sínek (1 szint), amelyek alkalmasak a gőzsütőkhöz. Rozsdamentes acél, garantálják a stabilitást és megkönnyítik a tálcák zökkenőmentes kihúzását.



### PR3845X

Ujjlenyomatmentes rozsdamentes acél. Bútortakaró több sütő egymás fölötti beszereléséhez



### BBQ

Kétoldalas lemezes grillsütő. Alkalmas a szaftos és ropogós ételek sütőben történő elkészítéséhez a grillezés jellegzetes ízével. A bordázott oldal különösen alkalmas húsokhoz és sajtokhoz. A sima oldal halakhoz, tengeri ételekhez és zöldségekhez.



### ET50

Zománcozott tepsi 45 cm-es és 60 cm-es sütőkhöz. Mélység 50 mm. Tökéletes húsok és halak mártásban történő sütéséhez és pirításához. Könnyű és ropogós köretekkel való kísérletezéshez is ideális



### GTT2

Teljesen kihúzható teleszkópos sínek (1 szint), hagyományos sütőkhöz alkalmas. Rozsdamentes acél, garantálják a stabilitást és megkönnyítik a tálcák zökkenőmentes kihúzását.



### PALPZ

Pizzalapát összehajtható fogantyúval. Méretek H31,5 x M32,5 cm. Könnyen és kényelmesen használható és tárolható. Tökéletes pizza, kenyér és sós péksütemények biztonságos és professzionális tálalásához.



### STONE2

Téglalap alakú pizzakő fogantyú nélkül, 45 cm és 60 cm széles sütőkhöz alkalmas. Méretek: Sz 42 x M 1,8 x Mé 37,5 cm. Ideális pizzák sütéséhez, ugyanolyan eredménnyel, mintha egy jellegzetes fatüzelésű kemencében sülne. Használható kenyér, focacciák és más pékáruk, például piték, lepények vagy kekszek sütéséhez is

# Symbols glossary



Manuális vízbetöltő rendszer: A tartály feltöltése kevesebb mint 40 másodperc alatt lehetséges. A feltöltés kézzel történik a mellékelt speciális tölcsér segítségével.



Kombinált gőzsütők: A gőzsütő rendszer lehetővé teszi, hogy bármilyen típusú ételt kíméletesebben és gyorsabban készítsen el. A hőmérséklet és a gőzadagolás változtatása lehetővé teszi a kívánt gasztronómiai eredmény elérését. A gőzsütés csökkenti a zsír használatát az egészségesebb és ízletesebb eredmény érdekében, és minimalizálja az ételek súly- és térfogatveszteségét a sütés során. A gőzsütés tökéletes a húsok sütéséhez: amellett, hogy nagyon puhává teszi őket, szaftosabbá is varázsolja. Kelt tészták készítéséhez és kenyérsütéshez is ajánlott: a páratartalom valójában lehetővé teszi a tészta növekedését és fejlődését sütés közben, mielőtt külső héjat hozna létre. Az eredmény egy könnyebb és emészthetőbb tészta, amely felismerhető a nagyobb buborékokról. Gyors kiolvasztásra, az ételek keményedés és száradás nélküli melegítésére, valamint sós ételek természetes sótalanítására is alkalmas.



Kiolvasztás idő szerint: Maunális funkció. A beállított időtartam végén a funkció leáll.




Az egyszerű és intuitív kezelőfelületnek köszönhetően a COMPACTScreen kellemes felhasználói élményt nyújt a gombokkal való interakciónak köszönhetően.



Elektromos



A+: Az A+ energiahatékonysági osztály segít akár 10%-os energiamegtakarítást elérni az A osztályhoz képest. A maximális teljesítmény garantált minimális fogyasztás mellett.



Léghűtő rendszer: a készülék külső felületeinek biztonságos hőmérsékleten tartásáért felelős technológia.



Vízkőmentesítési funkció: Elengedhetetlen a felesleges vízkőlerakódások eltávolításához a tartályban, és lehetővé teszi a termék megfelelő működését. A művelet elvégzésének szükségességét maga a termék jelzi.




Három rétegű üveg ajtók: üvegezett ajtók száma.



Ever Clean zománc: Az Ever Clean zománc elektrosztatikus módszerrel viszik fel, saroktól sarokig és széltől szélig, hogy megelőzze a repedést vagy törést az idő múlásával. Ez egy különleges pirolitikus zománc, ellenálló a savakkal szemben, amely amellett, hogy kellemesen fényes, elősegíti a sütő falainak jobb tisztítását az alacsonyabb porozitásnak köszönhetően. 850°C feletti hőmérsékleten égetik ki, és tudományosan meghatározott ütemben, lassan polimerizálják, így biztosítják az egyenletes vastagságot és szilárdságot. Az Ever Clean zománc kifogástalan felületet biztosít mind a sütő belsejében, mind a tepsiken, így a sütő felületei hihetetlenül könnyen karbantarthatók az idő múlásával, mivel a zsír kevésbé tapad meg sütés közben.



Ujjlenyomatmentes rozsdamentes acél: speciális felületkezelési eljárás, amely megóvja az acélfelületet a foltoktól, így a készülék hosszú ideig megőrzi újszerű csillogását.



Statikus: Hagyományos sütés, amely egyszerre egy étel elkészítésére alkalmas. A ventilátor nem aktív, és a hő egyszerre jön alulról és felülről. A statikus sütés lassabb és finomabb, ideális a még belül is jól elkészített és száraz ételek elkészítéséhez. Ideális bármilyen típusú sütéshez, zsíros húsokhoz, kenyérhez, töltött süteményekhez.



Légkeverés alsó fűtőelemmel: Az alsó fűtőelem extra hőt ad alulról az extra sütést igénylő élelmiszereknek.



ECO: alacsony energiafogyasztású sütés: ez a funkció különösen alkalmas alacsony energiafogyasztás mellett egy szinten történő sütésre. Minden típusú ételhez ajánlott, kivéve azokat, amelyek sok nedvességet tudnak előállítani (például a zöldségek). A maximális energiamegtakarítás és az idő csökkentése érdekében ajánlatos az ételt a sütőtér előmelegítése nélkül a sütőbe tenni



Légkeveréses grill: nagyon intenzív hő jön csak felülről egy dupla fűtőelemből. A ventilátor aktív. Lehetővé teszi a legvastagabb húsok optimális grillezését. Ideális nagy húsdarabokhoz.



Légkeverés + Gőz: intenzív és homogén sütés. A ventilátor aktív, és a hő alulról és felülről egyaránt érkezik. A gőz hozzáadása lehetővé teszi az étel érzékszervi tulajdonságainak jobb megőrzését, és javítja az ételek belső részének sütését, amelyek ropogósabbak és emészthetőbbek lesznek. Ideális marhasülthöz, sült kacsához és egész hal sütéséhez.



Turbó: a hő 3 irányból jön: felülről, alulról és hátulról a sütőben. A ventilátor aktív. Gyors sütést tesz lehetővé, még több szinten is, az aromák összekeverése nélkül. Ideális nagy mennyiségű ételekhez vagy intenzív sütést igénylő ételekhez.



A belső ajtóüveg néhány gyors mozdulattal eltávolítható a tisztításhoz.



Légkeveréses: Intenzív és homogén hagyományos sütés, komplex receptekhez is alkalmas. A ventilátor aktív, és a hő egyidejűleg alulról és felülről érkezik. A légkeveréses sütés gyorsabb és homogénebb eredményt biztosít, az ételek kívül illatosak, belül pedig nedvesebbek maradnak. Ideális tészták, kekszek, sültek és sütemények készítéséhez.



Alsó: a hő csak a sütőtér aljáról jön. A ventilátor nem aktív. Ideális édes és sós pitékhez, cobblerhez és pizzákhoz. A sütés befejezésére és az ételek ropogósabbá tételére tervezték. A gázsütőkben található szimbólum a gázégőt jelzi.



Hőlégkeverés: tökéletes funkció minden típusú étel kíméletes elkészítéséhez. A hő a hátsó körfűtőszálból érkezik, mely a ventilátor által gyorsan és egyenletesen oszlik el. Ideális több szinten történő sütéshez is, az illatok és ízek keveredése nélkül.



Grill: Intenzív felső hőleadás a dupla fűtőszálnak köszönhetően, ventilátoros rásegítés nélkül. Ez a beállítás tökéletes ropogós textúrák kialakításához és aranybarna kérgesítéshez, mely egyenletes pirítást eredményez minden fogásnak.



Pizza funkció: Speciális funkció pizzák serpenyőben történő sütéséhez. Ez lehetővé teszi, hogy olyan pizzát kapjunk, amely belül puha, kívül ropogós, a feltét tökéletesen megsült, nem száraz és nem égett.



FUN_STEAM_OTHER_WATER_IN_OUT_72dpi



Teljesen üveg belső ajtó: egyetlen sík felület, ami egyszerűen tisztán tartható.



MELEGENTARTÁS

Oldalsó lámpák: Két szemben lévő oldalsó lámpa növeli a láthatóságot a sütőben.

A 40°C-os levegő tökéletes környezetet biztosít az élesztős tésztakeverékek kelesztéséhez. Egyszerűen válassza ki a funkciót, és helyezze a tésztát a sütőbe

Gyors előmelegítés: a sütést megelőzi az előmelegítési fázis, amely lehetővé teszi, hogy a sütőtér elérje a beállított hőmérsékletet. Ez az opció akár 50%-kal is csökkentheti az időt.

SABBATH: funkció, amely lehetővé teszi az ételek főzését a zsidó vallás pihenőnapra vonatkozó rendelkezéseinek tiszteletben tartásával.

A sütőtérnek 5 különböző sütési szintje van.

Soft Close: minden modell csillapított ajtózáródás funkcióval van felszerelve, amely lehetővé teszi, hogy az ajtó finoman és csendesen záródjon.

Elektronikus vezérlés: A sütő belsejében a hőmérsékletet 2-3°C pontossággal tudja tartani. Ez lehetővé teszi a hőmérséklet-változásra nagyon érzékeny ételek, például sütemények, szuflé, pudingok elkészítését.

Gőztisztítás: egyszerű tisztítási funkció gőzzel a sütőtérben lévő lerakódások fellazítására.

A kapacitás a sütőtérben lévő hasznos tér méretét mutatja literben.

A kapacitás a sütőtérben lévő hasznos tér méretét mutatja literben.