SO6301S2X



Kategori	60cm
Produktserien	Ovn
Strømkilde	Elektrisk
Varmekilde	Elektrisk
Matlagingsmetode	Kombidampovn
Galileo platform	SteamOne
Rensesystem	Damprens
EAN-kode	8017709293802

Estetisk linje

Estetikk	Classic	**Type silketrykk**	Symboler
Farge	Rustfritt stål	**Dør**	Med 2 horisontale paneler
Finish	Fingersikker	**Håndtak**	Classic
Design	Flat	**Håndtak farge**	Rustfritt stål
Materiale	Rustfritt stål	**Logo**	Preget
Type rustfritt stål	Børstet	**Kontroll brytere**	Classic
Glass Type	Formørkelse	**kontroller farge**	Rustfritt stål-effekt
Farge på silketrykk	Sort		

Kontroller

Displaynavn	CompactScreen	**Kontrollinnstilling**	Kontroll brytere
Displayteknologi	LCD	**Antall kontroller**	2

Programmer/funksjoner

Antall tilberedningsfunksjoner	11

Tradisjonelle tilberedningsfunksjoner

- Statisk
- Vifte assistert
- Varmluft
- Turbo
- Eco
- Stor grill
- Vifte grill (stor)
- Undervarme
- Varmluft (Pizza/pai funksjon)
- Pizza

Tilberedningsfunksjoner med direkte damp teknologi

- Damp + bunn + øvre + vifte

Andre dampfunksjoner

- Vann utgang
- Avkalking

Andre funksjoner

- Opptining etter tid
- Heving
- Helgeinnstilling

Rengjøringsfunksjoner

- Vapor Clean

Funksjoner

Tidsinnstillingsvalg	Tilberedning med forsinket start og automatisk slutt	**Andre muligheter**	Varmholdingsfunksjon
		Demomodus	Ja
Timer	Ja	**Rask forvarming**	Ja
Tidsur	1		

Tekniske egenskaper

Kapasitet (l)	68 l	**Dør**	Temperaturregulert dør
Kammer	QS-Galileo	**Avtakbar dør**	Ja
Laveste temperatur	30 °C	**Innerdør i helglass**	Ja
Høyeste temperatur	280 °C	**Avtakbar innerdør**	Ja
Antall hyller	5	**Antall glass i ovnsdøren**	3
Antall lamper	1	**Mykt lukkende hengsler**	Ja
Type lampe	Halogen	**Skorsten**	Fast
bruker utskiftbare lys	Ja	**Kjølesystem**	Tangential
Lett effekt	40 W	**Kjøledyse**	Enkelt
Lys når døren åpnes	Ja	**Dampområde**	20 - 40%

Sirkulerende varmeelement - Strøm	1200 W	**Nettomål for ovnsrom (H x B x D)**	353x470x401 mm
Grillelement - styrke	1750 W	**Temperaturkontroll**	Elektronisk
Sirkulerende varmeelement - effekt	2000 W	**Materiale ovnsrom**	Ever clean-emalje
Oppvarming suspendert når døren åpnes	Ja	**Vann opplasting**	Skuff, manuell
Dør åpning type	Standard åpning	**Tank kapasitet**	0,8 l

Kapasitets-/energietikett



Energi effektivitetsklasse	A+	**Energiforbruk tvungen luftkonveksjon**	2.45 MJ
Nettovolum for ovnsrom	68 l	**Energiforbruk per syklus i viftemodus**	0.68 kWh
Energiforbruket per syklus på konvensjonelt vis, andre hulrom	1.15 kWh	**Antall ovnsrom**	1
Energiforbruk i konvensjonelt modus	4.14 MJ	**Energi effektivitetsindeks**	81 %

Medfølgende tilbehør

Rist med bakre stopp	1	**Ristinnsats for brett**	1
Emaljert dypt brett (50mm)	1	**Andre**	Sett vanninnføring

Elektrisk tilkobling

Spenning	220-240 V	**Elektrisk tilkoblingseffekt (W)**	3000 W
Støpseltype	Nei	**Frekvens (Hz)**	50/60 Hz
Nåværende	13 A	**Lengde på ledning**	150 cm

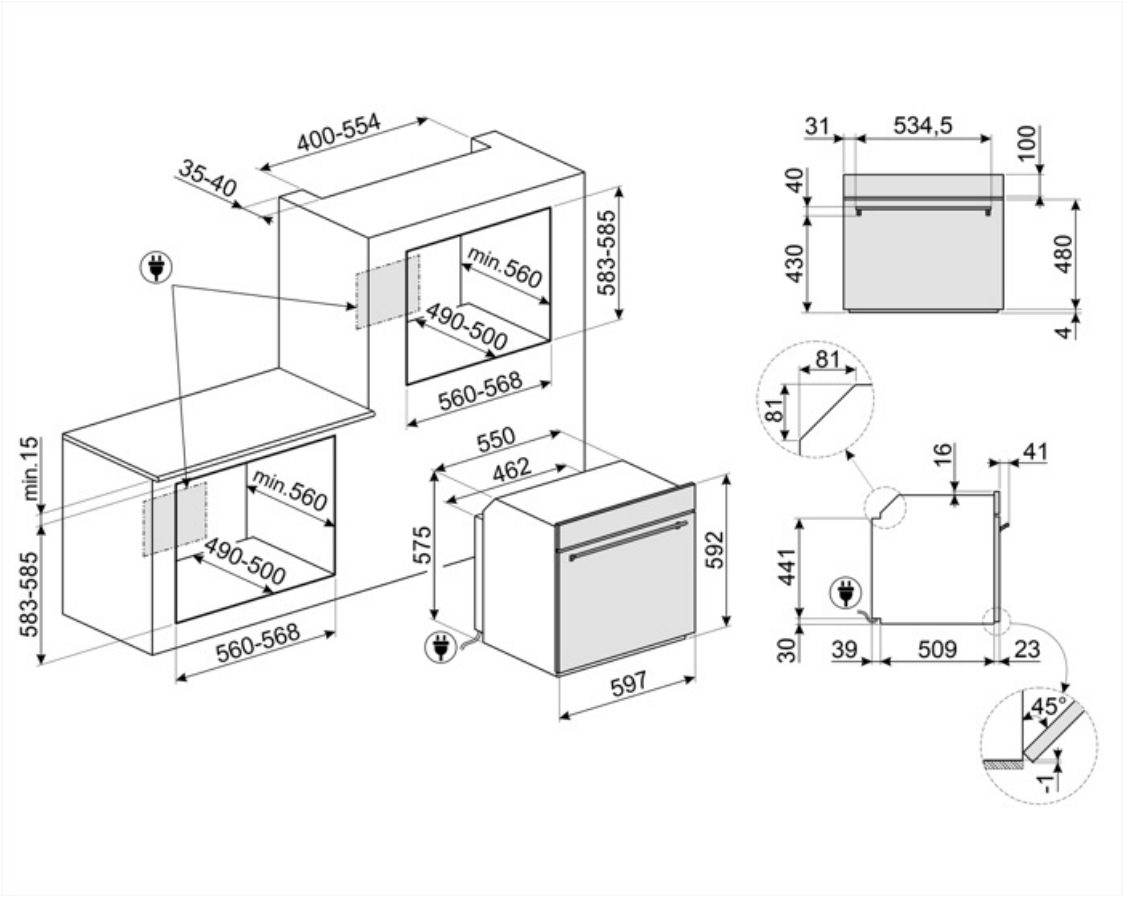
400-554
35-40
583-585
min.560
490-500
560-568
min.15
583-585
min.560
490-500
560-568
550
462
575
592
597
31
534,5
100
40
430
480
4
81
81
16
41
441
30
39
509
23
45°
1

Compatible Accessories



AIRFRY2

Brett til luftfrityrkoker. Ideell for å gjenskape tradisjonell frityrsteking i ovn, men med færre kalorier og mindre fett. Gjør det mulig å tilberede retter raskt og enkelt, som for eksempel pommes frittes, grønnsaker og fisk, med perfekt bruning og sprøhet.



ET20

Emaljert brett, 20 mm dypt



GTP2

Partially extractable telescopic guides (1 level), suitable for traditional ovens. Made in stainless steel, they guarantee stability and facilitate the smooth extraction of the trays.

GTTV2

Totally extractable telescopic guides (1 level), suitable for steam ovens. Made in stainless steel, they guarantee stability and facilitate the smooth extraction of the trays.



PR3845X

Flekksikkert rustfritt stål. Møbellist mellom stablede ovner



BBQ

Double sided plate BBQ. Suitable for recreating succulent and crispy dishes in the oven with the typical taste of grilled cooking. The ribbed side is particularly suitable for meats and cheeses. The smooth side for fish, seafood and vegetables.



ET50

Emaljert brett, 50mm dypt



GTT2

Totally extractable telescopic guides (1 level), suitable for traditional ovens. Made in stainless steel, they guarantee stability and facilitate the smooth extraction of the trays.

PALPZ

Pizzaspade med foldbart håndtak bredde: 315 mm lengde: 325 mm



STONE2

Rektangulær pizza-stein uten håndtak, egnet for 45 cm og 60 cm brede ovner. Mål B42 x H1,8 x D37,5cm. Ideelt for steking av pizza med samme resultater som typiske vedfyrte ovner. Kan også brukes til å bake brød, focaccia og andre oppskrifter som pai, terte eller kjeks



Symbols glossary



Manuelt vanninnføringssystem: Tanken kan fylles på mindre enn 40 sekunder. Fylling gjøres manuelt takket være den medfølgende trakten.



Kombi-dampovner: Dampstekesystemet gjør det mulig å tilberede en hvilken som helst form for mat med jevnere og raskere resultat. Variasjoner i temperatur- og dampnivå gjør at man oppnår ønsket gastronomisk resultat. Dampsteking reduserer fettnivået og gir et sunnere og mer autentisk resultat, noe som reduserer tapet av vekt og volum under tilberedningen av maten. Dampsteking passer perfekt til kjøtt. I tillegg til å gjøre det mye mørere, vil det beholde sin glans og bli mye saftigere. Anbefales for steking av hevede deiger og til brødbaking. Fuktigheten gjør at deigen øker i volum under stekingen før den utvendige skorpen dannes. Resultatet er en lettere og mer fordøyelig deig som kjennetegnes av større hulldannelser. Er også egnet for hurtig tining, oppvarming av mat uten at den herdes eller størkner, og for naturlig avsalting av salt mat.



Tidsstyrt tining: Manuell tinefunksjon. Når den innstilte tiden løper ut vil funksjonen stanse.



...



Elektrisk



Fingersikkert rustfritt stål: Fingersikkert rustfritt stål som holder stålet så godt som nytt.



A+: Energieffektivitetsklasse A+ hjelper med å spare inn opptil 10% energi sammenlignet med klasse A. Maksimal ytelse med minimalt forbruk er garantert.



Luftkjølesystem: For å garantere en sikker overflatetemperatur.



Avkalkingsfunksjon: Essensielt for å fjerne kalkavleiringer i tanken og gjøre en korrekt drift av produktet mulig. Behovet for denne operasjonen vil varsles av produktet selv.



Trippel glassdør: Antall glassdører.



Ever Clean Enamel: Ever Clean emaljen påføres elektrostatisk, fra hjørne til hjørne og kant til kant, for å unngå sprekkdanelser over tid. Det er en spesielt pyrolytisk emalje, med høy motstand mot syrer i tillegg til å ha en behagelig glans, som muliggjør bedre rengjøring av ovnsveggene takket være sin lavere porøsitet. Den bakes ved 850 °C og polymeriseres ved en vitenskapelig fastsatt hastighet for å sikre en jevn dybde og styrke. Ever Clean emalje gir et ulastelig sluttresultat både på innsiden av ovnen og på brettene, noe som gjør at flatene til ovnen er svært enkle å vedlikeholde over tid siden fettet ikke fester seg ved steking



Vifteassistert: Intens og homogen tradisjonell steking, passer også for komplekse oppskrifter. Viften er aktiv og varmen kommer fra undersiden og oversiden samtidig. Ventilert steking gir et hurtigere og mer homogent resultat som gir velduftende mat som er fuktig på innsiden. Ideelt for bakt pasta, kjeks, stek og pai.

Statisk: Tradisjonell steking egnet for tilberedelse av en rett av gangen. Viften er ikke aktiv og varmen kommer fra undersiden og oversiden samtidig. Statisk steking er langsommere og mer delikat, ideell for godt stekte retter som er tørre også innvendig. Ideelt for steking av alle typer steker, kjøtt med mye fett, brød, kaker med fyll.

Vifte med sirkulering og undervarme: Ved å legge til det nedre elementet gis det ekstra varme i underkant for mat som krever ekstra tilberedning.

ECO: Lavt energiforbruk ved steking. Denne funksjonen er særlig egnet for steking på en halv hylle med lavt energiforbruk. Den er anbefalt for alle typer mat bortsett fra de som kan generere store mengder fuktighet (for eksempel grønnsaker). For å oppnå maksimal energibesparelse og redusere tidsbruken, anbefales det å legge maten i ovnen uten å forhåndsvarme stekekammeret

Viftegrill: Svært intens varme kommer kun ovenfra fra et dobbelt varmeelement. Viften er aktivert. Gir optimal grilling av de tykkeste kjøttstykkene. Ideelt for store kjøttstykker.

Fun assistert + Damp: Intens og homogen matlaging. Viften er aktiv og varmen kommer fra undersiden og oversiden samtidig. Dampen som tilføres gjør at man beholder matens organoleptiske egenskaper og steker den bedre på innsiden, noe som gjør maten sprøere og mer fordøyelig. Ideell for kalvestek, andestek og helstekt fisk.

Turbo: Varmen kommer fra tre retninger: Ovenfra, nedenfra og fra baksiden av ovnen. Viften er aktiv. Gir hurtigere matlaging, selv på flere nivåer uten blanding av aromaer. Ideell for store matvolum eller mat som krever intens steking.

Innerdørglasset kan fjernes med noen få enkle rengjøringsinngrep.

Sidelys: To motstående sidelys øker sikten på innsiden av ovnen.

Hurtig forvarming: Steking etterfølges av en forvarmingsfase som lar stekekammeret nå den innstilte temperaturen. Denne funksjonen reduserer tidsbruken med opptil 50%.

Bunn: Varmen kommer kun fra undersiden av kammeret. Viften er ikke aktiv. Ideelt for søte og salte paier, fruktpaier og pizza. Utformet for å fullføre stekeprosessen og gjøre maten sprøere. Dette symbolet i en gassovn viser til gassbrenneren.

Circulaire: Den perfekte funksjonen for å steke alle typer retter på en mer delikat måte. Varmen kommer fra baksiden av ovnen og fordeles hurtig og jevnt. Viften er aktiv. Den er også ideell for steking på flere nivåer uten å blande lukter og smaker.

Grill: Svært intens varme kommer kun ovenfra fra et dobbelt varmeelement. Viften er ikke aktiv. Gir ypperlige grill- og gratineringsresultater. Brukes ved endt steking for å gi et en jevn bruking av retten.

Pizzafunksjon: Spesifikk funksjon for pannestekt pizza. Gir en pizza som myk på innsiden og sprø på utsiden, med fyll som er perfekt stekt, ikke tørt og ikke brent.

FUN_STEAM_OTHER_WATER_IN_OUT_72dpi

Helglassinnerdører: Helglassinnerdører: En enkel flat overfate som er enkel å holde ren.

KEEP_WARM_72dpi

Luft ved 40 °C gir perfekte omgivelser for etterheving av gjærholdige deigblandinger. Velg funksjonen og plasser deigen i ovnsrommet for den beregnede tiden

SABBAT: Funksjon som gjør det mulig å tilberede mat samtidig som man respekterer Jødedommens hviledag.

Ovnkammeret har 5 forskjellige stekenivåer.

Soft close: Alle modeller er utstyrt med avansert funksjon for myk lukking av døren, noe som gjør at enheten lukkes mykt og stille.

Elektronisk kontroll: Gjør det mulig å kontrollere temperaturen i ovnen med en presisjon på 2-3 °C. Dette gjør det mulig å steke mat som er svært følsom for temperaturendringer, slik som kaker, sufflé, puddinger.

Vapor Clean: En enkel rengjøringsfunksjon som bruker damp til å løse opp avleiringer i ovnkammeret.

Kapasiteten angir mengden anvendbar plass i ovnen oppgitt i liter.

Kapasiteten angir mengden anvendbar plass i ovnen oppgitt i liter.