SO6301TX

קטגוריה	60 ס"מ
משפחת מוצרים	תנור
אספקת חשמל	חשמלי
מקור חום	חשמל
שיטת בישול	אוורור חום
טכנולוגיית קיטור	מסורתי
מערכת ניקוי	ניקוי באדים
קוד EAN	8017709321116

אסתטיקה

Serigraphy type	Symbols	**סדרה עיצובית**	Classica
דלת	זכוכית מלאה	**צבע**	נירוסטה
ידית	קלאסי	**גימור**	נגד טביעות אצבעות
צבע ידית	אפקט פלדה	Design	Flat
לוגו	Embossed	**חומר**	נירוסטה
כפתורי בקרה	קלאסי	**סוג זכוכית**	ליקוי
		Serigraphy colour	Black

למשפחת תנורים

הגדרות בקרות	כפתורים	**שם צג**	CompactScreen
מס' בקרות	2	**טכנולוגיית צג**	LCD

תוכניות / פונקציות

מס' פונקציות בישול	10

smeg

פונקציות בישול רגילות

סטטי
בסיוע מאוורר
מעגלי
טורבו
חסכוני
גריל גדול
גריל מאוורר (גדול)
בסיס
מעגלי + תחתון
פיצה

פונקציות אחרות

הפשרה לפי זמן
התפחה סופית
שבת

פונקציות ניקוי

ניקוי באדים

אפשרויות

אפשרויות אחרות	שמירה על חום
אפשרות הדגמה בחנות	כן
קדם חימום מהיר	כן
אפשרויות הגדרת זמן	השהיית ההתחלה והסיום האוטומטי של הבישול
תזכורת דקות	כן
טיימר	1
נעילת בקרות / בטיחות ילדים	כן

מאפיינים טכניים

סוג פתיחת דלת	פתח סטנדרטי
דלת	דלת מחוסמת
דלת נתיקה	כן
דלת פנימית מזכוכית לחלוטין	כן
דלת פנימית ניתקת	כן
מס' כולל של דלתות זכוכית	3
ארובה	קבוע
מערכת קירור	משיק
פתח אוורור	Single
Speed Reduction Cooling System	No
מידות תא תנור לשימוש (גXרXע)	353x470x401 mm
בקרת טמפרטורה	אלקטרוני
(Capacity (Lt	72 l
טמפרטורה מינימלית	30 °C
טמפרטורה מרבית	280 °C
מספר המדפים	5
מס' מאווררים	1
מס' נורות	1
סוג נורה	הלוגן
נורה ניתנת להחלפה על ידי המשתמש	כן
הספק נורה	40 W
אור כשהדלת פתוחה	כן
גוף חימום תחתון – הספק	1200 W
אלמנט גריל – הספק	1800 W
גוף חימום מעגלי – הספק	2000 W
החימום מושהה כשהדלת פתוחה	כן

חומר תא התנור	אמייל נקי תמיד

תווית חשמל / ביצועים

צריכת חשמל בהסעת אוויר מאולצת	MJ 2,45	**דרגת יעילות אנרגטית**	+A
צריכת אנרגיה למחזור במצב הסעת אוויר מאולצת עם מאוורר	kWh 0,68	**הנפח הנקי של תא התנור**	l 68
מספר חללי תנור	1	**צריכת חשמל למחזור במצב רגיל**	kWh 1,15
אינדקס יעילות אנרגטית	% 81	**צריכת חשמל במצב רגיל**	MJ 4,14

אביזרים כלולים

רשת להכנסה	1	**רשת עם מעצור אחורי וצדי**	1
		מגש עמוק בציפוי אמייל (מ"מ)	1 50

חיבור חשמלי

הספק נקוב	W 3000	**מתח**	V 220-240
תדר (Hz)	Hz 50/60	**תקע**	לא
אורך כבל חשמל	cm 150	**זרם**	A 13

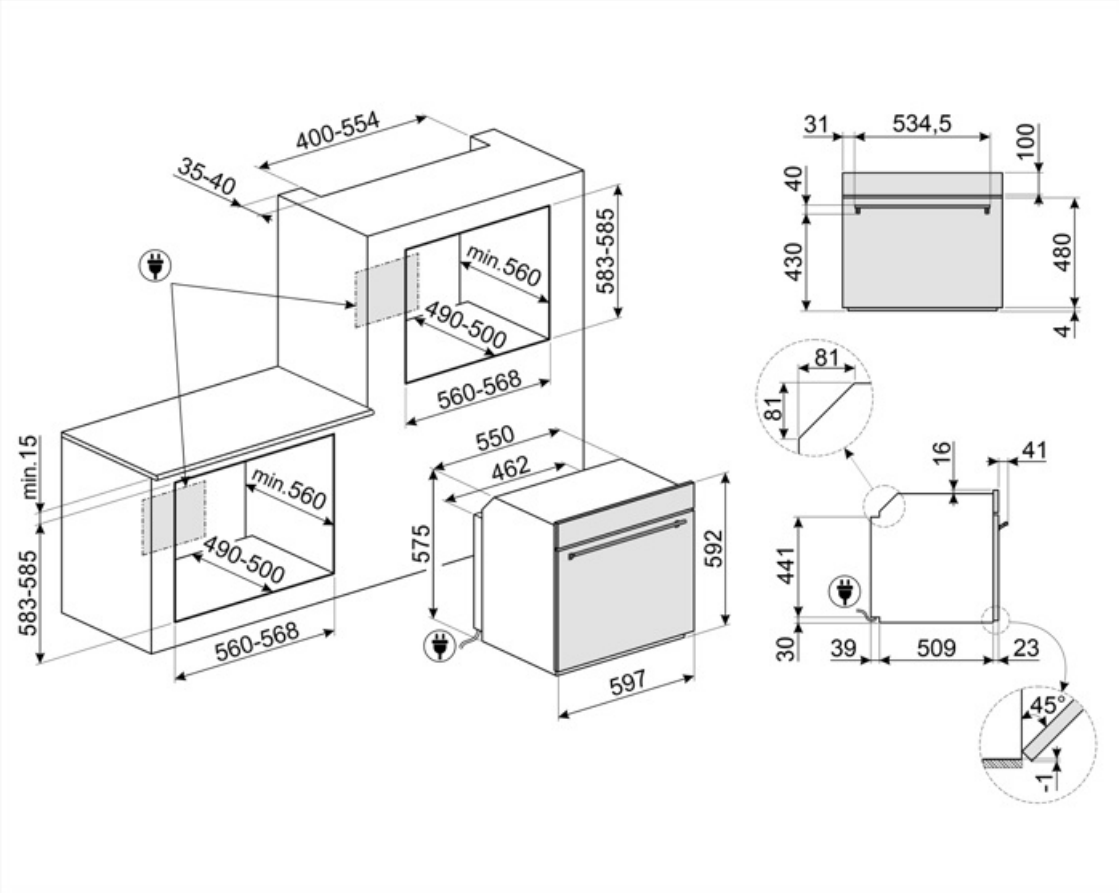

Compatible Accessories

AIRFRY

Air fryer rack AIRFRY . Ideal for recreating traditional frying in the oven, but with fewer calories and less fat. It allows you to cook quickly and simply dishes such as French fries, fried vegetables and fish, ensuring perfect browning and crispiness.

AIRFRY2

מגש אייר פרייר. מושלמת לחיקוי של צלייה מסורתית בתנור, אך עם פחות קלוריות ופחות שומן. מאפשרת לבשל במהירות ובפשטות מנות כגון טוגנים, ירקות ודגים מטוגנים, ומבטיחה השחמה ופריכות מושלמות.

BBQ

Double sided plate BBQ. Suitable for recreating succulent and crispy dishes in the oven with the typical taste of grilled cooking. The ribbed side is particularly suitable for meats and cheeses. The smooth side for fish, seafood and vegetables.

BNP608T

מגש מצופה טפלון, עומק 8 מ"מ, להנחה על הרשת

ET20

מגש מצופה אמייל, עומק 20 מ"מ

ET50

מגש מצופה אמייל, עומק 50 מ"מ

GTT2

Totally extractable telescopic guides (1 level), suitable for traditional ovens. Made in stainless steel, they guarantee stability and facilitate the smooth extraction of the trays.

PALPZ

את פיצה עם ידית מתקפלת רוחב: 315 מ""מ אורך: 325 מ""מ

STONE

אבן חסינת חום מרובעת מושלמת לאפיית פיצות עם תוצאות זהות לתנור עץ מסורתי. יכולה לשמש גם לאפיית לחם, פוקאצ'ה ומתכונים אחרים כגון פשטידות, פלאנים או ביסקוויטים. מידות: אורך 42 x גובה 1.8 x רוחב 37.5 ס"מ.

STONE2

אבן פיצה מלבנית ללא ידיות, מתאימה לתנורים ברוחב 45 ס"מ ו-60 ס"מ. מידות (ר) 42 x (ג) 1.8 x (ע) 37.5 ס"מ. מושלמת לאפיית פיצות עם תוצאות דומות לתנור עץ. יכולה לשמש גם לאפיית לחם, פוקאצ'ה ומתכונים אחרים כגון פשטידות, פלאנים או ביסקוויטים

Symbols glossary

+A: קטגוריית יעילות אנרגטית +A מסייעת לחסוך עד 10% חשמל בהשוואה לקטגוריה A. הביצועים המרביים עם הצריכה המינימלית מובטחים.

מערכת קירור אוויר: הבטחת טמפרטורת בטיחותיות של משטחים.

דלתות עם שלוש שכבות זכוכית: מספר דלתות זכוכית.

חלק פנימי בציפוי אמייל: החלק הפנימי בציפוי אמייל של כל תנורי Smeg כולל ציפוי נוגד חומצה שמסייע לשמור על הניקיון של תא התנור ל ידי הפחתת כמות השומן שנצמד לדפנות בעת הבישול.

אלמנט עליון ותחתון בלבד: שיטת בישול מסורתית שמתאימה ביותר לפריטים יחידים שממוקמים באמצע התנור. החלק העליון של התנור יהיה תמיד החם ביותר. מושלמת לצלי, עוגות פירות, לחם וכן הלאה.

מעגלי עם אלמנט תחתון: התוספת של האלמנט התחתון מוסיפה חום בבסיס למזון שמחייב בישול נוסף.

חסכונית: השילוב של גריל, מאוורר ואלמנט תחתון מתאים במיוחד לבישול כמויות קטנות של מזון.

מאוורר עם אלמנט גריל: המאוורר מפחית את החום העז של הגריל, מעניק שיטה מצוינת לצלייה של מזונות שונים, צלעות, סטייקים, נקניקיות וכן הלאה, ומעניק להם השחמה וחלוקה של החום, ללא ייבוש המזון. שתי הרמות העליונות מומלצות לשימוש והחלק התחתון של תנור יכול לשמש לשמירה על החום של פריטים בו-בזמן, מתקן מצוין בעת בישול של ארוחת בוקר צלויה. חצי גריל (חלק אמצעי בלבד) מושלם לכמויות קטנות של מזון.

מעגלי עם אלמנטים עליון ותחתון: השימוש במאוורר עם שני האלמנטים מאפשר לבשל מזון מהר יותר ובאופן יעיל יותר, מושלם לפיסות גדולות שמחייבות בישול יסודי. מעניק תוצאות דומות לשימוש בשיפוד, מסחרר את החום סביב המזון, במקום להזיז את המזון עצמו, מה שמאפשר בישול של מזון בכל גודל ובכל צורה.

דלת הזכוכית הפנימית: ניתנת להסרה במספר תנועות מהירות לניקוי.

נעילת ילדים: חלק מהדגמים מצוידים במתקן לנעילת התוכניות/מחזורים כך שלא ניתן לשנותם באקראי.

הפשרה לפי זמן: פונקציה זו קובעת אוטומטית את זמן ההפשרה של מזונות שונים.

חשמלי

מאוורר עם אלמנטים עליון ותחתון: האלמנטים יחד עם המאוורר מספקים חום אחיד יותר, שיטה זהה לבישול רגיל, כך שיש צורך בקדם-חימום. מתאימה מאוד לפריטים שמבושלים בשיטות איטיות.

גוף חימום תחתון בלבד: פונקציה זו מושלמת למזונות שמחייבים טמפרטורה בסיסית נוספת ללא השחמה, לדוגמה, מאפים, פיצה. מתאימה גם לבישול איטי של נזידים ותבשילים.

מעגלי: השילוב של מאוורר ושל אלמנט מעגלי יוצר שיטת בישול באוויר חם. מעניק יתרונות רבים, כולל ללא קדם-חימום אם זמן הבישול ארוך מ-20 דקות, ללא העברה של טעמים בעת בישול של מזונות שונים בו-בזמן, פחות חשמל וזמני בישול קצרים יותר. מתאים לכל סוגי המזון.

אלמנט גריל: שימוש בגריל מעניק תוצות מצוינות בעת בישול בשר במנות בינוניות או קטנות, במיוחד בשילוב עם שיפוד (אם אפשר). מושלם גם לבישול נקניקות ובייקון.

פונקציית פיצה: ההפעלה הבו-זמנית של שלושת האלמנטים מבטיחה מתקן בישול מיטבי בעת שימוש באבן פיצה של Smeg.

דלת פנימית מזכוכית לחלוטין: דלת פנימית מזכוכית לחלוטין, משטח שטוח אחד שקל לשמור על ניקיונו.

KEEP_WARM_72dpi

תאורת צד: שתי תאורות בצדדים מנוגדים משפרות את הראות בתוך התנור.

קדם-חימום מהיר: ניתן להשתמש בפונקציה לקדם-חימום מהיר להגעה לטמפרטורה שנבחרה תוך מספר דקות בלבד.

לתא התנור 5 רמות בישול שונות.

ניקוי באדים: פונקציית ניקוי פשוטה באמצעות קיטור לשחרור משקעים בתא התנור.

...

אוויר ב-40°C מעניק את הסביבה המושלמת להתפחה סופית של תערובות בצק שמרים. פשוט בוחרים את הפונקציה ומניחים את הבצק בתא התנור לפרק הזמן שצוין

שבת: פונקציה זו מאפשרת לבשל מזון במהלך השבת, יום המנוחה של היהודים, בהתאם למנהגים המקובלים. התנור פועל

בקרה אלקטרונית: מאפשרת לשמור על הטמפרטורה בתוך התנור בדיוק של 2-3°C. הדבר מאפשר לבשל מזון שרגיש מאוד לשינויים בטמפרטורה, כגון עוגות, סופלה, פודינג.

הקיבולת מציינת את החלל השימושי בתא התנור בליטרים.

הקיבולת מציינת את החלל השימושי בתא התנור בליטרים.